PROYECTO CONSTRUCTIVO SEGUNDA FASE DEL RODONAL EN LA CALLE LUISA RAMOS MEDINA.

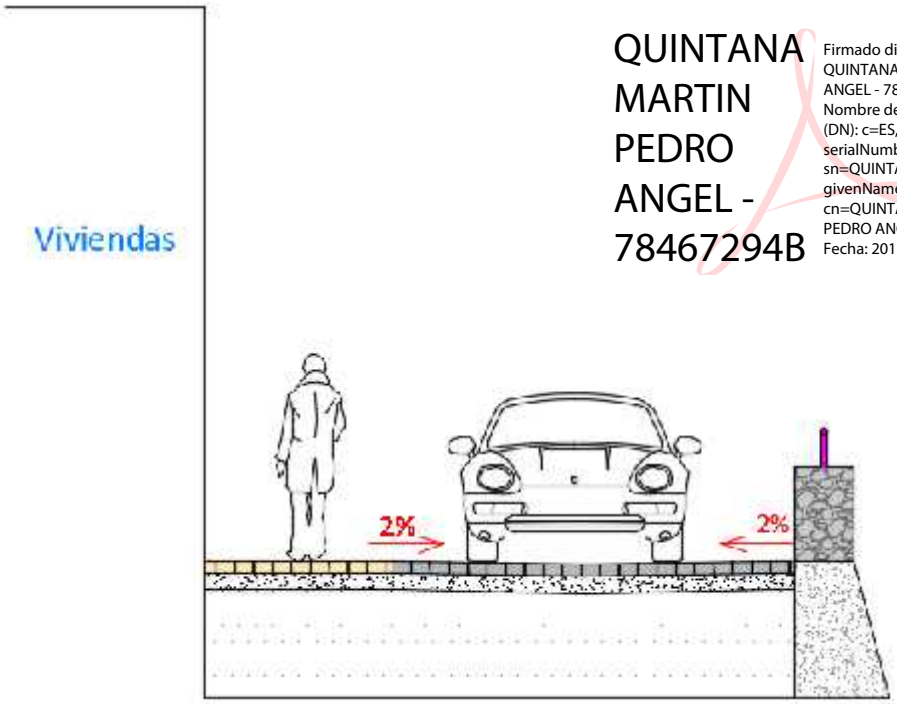

QUINTANA MARTIN PEDRO ANGEL - 78467294B

Firmado digitalmente por QUINTANA MARTIN PEDRO ANGEL - 78467294B
Nombre de reconocimiento (DN): c=ES, serialNumber=78467294B, sn=QUINTANA MARTIN, givenName=PEDRO ANGEL, cn=QUINTANA MARTIN PEDRO ANGEL - 78467294B
Fecha: 2017.12.12 19:51:45 Z

Promotor: Excmo. Ayuntamiento de Arucas.

Estudio Redactor del Proyecto Constructivo:

CANARIAS INGENIERÍA CIVIL CONSULTORES

Ingeniero Autor del Proyecto Constructivo: Pedro Quintana Martín. Colg. 8.163.

Situación: San Andrés. C/Luisa Ramos Medina. T.M. Arucas.

Fecha: Noviembre 2.017.

EXCMO. AYUNTAMIENTO DE ARUCAS

INDICE GENERAL

INDICE GENERAL

- **DOCUMENTO Nº 1. MEMORIA**
  - Me□ □ra□ De□□r□□t□□a□
  - Me□ □ra□ □u□t□□□at□□a□A□e□□□□
    - A□e□□ 1□□□t□□r□□□□□□
    - A□e□□ □□□□tud□□ de □□ □a□t□ A□ □□e□ta□
    - A□e□□ □□□□er□□□□□□ □ □□□te□te□
    - A□e□□ □□A□□e□□□□□dad
    - A□e□□ □□□u□t□□□a□□□□ □r□a□□□t□□a□
    - A□e□□ □□□□tud□□ □□□□□□ de □e□ur□dad □ □a□ud□
    - A□e□□ □□□□e□t□□□ de Re□du□□□□
    - A□e□□ □□□□a□□□e□t□ de A□era□□
    - A□e□□ □□□□r□□ra□a de Tra□a□□□
    - A□e□□ 1□□□u□t□□□a□□□□ de □re□□□□□
    - A□e□□ 11□T□tu□ar□dad Mu□□□□□a□□
    - A□e□□ 1□□De□ara□□□□e□Re□□□□□a□□e□□
- **DOCUMENTO Nº 2. PLANOS**
  - □a□□ 1□ □□tua□□□□□
  - □a□□ □□ □□ □a□a□ e□t□□
  - □a□□ □□ □a□ea□ e□t□ □r□a□□t□□□□
  - □a□□ □□ De□□□de Mar□t□□ □ Terre□tre□
  - □a□□ □□T□□□□r□□□□□□□a□□ □□d□□e□
    - □a□□ □□1 T□□□□r□□□□□□□a 1□
    - □a□□ □□T□□□□r□□□□□□□a □□
  - □a□□ □□ □a□ta □e□era□□□a□□ □□d□□e□
    - □a□□ □□1 □a□ta □e□era□□□a 1□
    - □a□□ □□□ □a□ta □e□era□□□a □□
  - □a□□ □□ □a□ta □e□era□□□ta□□□a□□ □□d□□e□

- □a□□ □□1 □a□ta □e□era□□□ □ta□□□ □a 1□
- □a□□ □□□ □a□ta □e□era□□□ □ta□□□ □a □□
- □a□□ □□ Red de □a□ea□ □e□t□□□a□□ □□d□□e□
  - □a□□ □□1 Red de □a□ea□ □e□t□□□ □a 1□
  - □a□□ □□□ Red de □a□ea□ □e□t□□□ □a □□
- □a□□ □□ Red de □u□a□e□□□a□□ □□d□□e□
  - □a□□ □□1 Red de □u□a□e□□□ □a 1□
  - □a□□ □□□ Red de □u□a□e□□□ □a □□
- □a□□ 1□□ Red de A□u□ □rad□ □□□□□□□□a□□ □□d□□e□
  - □a□□ 1□□1 Red de A□u□ □rad□ □□□□□□□□ □a 1□
  - □a□□ 1□□□ Red de A□u□ □rad□ □□□□□□□□ □a □□
- □a□□ 11□ Red de □a□a Te□□□□□□□a□□ □□d□□e□
  - □a□□ 11□1 Red de □a□a Te□□□□□□ □a 1□
  - □a□□ 11□□ Red de □a□a Te□□□□□□ □a □□
- □a□□ 1□□ □e□□□□e□T□□□□a□ta□
  - □a□□ 1□□1 □e□□□□e□T□□□□
- □a□□ 1□□ □e□a□□a□□□ de □□ra□□

- **DOCUMENTO Nº 3. DOCUMENTO Nº 3. PLIEGO DE PRESCRIPCIONES TÉCNICAS**

- **DOCUMENTO Nº 4. PRESUPUESTO**

- Med□□□□e□
- □uadr□ de □re□□□ □□1
- □uadr□ de □re□□□ □□□
- □re□u□ue□t□

EXCMO. AYUNTAMIENTO DE ARUCAS

DOCUMENTO Nº 1. MEMORIA



EXCMO. AYUNTAMIENTO DE ARUCAS

Memoria Descriptiva.

ÍNDICE

1 ANTECEDENTES 2
2 OBJETO DEL PROYECTO 4
3 UBICACIÓN DE LA ACTUACIÓN 4
4 PLANEAMIENTO URBANISTICO DE LA ZONA DE ACTUACIÓN 4
5 DESLINDE MARÍTIMO TERRESTRE 5
6 SUPERFICIE DE OCUPACIÓN DE LA ZONA DE SERVIDUMBRE DE PROTECCIÓN DEL DOMINIO PÚBLICO MARÍTIMO TERRESTRE A OCUPAR. 5
7 DESCRIPCIÓN DE LA ZONA DE ACTUACIÓN 5
8 ESTRATEGIA DE ACTUACIÓN 6
9 SOLUCIÓN ADOPTADA 7
10 DESCRIPCIÓN DE LAS OBRAS 10
11 PLIEGO DE PRESCRIPCIONES TÉCNICAS 14
12 OBRA COMPLETA 15
13 TITULARIDAD DE LA OBRA 15
14 ESTUDIO DE IMPACTO AMBIENTAL 15
15 ESTUDIO DE SEGURIDAD Y SALUD. 15
16 ESTUDIO DE GESTION DE RESIDUOS. 16
17 PLAZO DE EJECUCIÓN 16
18 REVISIÓN DE PRECIOS 16
19 CLASIFICACIÓN DEL CONTRATISTA 17
20 DISPONIBILIDAD DE LOS TERRENOS 18
21 PRESUPUESTO ESTIMADO 18
22 DOCUMENTOS DE QUE CONSTA EL PROYECTO BASICO 18

1 ANTECEDENTES

Es intención del Excmo. Ayuntamiento de Arucas, en sus tareas de mantenimiento de las infraestructuras municipales, mejorar el estado de la calle Luisa Ramos Medina, a continuación de la actuación realizada con anterioridad en la cual se ha rehabilitado un tramo de la calle mencionada concretamente en el tramo de acceso a la playa. Así mismo se pretende actuar en la calle aledaña Josefa Machín de Morales, con la intención de unificar las actuaciones.

Debido al uso y carácter vecinal de la zona se pretende realizar un rodonal con calzada única, ampliando las zonas peatonales, dentro de las posibilidades de espacio existente, igualando la actuación anteriormente ejecutada, obteniendo las siguientes actuaciones:

Calle Luisa Ramos Medina.

- Reordenación de la actual vía, para crear un carril bidireccional y aumentar el ancho de las aceras en ambos márgenes.
- Ejecución de una red de pluviales y el sistema de recogida superficial de las aguas.
- Ejecución de una red de saneamiento, en el tramo que no existe, ejecutando las acometidas domiciliarias.
- Ejecutar las canalizaciones y arquetas necesarias para el soterramiento futuro de las redes de B.T. y A.P.



Vista de la Calle Luisa Ramos Medina, al inicio de la actuación, obsérvese actuación realizada.



Vista de la Calle Luisa Ramos Medina, al final de la actuación.

Calle Josefa Machín de Morales.

- Reordenación de la actual vía, para crear un carril bidireccional y aumentar el ancho de la acera en el margen junto a las fachadas de las viviendas.
- Realizar una red de pluviales y el sistema de recogida superficial de las aguas.
- Ejecutar las canalizaciones y arquetas necesarias para el soterramiento futuro de las redes de B.T.
- Ejecución de las canalizaciones, arquetas y cimentación de los báculos de A.P, junto al muro malecón.
- Mejorar los accesos a la zona de baño.
- Colocación de bolardos para impedir el aparcamiento de los vehículos en las zonas aledañas de acceso a la zona de baños.
- Reparación del muro malecón existente.



Vista general de la Calle Josefa Machín Morales.

2 OBJETO DEL PROYECTO

El objeto del presente proyecto es definir, calcular, medir y valorar las obras necesarias para la realización de la plataforma rodonal en las calles Luisa Ramos Medina y Josefa Machín de Morales.

3 UBICACIÓN DE LA ACTUACIÓN

La actuación a desarrollar en el presente proyecto se desarrolla en la calles Luisa Ramos Medina y Josefa Machín Morales, en el barrio de San Andrés, perteneciente al T.M. de Arucas. En los **planos Nº1 y 2 "Situación y Emplazamiento"**, se puede observar la ubicación exacta de la zona de actuación.

4 PLANEAMIENTO URBANISTICO DE LA ZONA DE ACTUACIÓN

En el **plano nº3 "Planeamiento Urbanístico",** se refleja la ordenación urbanística de los terrenos en los cuales se ubica la actuación objeto del presente proyecto. Como se puede observar los terrenos objeto de la actuación pertenecen al Plan de Ordenación Especial San Andrés-Quintanilla.

Permitiendo la realización de la actuación a desarrollar en el presente proyecto, que se basa en tareas de mantenimiento y adaptación de las infraestructuras existentes al uso de la zona, sin modificación significativa de las infraestructuras.

En el **anejo nº5 "Justificación Urbanística",** se puede apreciar la clasificación y usos permitidos en el suelo objeto de la actuación.

5 DESLINDE MARÍTIMO TERRESTRE

La reordenación de las vías proyectadas en el presente proyecto se sitúa en la zona de servidumbre de protección de costas, como se puede apreciar en el **plano nº 4. "Deslinde Marítimo Terrestre".**

Las actuaciones reflejadas en el presente proyecto no se encuentran entre los usos prohibidos definidos en el artículo nº 25, de la Ley, 22/1.998, de 22 de Julio, de Costas.

6 SUPERFICIE DE OCUPACIÓN DE LA ZONA DE SERVIDUMBRE DE PROTECCIÓN DEL DOMINIO PÚBLICO MARÍTIMO TERRESTRE A OCUPAR.

En el **plano nº 4.1. "Ocupación Deslinde Marítimo Terrestre",** se refleja la superficie de la zona de actuación afectada por la Servidumbre de Protección de Costas.

Total superficie ocupada: 1.395,482m^2

7 DESCRIPCIÓN DE LA ZONA DE ACTUACIÓN

En la actualidad las zonas de actuación presentan lo siguiente:

Calle Luisa Ramos Medina.

- Vial con plataforma asfaltada con un ancho muy irregular comprendido entre 7,25m en el inicio de la actuación y 2,75m en el estrangulamiento situado al final de la actuación, con un carril para los sentidos de circulación.
- Acera de naciente, en dos tramos inconexos con un ancho irregular comprendido entre 0,70-1,15m.
- Acera de poniente, no discurre por la totalidad del trazado, siendo su ancho de 0,9m aproximadamente.

Calle Josefa Machín Morales.

- Vial con plataforma asfaltada con un ancho muy irregular comprendido entre 8,25m en el inicio de la actuación y 5m en el final de la vía actuación, con un carril para ambos sentidos de circulación.
- Acera de naciente, no existe.
- Acera de poniente, en dos tramos inconexos con un ancho irregular de 0,70m.

La zona actuación contenida en las calles Luisa Ramos Medina y Josefa Machín de Morales, perteneciente al barrio de San Andrés, se puede apreciar en la serie de planos nº6 "Planta General".

8 ESTRATEGIA DE ACTUACIÓN

En el diseño de la reordenación de las calles objeto del presente proyecto, se han considerado las siguientes estrategias de actuación:

Calle Luisa Ramos Medina.

- Reordenación de la actual vía, para crear una plataforma única, compuesta por:
    - Un carril de circulación bidireccional.
    - Aceras en ambos márgenes, cuando exista ancho suficiente.

- Realizar una red de pluviales y el sistema de recogida superficial de las aguas.
- Realizar una red de saneamiento, en el tramo que no existe, ejecutando las acometidas domiciliarias.
- Ejecutar las canalizaciones y arquetas necesarias para el soterramiento futuro de las redes de B.T. y A.P.

Calle Josefa Machín de Morales.

- Reordenación de la actual vía, para crear una plataforma única, compuesta por:
  - Un carril de circulación bidireccional.
  - Aceras en ambos márgenes, cuando exista ancho suficiente.
- Realizar una red de pluviales y el sistema de recogida superficial de las aguas.
- Ejecutar las canalizaciones y arquetas necesarias para el soterramiento futuro de las redes de B.T.
- Ejecución de las canalizaciones, arquetas y cimentación de los báculos de A.P, junto al muro malecón.
- Mejorar los accesos a la zona de baño.
- Colocación de bolardos para impedir el aparcamiento de los vehículos en las zonas aledañas de acceso a la zona de baños.
- Reparación del muro malecón existente.

9 SOLUCIÓN ADOPTADA

La solución adoptada debe enmarcarse en el ancho existente entre la alineación de las fachadas de las viviendas situadas en el margen de poniente y el muro-malecón del margen de naciente en la calle Josefa Machín Morales.

En el resto de la actuación la solución adoptada debe enmarcarse en el ancho existente entre la alineación de las fachadas de las viviendas situadas en ambos márgenes de la vía.

A continuación se describe la solución adoptada en cada zona de actuación.

Calle Luisa Ramos Medina

- **<u>Tramo inicial</u>**

  - Acera de poniente, con un ancho de 2,25m.
  - Carril bidireccional, con un ancho de 3,30m.
  - Acera margen naciente, con un ancho variable entre 2,50 y 1,65m.
  -

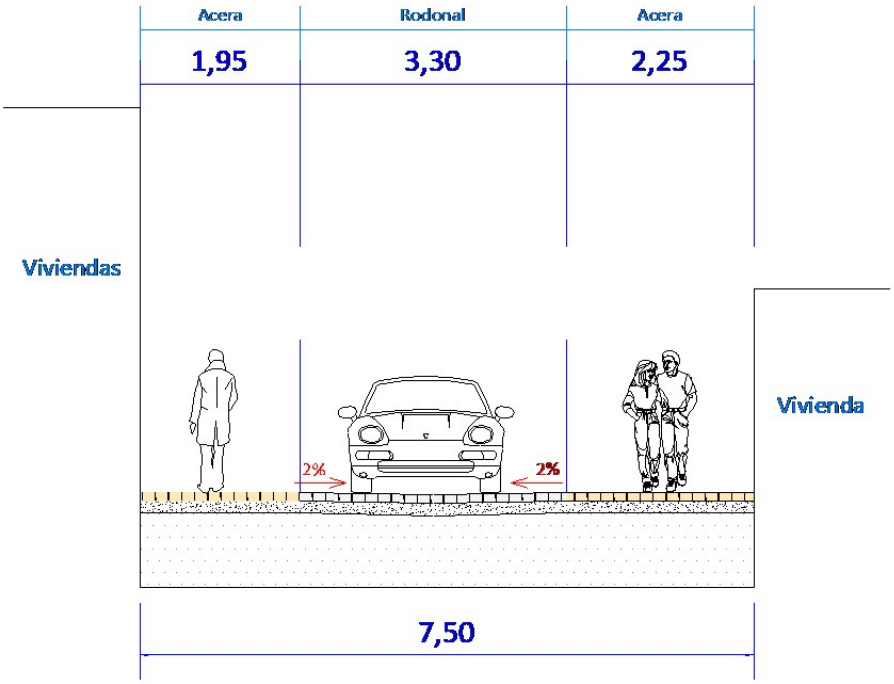

- **<u>Tramo final</u>**

  - Acera de poniente, no se realiza debido al ancho entre existente entre fachadas.
  - Carril bidireccional, con un ancho variable entre 2,65 y 4,57m.
  - Acera margen naciente, no se realiza debido al ancho entre existente entre fachadas.

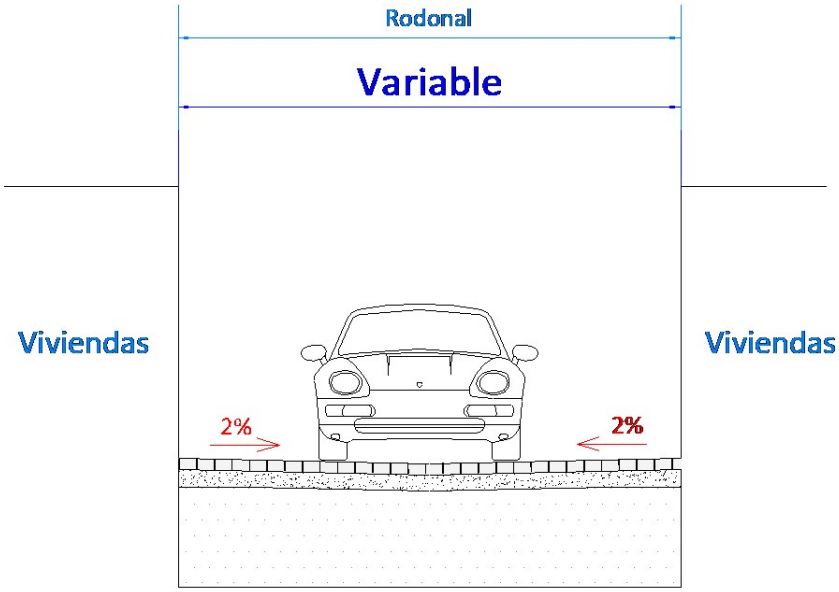

Calle Josefa Machín Morales

- Carril bidireccional, con un ancho de 3,60m.
- Acera margen naciente, con un ancho 2,50m.

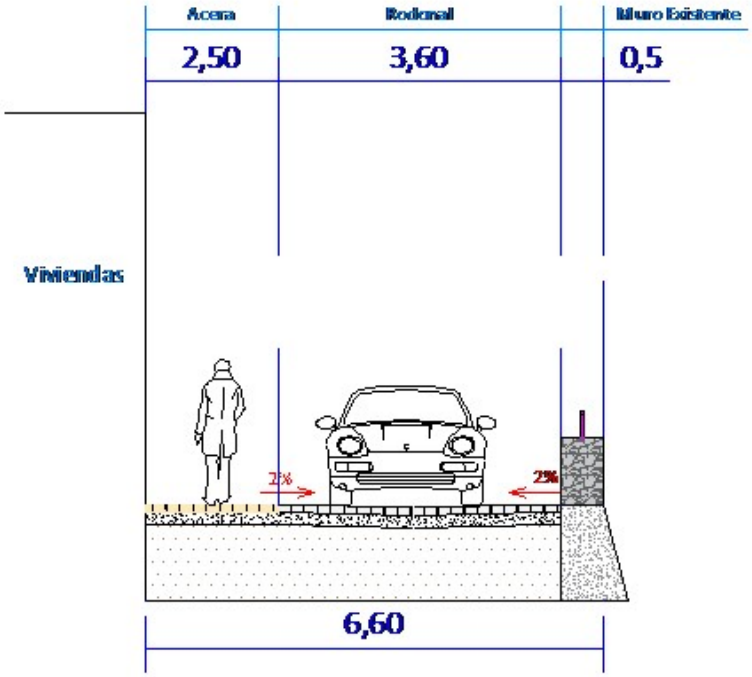

10 DESCRIPCIÓN DE LAS OBRAS

Antes del inicio de la obra se procederá al replanteo de las distintas zonas reflejadas en la secciones tipo expuestas en el aparatado anterior, con la intención de delimitar la zona de actuación, comprobación del replanteo y posteriormente proceder al vallado perimetral de la zona de actuación en cada momento.

A continuación pasamos a describir las obras objeto de la actuación del presente proyecto básico.

- **Movimiento de Tierras y Demoliciones.**

Se realizarán las demoliciones y movimiento de tierras necesarias para la colocación de los distintos elementos, como son:

- Demolición de aceras existentes de la zona de actuación.
- Demolición del pavimento asfáltico necesario para la instalación del pavimento de adoquines, canalizaciones, pozos, arquetas, etc.
- Aperturas de zanjas para:
    - Colocación de canalizaciones.
    - Arquetas, pozos.
    - Etc.
- Cajeado de la totalidad de la superficie de actuación para colocar el paquete de pavimentación.
- Compactado de la explanada, hasta alcanzar el 95% del Proctor modificado.
- Picado y saneado del muro malecón en la calle Josefa Machín de Morales.
- Realización de los rellenos necesarios en:
    - Rellenos de las zanjas de las canalizaciones.
    - Etc.

- **Pavimentación de aceras y rodonal.**

En este capítulo se ejecutarán las unidades de pavimentación del paseo.

- Colocación y compactación de 20cm de espesor de subbase de zahorra artificial, sobre la cual se ejecutará la pavimentación del paseo.
- Colocación del pavimento de las aceras y zonas de esparcimiento, formado por adoquines Terana Light de 4,8cm de espesor, en las zonas peatonales y Terana Art de 7cm de espesor, en la zona del rodonal. Diferenciando el color en zonas peatonales y zonas de rodadura.

- **Estructura y Albañilería.**

  - Reparación del muro-malecón en la calle Josefa Machín de Morales.
  - Mejora de los accesos a la zona de baño.
  - Mejora de la rampa situada al final de la calle Josefa Machín de Morales.
  - El aplacado de laja gris en el muro-malecón se contempla en las mejoras que se oferten en la licitación de la obra.

- **Red de Saneamiento**

Realización de una red de saneamiento en la calle Luisa Ramos Medina, para dejar fuera de uso la red existente que pasa bajo las viviendas. Compuesta por:

- Colector de PEAD corrugado Ø315mm y los pozos de registro necesarios.
- Realización de las acometidas domiciliarias.

- **Red de Pluviales.**

Realización de una red de pluviales en ambas calles, para recoger las aguas pluviales generadas en el rodonal. Los imbornales se ubicarán en el eje de los rodonales, creando un caz central que recoge las aguas y las vierte en los imbornales. Compuesta por:

- Colector de PEAD corrugado Ø315mm y los pozos de registro necesarios.
- Colocación de los imbornales con su bandeja de hormigón perimetral que facilita la entrada de las aguas.

- **Servicios e instalaciones.**

Se colocarán en ambas calles las canalizaciones necesarias para soterrar la red de B.T., en el futuro. Compuesta por:

  - Dos canalizaciones de PE Ø200mm
  - Arquetas de paso y registro tipo AR-1 y AR-2.

En la calle Josefa Machín de Morales, se instalará junto al muro-malecón una red de A.P., las cimentaciones y arquetas de registro para homogeneizar la actuación con la realizada con anterioridad. Compuesta por:

  - Dos canalizaciones de PE Ø110mm
  - Arquetas de registro y de paso de 50x50cm.

En la calle Luisa Ramos Medina, se instalará dos canalizaciones de PE Ø110mm y las arquetas de registro para el futuro soterramiento de la instalación de A.P.

Se cambiarán los registros de las arquetas existentes, colocando tapas y marcos en material composite para evitar los efectos de la oxidación en las mismas.

  - Retirada y restitución de los registros de las arquetas o pozos en mal estado.
  - Recrecido de los registros de las arquetas de los distintos servicios.

- **Carpintería.**

  - Se colocará un pasamano sobre el muro malecón, en estructura con aluminio inoxidable, aleación marina 6005AT6, chapas en aleación 5754. Uniones soldadas por procedimiento MIG con una intensidad de 210A a 25V de tensión, aportando hilo de aleación S-AlMg 5, D12mm, bajo atmosfera de gas Argón a un cauda de 245 l/m. La estructura estará conformada por pilar de D 30mm y travesaños de aluminio tubular de D 40mm, recibido al muro con placa de 8mm y 4 tacos con tornillos de D12mm. Terminación en crudo, lavado con acido.

- Se colocará un pasamano homologado en el lateral de la rampa de acceso a la zona de baño, realizado en aluminio, compuesto por, estructura de aluminio inoxidable, aleación marina 6005AT6, chapas en aleación 5754. Uniones soldadas por procedimiento MIG con una intensidad de 210A a 25v de tensión, aportando hilo de aleación S-AlMg 5, D-12mm, bajo atmósfera de gas de Argón aun caudal de 24 l/m. La estructura está formada por perfiles tubulares de D40mm, soporte en redondo de 10mm recibido a la pared con placa de 8mm y 4 tornillos de D-12mm Terminación en crudo, lavado con acido.
- Colocación de una barandilla en la pasarela y escalera de acceso a la zona de baño, así como en la rampa ubicada el final de la calle Josefa Machín de Morales. La barandilla esta formada por aluminio Modelo GAM1, compuesta por, estructura de aluminio inoxidable, aleación marina 6005AT6, chapas en aleación 5754. Uniones soldadas por procedimiento MIG con una intensidad de 210A a 25v de tensión, aportando hilo de aleación S-AlMg 5, D-12mm, bajo atmósfera de gas de Argón aun caudal de 24 l/m. La estructura esta formada por perfiles y travesaños de aluminio 60x45x3, balaustres en perfil de aluminio Gam con una separación máxima de 100mm según norma. Arriostrado al paramento mediante placa de anclaje de 15x15cm y 8mm de espesor, anclada con 4 tornillos D12mm, con rosca ciega. Terminación en crudo, lavado con acido.
- Colocación de bolardos en la zona de acceso a la playa para evitar que aparquen vehículos, las defensas-bolardo, realizadas con perfil de sección circular de 50,8mm de diámetro (2 pulgadas), de acero inoxidable AISI 304L mate, con imprimación acabado termolacado en color negro, de medidas 1.000mm de altura, hasta la base de la curva, con un ancho de 390mm con curvas laterales que se unen en un tramo recto hasta alcanzar el ancho definido, con suplementos de 300mm en cada pata para embutir en el firme, con sus repectivas garras de anclaje. Altura total 1.300mm.

- **Señalización y balizamiento.**

Se procederá a la ejecución de la señalización vertical de los viales, como se puede observar en los planos.

La señalización vertical se ubicará en las zonas que no interfieran con el paso de peatones y que sean visibles desde los viales.

La velocidad del vial se limitará a 20Km/h.

- **Señalización y balizamiento de las obras.**

La obra estará balizada y señalizada en todo momento, realizando el traslado del balizamiento de la obra a medida que avance la obra.

No se permitirá en ningún momento el tráfico de peatones en las zonas de obra, es por ello que se habilitarán sendas peatonales protegidas, para permitir el paso de los peatones a los servicios existentes en la zona.

- **Servicios afectados e imprevistos.**

Se ha incluido en el presupuesto una partida alzada a justificar en servicios afectados e imprevistos, con la intención de restituir aquellos servicios o instalaciones que pudieran verse afectados durante la ejecución de las obras.

Si se produjera la afección de algún servicio o instalación durante el transcurso de la obra se notificará al titular del servicio o instalación afectada, procediendo a su reparación con las prescripciones del titular del servicio o instalación, garantizando la restitución total de los servicios o instalaciones afectados

11 PLIEGO DE PRESCRIPCIONES TÉCNICAS

El proyecto constructivo contemplará en su **documento nº3 un "Pliego de Prescripciones Técnicas de la Obra"**, el cual se redactará teniendo en cuenta las condiciones usuales en este tipo de obra. Procurando dejar definidas, de forma clara y precisa, las obras a realizar y las condiciones que deberán cumplir los materiales y la ejecución de las obras. Igualmente se detallarán las formas de

medición y valoración de las unidades de obra, el plazo de garantía y las pruebas previstas para la recepción.

12 OBRA COMPLETA

Cumpliendo con lo prescrito en el artículo 127.2 del Reglamento General de la Ley de Contratos de las Administraciones Públicas (Real Decreto 1098/2001, de 12 de octubre), la actuación a ejecutar comprenderá una obra completa en el sentido de que una vez terminada cada fase sean susceptibles de ser entregadas al uso general.

13 TITULARIDAD DE LA OBRA

Las actuaciones recogidas en el presente proyecto básico, serán de titularidad del Excmo. Ayuntamiento de Arucas, una finalizadas las obras, reflejadas en el preceptivo proyecto constructivo.

14 ESTUDIO DE IMPACTO AMBIENTAL

En el proyecto constructivo basado en el presente proyecto básico se reflejará un documento en el cual se cumpla la Normativa Medioambiental, de acuerdo con la Ley 14/2014, de 26 de diciembre, de Armonización y Simplificación en materia de Protección del Territorio y de los Recursos Naturales.

15 ESTUDIO DE SEGURIDAD Y SALUD.

En el proyecto constructivo basado en el presente proyecto básico se adjuntará el preceptivo Estudio de Seguridad y Salud en cumplimiento del Real Decreto 1627/1997, de 24 Octubre, por el que se establecen las disposiciones mínimas de seguridad y salud en las obras de construcción.

16 ESTUDIO DE GESTION DE RESIDUOS.

En el proyecto constructivo basado en el presente proyecto básico se adjuntará el preceptivo Estudio de Gestión de Residuos de construcción y demolición, en cumplimiento del Real Decreto 105/2008, de 1 de febrero, por el que se regula la producción y gestión de los residuos de construcción y demolición.

17 PLAZO DE EJECUCIÓN

Se establece un plazo máximo para esta obra de **CUATRO MESES**, (4 meses), a contar desde la fecha de firma del acta de replanteo de la obra.

18 REVISIÓN DE PRECIOS

Según se establece en la Ley 03/2011, de 14 de Noviembre, de Contratos del Sector Público en su:

> ***LIBRO I.*** *CONFIGURACION GENERAL DE LA CONTRATACION DEL SECTOR PUBLICO Y ELEMENTOS ESTRUCTURALES DE LOS CONTRATOS.*
>
> ***TITULO III.*** *OBJETO, PRECIO Y CUANTIA DEL CONTRATO.*
>
> ***CAPÍTULO II.*** *Revisión de precios en los contratos de las administraciones públicas*
>
> ***Artículo 89****. Procedencia y límites.*
>
> *1. La revisión de precios en los contratos de las Administraciones Públicas tendrá lugar, en los términos establecidos en este Capítulo y salvo que la improcedencia de la revisión se hubiese previsto expresamente en los pliegos o pactado en el contrato, cuando éste se hubiese ejecutado, al menos, en el 20 por 100 de su importe y hubiese transcurrido un año desde su formalización. En consecuencia, el primer 20 por 100 ejecutado y el primer año transcurrido desde la formalización quedarán excluidos de la revisión.*

Por consiguiente, no será de aplicación la revisión de precios en el contrato de ejecución de las obras incluidas en el preceptivo proyecto constructivo, basado en el presente proyecto básico.

19 CLASIFICACIÓN DEL CONTRATISTA

Clasificación de contratista cambio de normativa: Número 1 del artículo 65 redactado por el apartado uno del artículo 43 de la Ley 14/2013, de 27 de septiembre, de apoyo a los emprendedores y su internalización (B.O.E., 28 de Septiembre). Vigencia: 29 de septiembre de 2013. Cambio de los importes que requieren clasificación.

Artículo 65. TRLCSP.

Para contratar con las Administraciones Públicas la ejecución de contratos de obras cuyo valor estimado sea igual o superior a 500.000 euros, o de contratos de servicios cuyo valor estimado sea igual o superior a 200.000 euros, será requisito indispensable que el empresario se encuentre debidamente clasificado. Sin embargo, no será necesaria clasificación para celebrar contratos de servicios comprendidos en las categorías 6, 8, 21, 26 y 27 del Anexo II.

En el caso de que una parte de la prestación objeto del contrato tenga que ser realizada por empresas especializadas que cuenten con una determinada habilitación o autorización profesional, la clasificación en el subgrupo correspondiente a esa especialización, en caso de ser exigida, podrá suplirse por el compromiso del empresario de subcontratar la ejecución de esta porción con otros empresarios que dispongan de la habilitación y, en su caso, clasificación necesarias, siempre que el importe de la parte que debe ser ejecutada por éstos no exceda del 50 por ciento del precio del contrato.

Por tanto esta actuación no requiere la exigencia de clasificación del contratista.

20 DISPONIBILIDAD DE LOS TERRENOS.

Las obras se desarrollaran dentro de terrenos de propiedad municipal, por lo que no se precisa la ocupación de terrenos fuera de la propiedad municipal.

Por lo anteriormente expresado, no se requiere expropiación y los terrenos necesarios para las obras están totalmente disponibles, siendo de titularidad municipal, como se puede observar en el **anejo nº11 "Titularidad de los Terrenos".**

21 PRESUPUESTO ESTIMADO

21.1.-Presupuesto Estimado de ejecución material.

Asciende el presente presupuesto de ejecución material a la expresada cantidad de DOSCIENTOS CINCO MIL NOVECIENTOS NOVENTA Y DOS EUROS CON VEINTE Y CUATRO CENTIMOS **(205.992,24.-€).**

21.2.-Presupuesto Estimado de ejecución por contrata. (SIN IGIC).

Asciende el presente presupuesto de ejecución por contrata a la expresada cantidad de DOSCIENTOS CUARENTA Y CINCO MIL CIENTO TREINTA EUROS CON SETENTA Y SEIS CÉNTIMOS **(245.130,76.-€).**

22 DOCUMENTOS DE QUE CONSTA EL PROYECTO BASICO

El presente proyecto básico consta de los siguientes documentos:

- **DOCUMENTO Nº 1. MEMORIA**
  - Memoria Descriptiva.
  - Memoria Justificativa. Anejos.
    - Anejo 1: Fotográfico.
    - Anejo 2: Estudio de Impacto Ambiental
    - Anejo 3: Servicios Existentes
    - Anejo 4. Accesibilidad

- Anejo 5: Justificación Urbanística.
- Anejo 6: Estudio Básico de Seguridad y Salud.
- Anejo 7: Gestión de Residuos.
- Anejo 8: Pavimento de Aceras.
- Anejo 9: Programa de Trabajo.
- Anejo 10: Justificación de Precios.
- Anejo 11: Titularidad Municipal.
- Anejo 12: Declaraciones Responsables.

- **DOCUMENTO Nº 2. PLANOS**

  - Plano 1. Situación.
  - Plano 2. Emplazamiento.
  - Plano 3. Planeamiento Urbanístico.
  - Plano 4. Deslinde Marítimo Terrestre.
  - Plano 5. Topográfico. Plano Índice.
    - Plano 5.1 Topográfico. Hoja 1.
    - Plano 5. Topográfico. Hoja 2.
  - Plano 6. Planta General. Plano Índice.
    - Plano 6.1 Planta General. Hoja 1.
    - Plano 6.2 Planta General. Hoja 2.
  - Plano 7. Planta General. Cotas. Plano Índice.
    - Plano 7.1 Planta General. Cotas. Hoja 1.
    - Plano 7.2 Planta General. Cotas. Hoja 2.
  - Plano 8. Red de Saneamiento. Plano Índice.
    - Plano 8.1 Red de Saneamiento. Hoja 1.
    - Plano 8.2 Red de Saneamiento. Hoja 2.
  - Plano 9. Red de Pluviales. Plano Índice.
    - Plano 9.1 Red de Pluviales. Hoja 1.
    - Plano 9.2 Red de Pluviales. Hoja 2.
  - Plano 10. Red de Alumbrado Público. Plano Índice.
    - Plano 10.1 Red de Alumbrado Público. Hoja 1.

- Plano 10.2 Red de Alumbrado Público. Hoja 2.
- Plano 11. Red de Baja Tensión. Plano Índice.
  - Plano 11.1 Red de Baja Tensión. Hoja 1.
  - Plano 11.2 Red de Baja Tensión. Hoja 2.
- Plano 12. Secciones Tipo. Planta.
  - Plano 12.1 Secciones Tipo.
- Plano 13. Señalización de obras.

- **DOCUMENTO Nº 3. DOCUMENTO Nº 3. PLIEGO DE PRESCRIPCIONES TÉCNICAS**

- **DOCUMENTO Nº 4. PRESUPUESTO**

  - Mediciones
  - Cuadro de Precios Nº1
  - Cuadro de Precios Nº2
  - Presupuesto

AUTOR DEL PROYECTO

D. Pedro Quintana Martín

Noviembre de 2.017.



EXCMO. AYUNTAMIENTO DE ARUCAS

Memoria Justificativa. Anejos.

EXCMO. AYUNTAMIENTO DE ARUCAS

Anejo 1: Fotográfico.

ÍNDICE

1 A□T□□□D□□T□□ 2

□ D□□□M□□TA□□□□ □□T□□R□□□□A 2

1 ANTECEDENTES

□□□re□e□te a□e□ t□e□e □a □te□□□□ de re□□ar e□e□tad□ a□tua□de □a □□□a de a□tua□□□ de□ □re□e□te □r□□e□t□ □□□□□□ A □□□t□ua□□□ □e re□□a□ d□t□ta□ □t□□ra□□a□de □a □□□a□□□ u□ □re□e □□□ e□tar□□

2 DOCUMENTACIÓN FOTOGRÁFICA



Fotografía Nº1. □□ta □e□era□de □a □□□t□ua□□□ de □a a□tua□□□ e□ □a □a□e □u□a Ra□ □□Med□a□



Fotografía Nº2. □□ta □e□era□de□□a□e□ □□□e□a Ma□□□□ de M□ra□e□□



Fotografía Nº3. Deta□e a□□e□□ a □a □a□a e□e□□a□e□ □□□e□a Ma□□□□ de M□ra□e□□



Fotografía Nº4. Deta□e □a□a□e□e□e□a□e□ □□□e□a Ma□□□□ de M□ra□e□□



Fotografía Nº5. Deta□e de□e□tad□ de □□□re□□□tr□□de □a□arqueta□□



Fotografía Nº6. □□□t□□ua□□□□ de □a □a□e □u□□a Ra□ □□ Med□□a□



Fotografía Nº7. □□□ta □e□era□de □a □□□a de a□tua□□□□□



Fotografía Nº8. □□□ta □e□era□de □a □□□a de a□tua□□□□□



Fotografía Nº9. Deta□e a□□e□□a □□□e□da□e□ □a □a□e □u□□a Ra□ □□Med□□a□



Fotografía Nº10. □□ta de□□□a□de □a □□□a de a□tua□□□□ e□ □a □a□e □u□□a Ra□ □□Med□□a□□□□□ te □e□te□□



EXCMO. AYUNTAMIENTO DE ARUCAS

Anejo 2: Estudio de Impacto Ambiental.

ÍNDICE

1. OBJETO DE ESTE INFORME 2
2. PROYECTO, UBICACIÓN Y CARACTERÍSTICAS 2
3. TRAMITACIÓN AMBIENTAL 3
3.1 Antecedentes 3
3.2 Normativa sobre tramitación ambiental actual a consultar 3
4. CONCLUSIONES 5

1. OBJETO DE ESTE INFORME

□□□□et□ de e□te □□□r□e e□ de□t□□ar □a □□□□u□ta □□□re e□□□ □t□ de a□□a□□□ □□rre□□□□d□e□te de□ □r□□ed□□ e□t□ de e□a□ua□□□ a□ □e□ta□ de□ □r□□e□t□ □e□u□da □a□e de□R□d□□a□e□ a □a□e □u□a Ra□ □□Med□a□□

2. PROYECTO, UBICACIÓN Y CARACTERÍSTICAS

□□ □te□□□□ de□ □□□□ □□ A□u□ta□ e□t□ de Aru□a□□ e□ □u□ tarea□ de □a□te□□ e□t□ de □a□ □□rae□tru□tura□ □u□□□a□e□□ □e□□rar e□e□tad□ de □a □a□e □u□a Ra□ □□Med□a□□□□reta□e□te e□e□tra□ □de a□□e□□a □a □a□a□ De□d□a□u□□ □□ar□□ter □e□□a□de □a □□□a □e □rete□de rea□□ar u□ r□d□□a□□□□ □a□ada □□□a□a□ □□a□d□ □a□ □□□a□ □eat□□a□e□ □de e□□ar□□ e□t□□ rea□d□ u□a □□□a de e□□ar□□ e□t□ que □te□re e□u□□ ur□a□□ □□□ e□u□□ de □a□ □□□a□ de □a□□□□□te□□e□d□ □a□ □□□u□e□te□a□tua□□□e□□

- □ □a□e □u□a Ra□ □□Med□a□
  - o Re□rde□a□□□ de □a a□tua□□□a□□ara □rear u□ □arr□□□d□re□□□□a□□ au□e□tar e□a□□□□ de □a□a□era□e□a□ □□□ □ □r□e□e□□
- □ □a□e □□□e□a Ma□□□□ de M□ra□e□□
  - o Re□rde□a□□□ de □a a□tua□□□a□□ara □rear u□ □arr□□□d□re□□□□a□□ au□e□tar e□a□□□□ de □a□a□era□e□a□ □□□ □ □r□e□e□□
  - o □□□□a□□□ de □ □□□□ar□ ur□a□□ e□ □a □□□a de a□tua□□□□□a□□□□ □□a□e□era□□
  - o Me□□rar □□a□□e□□□a □a □□□a de □a□□□
  - o Re□ara□□□□ de□□ ur□ □a□e□□□ e□□te□te□
- □

3. TRAMITACIÓN AMBIENTAL

3.1 Antecedentes

[illegible]a a[illegible]tua[illegible] a de[illegible]arr[illegible]ar e[illegible] e[illegible]re[illegible]e[illegible]te [illegible]r[illegible]e[illegible]t[illegible] [illegible]e de[illegible]arr[illegible]a e[illegible] [illegible]a [illegible]a[illegible]e [illegible]u[illegible]a Ra[illegible] [illegible] Med[illegible]a[illegible] e[illegible] e[illegible] [illegible]arr[illegible] de [illegible]a[illegible] A[illegible]dr[illegible] T[illegible]r[illegible] [illegible] Mu[illegible]a[illegible] de Aru[illegible]a[illegible] [illegible] [illegible]a[illegible] [illegible]1 [illegible] [illegible]tua[illegible] [illegible] [illegible] [illegible]a[illegible]a[illegible] [illegible]e[illegible]t[illegible]e [illegible]uede [illegible]er[illegible]ar [illegible]a u[illegible]a[illegible] e[illegible]a[illegible]ta de [illegible]a [illegible]a de a[illegible]tua[illegible]

3.2 Normativa sobre tramitación ambiental actual a consultar

Ámbito Estatal

[illegible]a tra[illegible]ta[illegible] a[illegible] [illegible]e[illegible]ta[illegible]de [illegible]ar[illegible]ter [illegible]tata[illegible]a [illegible]u[illegible]tar e[illegible] [illegible]a [illegible]rre[illegible]d[illegible]e[illegible]te a [illegible]a [illegible]e[illegible] [illegible]1[illegible]1[illegible] de [illegible] de d[illegible]e[illegible] [illegible]re[illegible]de e[illegible]a[illegible]ua[illegible] a[illegible] [illegible]e[illegible]ta[illegible] e[illegible] [illegible]a que e[illegible]ta[illegible]e[illegible]e e[illegible] [illegible]u art[illegible]u[illegible] [illegible] [illegible]a re[illegible]a[illegible] de [illegible]r[illegible]e[illegible]t[illegible] que [illegible] [illegible]et[illegible] de a[illegible]a[illegible] de e[illegible]ta [illegible]e[illegible]a [illegible]ea[illegible] [illegible]ed[illegible]a[illegible]te e[illegible]a[illegible]ua[illegible] a[illegible] [illegible]e[illegible]ta[illegible]rd[illegible]ar[illegible]a [illegible] [illegible] [illegible]ada[illegible]

[illegible]a[illegible] [illegible]ra[illegible] que [illegible] [illegible]re[illegible]de[illegible] e[illegible]te [illegible]r[illegible]e[illegible]t[illegible] e[illegible]t[illegible] e[illegible]ada[illegible] [illegible] [illegible] [illegible]ra[illegible] de re[illegible]a[illegible]ta[illegible] [illegible] a[illegible]d[illegible]a[illegible] [illegible]e[illegible]t[illegible] [illegible]a[illegible] [illegible]ua[illegible]e[illegible] [illegible]e e[illegible]e[illegible]utar[illegible] e[illegible] [illegible]a [illegible]dada [illegible]ara e[illegible]te u[illegible] [illegible]e[illegible]d[illegible] [illegible]e[illegible]e[illegible]ar[illegible]a [illegible]a e[illegible]a[illegible]ua[illegible] a[illegible] [illegible]e[illegible]ta[illegible]

Ámbito Comunidad Autónoma

[illegible]a [illegible]e[illegible] [illegible]a[illegible]ar[illegible]a 1[illegible]1[illegible] de [illegible] de d[illegible]e[illegible] [illegible]re de ar[illegible] [illegible]a[illegible] [illegible] [illegible] [illegible]a[illegible] e[illegible] [illegible]ater[illegible]a de [illegible]r[illegible]te[illegible] de[illegible]terr[illegible]t[illegible]r[illegible] [illegible]de [illegible] re[illegible]ur[illegible] [illegible]atura[illegible]e[illegible]

[illegible]re[illegible]e[illegible]ta tre[illegible] a[illegible]e[illegible] e[illegible] [illegible] [illegible]ua[illegible]e[illegible] [illegible]e [illegible]de[illegible]t[illegible]a [illegible] d[illegible]t[illegible]t[illegible] [illegible]r[illegible]e[illegible]t[illegible] que de[illegible]e[illegible] [illegible] eter[illegible]e a e[illegible]a[illegible]ua[illegible] a[illegible] [illegible]e[illegible]ta[illegible]e[illegible] [illegible]u [illegible] [illegible]rta[illegible]a[illegible]

- A[illegible]e[illegible] [illegible] [illegible]r[illegible]e[illegible]t[illegible] [illegible] et[illegible]d[illegible] a [illegible]a e[illegible]a[illegible]ua[illegible] de [illegible] [illegible]a[illegible]t[illegible] a[illegible] [illegible]e[illegible]ta[illegible] [illegible]rd[illegible]ar[illegible]a[illegible]
  - o [illegible]ru[illegible] 1[illegible]A[illegible]r[illegible]u[illegible]tura[illegible]u[illegible]tura [illegible] [illegible]a[illegible]ader[illegible]a[illegible]
  - o [illegible]ru[illegible] [illegible]du[illegible]tr[illegible]a e[illegible]tra[illegible]t[illegible]a[illegible]
  - o [illegible]ru[illegible] [illegible]du[illegible]tr[illegible]a e[illegible]er[illegible]t[illegible]a[illegible]

- ru du tra der r a de era r du e a ra de eta e
- ru du tra qu a etr qu a te t a e era
- ru r e t de rae tru tura
- ru r e t de e er a dr u a de e t de a ua
- ru r e t de trata e t de e t de re du
- ru tr r e t

- A e r e t et d a a e a ua de a t a e ta ada
  - ru 1 A r u tura u tura a ader a
  - ru du tra de r du t a e t
  - ru er ra e dra ad tra ta a e era e du tra e
  - ru du tra e er t a
  - ru du tra der r a de era r du e a ra de eta e
  - ru du tra qu a etr qu a te t a e era
  - ru r e t de rae tru tura
  - ru r e t de e er a dr u a de e t de a ua
  - ru tr r e t
  - ru 1 u e te r e t que e de arr e e e a atura e r te d r a e a ter a a a a

- A e r ter ara deter ar u r e t de a e de e eter e a e a ua de a t a e ta rd ara
  - ara ter t a de r e t
  - a de r e t
  - ara ter t a de te a a t

4. CONCLUSIONES

□a□ □□ra□ □□□et□ de□□r□□e□t□ □□e□u□da □a□e de□R□d□□a□e□ □a □a□e □u□□a Ra□ □□ Med□□a□□ □□r□a □arte de □a□ □□ra□ □□□u□da□ e□ e□ □□□u□t□ de a□tua□□□e□ □e□e□ar□a□ □ara □a re□a□□□ta□□□ □ a□□□d□□□□a□ □e□t□ de □a □tada □a□e□ □□□ □ □d□□□a□□□ □u□ta□□a□de □a □□rae□tru□tura e□□te□te□ □□ e□ta□d□ re□□□□da□ e□ □□□□u□□ de □□□ tre□ a□e□□□ de □a □re□e□te □e□□□□r □□ □ua□□□ e□ □e□e□ar□ □□□ eter□e a e□a□ua□□□□ a□ □□e□ta□

□□aut□r de□□r□□e□t□□
□□□e□□er□ □ □□□□□□ □□□□□□1□□

□edr□ Qu□□ta□a Mart□□□

Noviembre 2.017



EXCMO. AYUNTAMIENTO DE ARUCAS

Anejo 3: Servicios Existentes.

ÍNDICE

1. ANTECEDENTES. 2

2. DOCUMENTACIÓN SERVICIOS EXIISTENTES. 2

1. ANTECEDENTES.

En el presente anejo se presenta la documentación recibida de las distintas empresas suministradoras de servicios, las cuales pueden tener instalaciones en la zona, por lo que es necesario conocer su ubicación exacta para minimizar afecciones ocasionadas a las mismas por el desarrollo de las obras de este proyecto.

2. DOCUMENTACIÓN SERVICIOS EXIISTENTES.

A continuación se anexa la documentación de las empresas que suministran servicios en la zona de trabajo.

CANARAGUA

Destinatario	***CANARIAS INGENIERÍA CIVIL, S.L.P.*** *A/A.: D. Gustavo Mejias Fleitas* *Avda. Insp. Farm. Mª del Pino Suárez, 2 – 1º, 35200 – Telde* *Tf: 928.70.31.70 – 620.82.39.98*
Fecha	*21 de noviembre de 2017*
Asunto	*Informe de servicios afectados en el ámbito de la **"Segunda Fase del Rodonal en la Calle Luisa Ramos Medina"**.*

Muy Señores nuestros:

CANARAGUA CONCESIONES, S.A., como empresa concesionaria del Servicio de abastecimiento y saneamiento del municipio de Arucas:

En relación a la solicitud de servicios afectados recibida en nuestras oficinas el 1 de Junio de 2017, Canaragua ha dispuesto componentes informacionales que permiten a los usuarios obtener información de la infraestructura hidráulica, siendo ésta de carácter orientativo, tanto en lo que se refiere a la situación en superficie como a la cota del terreno.

Es por ello que adjunto al presente informe de servicios afectados se le remite plano de RED MUNICIPAL DE ABASTECIMIENTO y SANEAMIENTO existente en la zona de afección.

Los trazados indicados en planos son meramente orientativos, pudiendo existir conducciones que no se hayan graficado. Asimismo no se indican las distancias a la fachada, ni la profundidad de las redes.

Las roturas ocasionadas en cualquiera de las redes municipales, estén o no graficadas en los planos adjuntos, que puedan ocasionarse (por obras, conexiones, etc), *serán responsabilidad de la persona física o Empresa que realice dicha actuación*. Asimismo, deberán abonar a CANARAGUA CONCESIONES S.A. los gastos que surjan de la reparación de la misma, así como el coste de agua que se estime se haya perdido por la rotura.

El Promotor o empresa adjudicataria de las obras deberá ponerse en contacto con esta Sociedad antes del comienzo de las mismas, para indicarle sobre el terreno el trazado exacto de las conducciones y coordinar la ejecución de las mismas.

Capataz *(D. Juan Francisco Sánchez Melián)*	639.144.221
Averías	900.100.157

Sin otro particular y estando a su disposición para cualquier aclaración que precise le saludamos atentamente.

Arucas a 21 de Noviembre de 2017

Fdo. Daniel J. Reyes García

Jefe de Servicio

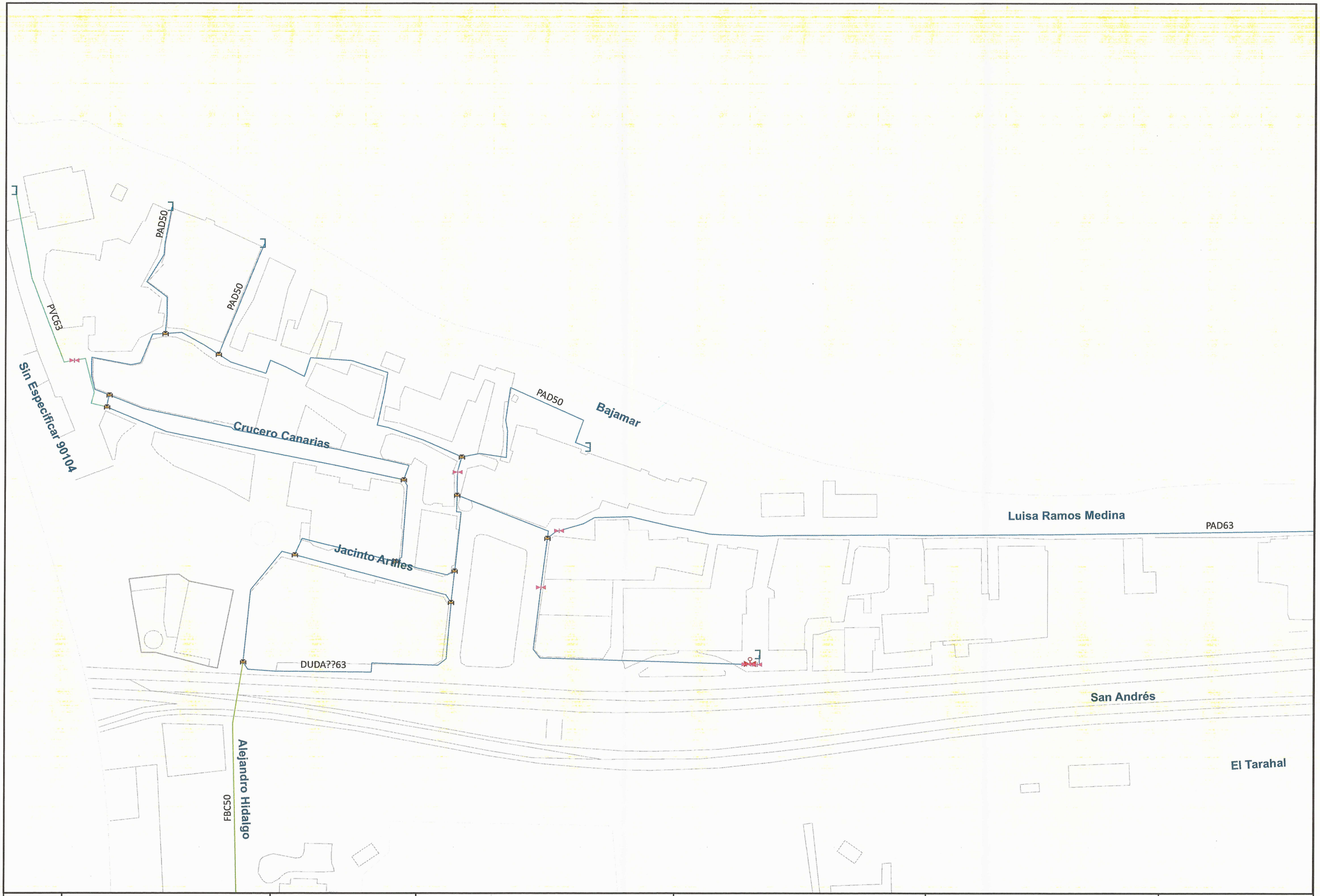

CANARAGUA

INFORME SERVICIOS AFECTADOS

Título del plano:

Segunda Fase del Rodonel en la Calle Luisa Ramos Medina

Plano de:

ABASTECIMIENTO

Localización: T.M. Arucas

Solicitado por: CANARIAS INGENIERIA CIVIL, SLP.

Fecha: Noviembre 2017

Núm. plano: 1

Hoja: 1



CANARAGUA

INFORME
SERVICIOS AFECTADOS

Título del plano:

Segunda Fase del Rodonel en
la Calle Luisa Ramos Medina

Plano de:

SANEAMIENTO

Localización: T.M. Arucas

Solicitado por:
CANARIAS INGENIERIA CIVIL, SLP.

Fecha: Noviembre 2017

Núm. plano: 1

Hoja: 1

UNELCO-ENDESA

CONDICIONANTES TÉCNICOS DE ENDESA DISTRIBUCIÓN ELÉCTRICA

Acompañando la información aportada de planos, Endesa Distribución Eléctrica pone en su conocimiento los condicionantes a seguir al realizar trabajos en proximidad de nuestras instalaciones:

- El plano que se les envía refleja la situación aproximada de las instalaciones de Endesa Distribución Eléctrica.

- La información aportada es confidencial y de uso exclusivo para el que se solicita, siendo responsabilidad del solicitante el uso indebido de la misma.

- Los datos contenidos en los planos tienen **carácter orientativo**: siendo necesaria la correcta ubicación “in situ”.

- El envío de esta información no supone la autorización ni conformidad por parte de Endesa Distribución Eléctrica al proyecto de obra en curso, ni exonera a quienes lo ejecutaran de las responsabilidades en que incurran por daños y perjuicios a nuestras instalaciones.

- Si el inicio de la ejecución material de los trabajos objeto de esta solicitud es superior a tres a meses de la fecha actual, deberá solicitar de nuevo los servicios existentes para garantizar el grado de actualización de la información.

- De acuerdo al RD223/2008, ITC-LAT-06, apartado 4.11 deberán comunicar el inicio de las actuaciones con **24 horas de antelación**.

- Antes del inicio de los trabajos es condición imprescindible la correcta ubicación “in situ” de las instalaciones, por lo que **48 horas antes** de comenzar los trabajos o de realizar catas de investigación debe ponerse en contacto con el contacto de Endesa Distribución Eléctrica indicado en las condiciones generales que aceptó previamente a la descarga, para identificar las instalaciones en campo en caso que fuese necesario.

- Queda terminantemente prohibido el acopio de materiales o equipos sobre las canalizaciones eléctricas, arquetas, ventilaciones o tapas de acceso, garantizándose en todo momento el acceso a las instalaciones a fin de efectuar los trabajos de mantenimiento y conservación adecuados

- Siempre que por la ejecución de los trabajos, las instalaciones eléctricas afectadas queden al descubierto, se comunicará al contacto de Endesa Distribución Eléctrica indicado en las condiciones generales que aceptó previamente a la descarga, cumpliéndose la normativa interna sobre restitución de protección a cables (ver apartado RECOMENDACIONES BÁSICAS EN LA REALIZACIÓN DE OBRAS CON EXISTENCIA DE RED ELÉCTRICA). Esta circunstancia se mantendrá el tiempo mínimo imprescindible.

- La Empresa que ejecute trabajos en las proximidades de instalaciones de Endesa Distribución Eléctrica deberá tener en el lugar de trabajo los planos de las instalaciones existentes en la zona.
- Deberá comunicarse a Endesa Distribución Eléctrica la aparición de cualquier registro o accesorio complementario de la instalación eléctrica, identificado como tal, o que presumiblemente se crea pueda formar parte de ella, siempre que no esté definido en los planos de servicios suministrados.

- Si los trabajos a realizar afectan a tapas de arquetas, ventilaciones o tapas de acceso a instalaciones será necesario restituirlas a la nueva cota de rasante, dejando las instalaciones afectadas libres de materiales de obra.

- En el supuesto de sufrir daños en sus instalaciones, Endesa Distribución Eléctrica se reserva el derecho a emprender las acciones legales que considere oportunas, así como reclamar las indemnizaciones a que haya lugar.

- Con objeto de garantizar la seguridad de las personas y de las instalaciones, cuando las obras a realizar sean canalizaciones (gas, comunicaciones, agua, etc.), se tendrá en cuenta la exigencia de distancias mínimas de separación en paralelismos y cruzamientos entre servicios de acuerdo a la reglamentación vigente (RD223/2008, REBT 2002 y RD1955/2000). En el caso de que no puedan mantenerse las distancias mínimas indicadas, debe informarse a Endesa Distribución Eléctrica, para adoptar las medidas de protección que se consideren convenientes.

- Los trabajos en proximidad se efectuará con medios manuales, quedando prohibido, por razones de seguridad, la utilización de medios mecánicos, permitiéndose exclusivamente el uso de martillo mecánico de mano para la rotura del pavimento.

- Si fuese necesario disponer de más información acerca de las instalaciones, rogamos nos lo soliciten por escrito y con anterioridad al inicio de los trabajos.

- Ponemos a su disposición el teléfono de nuestro Centro de Atención al Cliente para que comuniquen de inmediato cualquier incidencia que pueda suponer riesgo y/o afectación a las instalaciones eléctricas:

    - Andalucía: 800 760 909
    - Aragón: 800 760 909
    - Baleares: 800 760 909
    - Canarias: 800 760 909
    - Cataluña: 800 760 909
    - Extremadura: 800 760 909
    - Soria: 800 760 909

Para mayor información, remitir las consultas al contacto de Endesa Distribución Eléctrica indicado en las condiciones generales que aceptó previamente a la descarga.

RECOMENDACIONES BÁSICAS EN LA REALIZACIÓN DE OBRAS CON EXISTENCIA DE RED ELÉCTRICA

RECOMENDACIONES DE SEGURIDAD

1. Como cumplimiento del artículo 24 apartado 2 de la Ley 31 de 1995 de Prevención de Riesgos Laborales, les informamos de los riesgos inherentes a la propia instalación eléctrica: riesgo de paso de corriente y riesgo de cortocircuito.
2. El personal que efectúe la apertura, en el momento de realización de catas para la localización de cables eléctricos, añada a su equipo de protección individual (EPI), elementos que aumenten la seguridad personal ante posibles contactos eléctricos, directos e indirectos, y cortocircuitos, tales como:
    a. Guantes aislantes que se puedan colocar debajo de los de protección mecánica.
    b. Botas aislantes
    c. Gafas de protección
3. Señalizar la zona de existencia de cables.
4. No descubrir los cables hasta que no sea necesario.
5. Mantener descubiertos los cables el menor tiempo posible.
6. Si se ha de trabajar en proximidad de cables descubiertos, taparlos con placas de neopreno y si están en el paso de personas disponer de elementos que eviten pisar los cables.
7. Sujetar los cables mediante placas de neopreno y cuerdas aislantes, si por motivos de ejecución de la obra hubiera cables descolgados, de forma que no queden forzados ni con ángulos cerrados, de forma que mantengan su posición inicial.
8. Realizar las operaciones 5 y 6 bajo supervisión de personal cualificado.

RECOMENDACIONES PARA LA REALIZACIÓN DE CATAS

Realizar las catas manualmente, ayudándose de la paleta para hacer micro catas de 20 cm de profundidad.
Se recomienda que la anchura de la cata sea de 60 cm en el sentido de la canalización y de 50 cm como mínimo en sentido transversal a cada lado de:

- La futura traza de la canalización
- La cota del eje de la canalización

RESTITUCIÓN DE LAS PROTECCIONES DE LOS CABLES

Las líneas eléctricas deben quedar protegidas de posibles agresiones externas, y por ello se han de señalizar y proteger. Una vez se haya descubierto un cable o cables eléctricos se debe restituir las protecciones según se recogen en los procedimientos de Endesa Distribución Eléctrica DMH001 (MT) y CML003 (BT).
En caso de dudas o configuraciones complejas, consultar con el contacto de Endesa Distribución Eléctrica indicado en las condiciones generales que aceptó previamente a la descarga.
Todas estas indicaciones quedan supeditadas a las instrucciones puntuales del personal técnico de Endesa Distribución Eléctrica.


Calle BAJAMAR
Paseo JOSEFA MACHIN DE MORALES
Paseo JOSEFA MACHIN DE MORALES
PLAZA SAN ANDRES
CALLE LUISA RAMOS MEDINA
CALLE LUISA RAMOS MEDINA
LEYENDA
Línea de BT. - ENDESA
Trazas Subterráneas - ENDESA



EXCMO. AYUNTAMIENTO DE ARUCAS

Anejo 4: Accesibilidad.

ÍNDICE

1. INTRODUCCIÓN. 2

2. OBJETO DEL ANEJO. 2

3. NORMATIVA EMPLEADA. 3

4. DESCRIPCIÓN DE LA SOLUCIÓN ADOPTADA EN EL CUMPLIMIENTO DE LA NORMATIVA. 3

5. PLANOS CON LAS SOLUCIONES ADOPTADAS. 13

1. INTRODUCCIÓN.

□□ □te□□□□ de□ □□□□ □□ A□u□ta□ e□t□ de Aru□a□□ e□ □u□ tarea□ de □a□te□□ e□t□ de □a□ □□rae□tru□tura□ □u□□□□a□e□□□ e□rar e□e□tad□ de □a □a□e □u□a Ra□ □□Med□a□□□□□reta□ e□te e□e□tra□ □de a□□e□□a □a □a□a□

De□d□ a□u□□ □ □ar□□ter □e□□a□de □a □□□a □e □rete□de rea□□ar u□ r□d□□a□□□□ □a□ada □□□a□a□ □□a□d□ a□ □□□a□ □eat□□a□e□ □de e□□ar□□□ e□t□□□rea□d□ u□a □□□a de e□□ar□□□ e□t□ que □te□re e□u□□ ur□a□□ □□□□ e□u□□ de □a□ □□□a□ de □a□□□□□te□e□d□ a□ □□□u□e□te□a□tua□□□e□□

- □ □a□e □u□□a Ra□ □□Med□□a□
  - Re□rde□a□□□□ de □a a□tua□ □a□ □ara □rear u□ □arr□□ □d□re□□□□a□ □ au□e□tar e□a□□□□ de □a□a□era□e□a □□□□ □ r□e□e□□
- □ □a□e □□□e□a Ma□□□□ de M□ra□e□□
  - Re□rde□a□□□□ de □a a□tua□ □a□ □ara □rear u□ □arr□□ □d□re□□□□a□ □ au□e□tar e□a□□□□ de □a□a□era□e□a □□□□ □ r□e□e□□
  - □□□□a□□□□ de □ □□□□ar□□ ur□a□□ e□ □a □□□a de a□tua□□□□□ □a□□□□ □ □a□e□era□□
  - Me□□rar □□□a□□e□□□a □a □□□a de □a□□□
  - Re□ara□□□□ de□□ ur□ □a□e□□□ e□□□te□te□

□□ □a □e□ □r□a de□□re□e□te □r□□e□t□ □e de□□r□□e □□□□ deta□□ □a□a□tua□□□e□a rea□□ar e□ □a□d□t□□ta□ □□□a□□

2. OBJETO DEL ANEJO.

□□□□□et□ de□□re□e□te a□e□□ e□ de□□□r□a□ □ed□da□ de a□□e□□□□dad que □e □a□ t□□ ad□e□ □ue□ta e□ □a reda□□□□ de□□r□□e□t□ □d□□e□□ de □a □□u□□□□ ad□□tada□ □a□□□d□ u□ □□r□e□t□d□ □ □□□e□t□ □a □□r□at□a de a□□e□□□□dad a □□□e□e□tata□□ re□□□□a□□

□□□ e□□ □e qu□ere □□□□e□ur que □a□ □□□a□ □eat□□a□e□ rea□□ada□e□ □a □rea□□□

de [illegible] ata[illegible]r a r[illegible]d[illegible]a e[illegible] [illegible]a [illegible]e [illegible]u[illegible]a Ra[illegible] Med[illegible]a [illegible]u[illegible] [illegible]a[illegible] [illegible] e[illegible] requ[illegible]t[illegible] de t[illegible]erar[illegible] [illegible]eat[illegible]a a[illegible]e[illegible]e[illegible]

3. NORMATIVA EMPLEADA.

A [illegible]t[illegible]ua[illegible] [illegible]e deta[illegible]a [illegible]a [illegible]d[illegible]t[illegible]ta[illegible] [illegible]r at[illegible]a ut[illegible]ada[illegible] e[illegible] e[illegible]d[illegible]e[illegible] de [illegible]a [illegible]u[illegible] ad[illegible]tada e[illegible] e[illegible]re[illegible]e[illegible]te [illegible]r[illegible]e[illegible]t[illegible]

[illegible]rde[illegible] [illegible]1[illegible]1[illegible] de 1 de [illegible]e[illegible]rer[illegible] [illegible]r [illegible]a que [illegible]e de[illegible]arr[illegible]a e[illegible] d[illegible]u[illegible]e[illegible]t[illegible] t[illegible] de [illegible]d[illegible]e[illegible] [illegible]a de a[illegible]e[illegible]dad [illegible] [illegible] d[illegible]r[illegible] [illegible]a[illegible] [illegible]ara e[illegible]a[illegible]e[illegible] [illegible] ut[illegible]a[illegible] de [illegible] e[illegible]a[illegible] [illegible] ur[illegible]a[illegible]ad[illegible]

[illegible]Rea[illegible]De[illegible]ret[illegible] [illegible]1[illegible] de 1[illegible] de [illegible]ar[illegible] r e que [illegible]e a[illegible]rue[illegible]a e[illegible] [illegible]d[illegible] T[illegible] de [illegible]a [illegible]d[illegible]a[illegible] [illegible]D[illegible]u[illegible]e[illegible]t[illegible] [illegible] D[illegible] [illegible]e[illegible]ur[illegible]dad de ut[illegible]a[illegible] [illegible] a[illegible]e[illegible]dad e[illegible]e[illegible]a [illegible]ar[illegible]etr[illegible] [illegible]et[illegible] [illegible] r[illegible]ed[illegible]e[illegible]t[illegible] [illegible]u[illegible] [illegible]u[illegible] [illegible]e[illegible]t[illegible] a[illegible]e[illegible]ura [illegible]a [illegible]at[illegible]a[illegible] de [illegible]a e[illegible]e[illegible]a[illegible] [illegible]a[illegible] [illegible] [illegible]a [illegible]u[illegible]era[illegible] de [illegible] [illegible]e[illegible]e[illegible] [illegible] de [illegible]a[illegible]dad r[illegible] de requ[illegible]t[illegible] [illegible] de [illegible]e[illegible]ur[illegible]dad de ut[illegible]a[illegible] [illegible]a[illegible]e[illegible]dad[illegible]

[illegible]e[illegible] [illegible]1[illegible] de [illegible] de [illegible]u[illegible] de re[illegible]a[illegible]ta[illegible] re[illegible]e[illegible]era[illegible] [illegible] re[illegible]a[illegible] ur[illegible]a[illegible]a[illegible]

[illegible]e[illegible] [illegible]a[illegible]ar[illegible]a [illegible]1[illegible] de [illegible] de a[illegible]r[illegible] de a[illegible]e[illegible]dad [illegible] [illegible]u[illegible]re[illegible] de [illegible]arrera[illegible] [illegible]a[illegible] de [illegible]a [illegible] u[illegible]a[illegible]

4. DESCRIPCIÓN DE LA SOLUCIÓN ADOPTADA EN EL CUMPLIMIENTO DE LA NORMATIVA.

<u>Requisitos de un itinerario peatonal accesible.</u>

[illegible]D[illegible]urr[illegible]r[illegible] [illegible]e[illegible] [illegible]re de [illegible]a[illegible]era [illegible]da[illegible]te [illegible] ad[illegible]a[illegible]e[illegible]te a [illegible]a [illegible]ea de [illegible]a[illegible]ada [illegible] e[illegible]e[illegible]t[illegible] [illegible]r[illegible]ta[illegible] que [illegible]ater[illegible]a[illegible]e [illegible]a[illegible]e[illegible]te e[illegible] [illegible]te ed[illegible]ad[illegible] a [illegible]e[illegible]de[illegible]ue[illegible] **Se cumple en nuestro proyecto**[illegible]

[illegible] t[illegible]d[illegible] [illegible]u de[illegible]arr[illegible] [illegible]eer[illegible] u[illegible]a a[illegible]ura [illegible]re de [illegible]a[illegible] [illegible] [illegible]er[illegible]r a 1[illegible] [illegible] que [illegible]ara[illegible]t[illegible]e e[illegible]r[illegible]ru[illegible]e [illegible] [illegible]a[illegible] [illegible] de d[illegible]re[illegible] de [illegible]a[illegible] [illegible]er[illegible]a[illegible] [illegible]de[illegible]e[illegible]d[illegible]e[illegible]te[illegible] e[illegible]te de [illegible]u[illegible] [illegible]ara[illegible]ter[illegible]t[illegible]a[illegible] [illegible] [illegible] [illegible]d[illegible] de de[illegible]a[illegible]a[illegible] e[illegible]t[illegible]. **Se**

cumple en nuestro proyecto. Ancho mínimo de acera empleado 1,40m.

□□□ t□d□ □u de□arr□□□ □□□eer□ u□a a□tura □□re de □a□□ □□ □□er□□r a □□□□ □ □**Se cumple en nuestro proyecto.**

□□□ □re□e□tar□ e□a□□e□ a□□ad□□ □□re□a□te□□**Se cumple en nuestro proyecto**□

□□□□ de□□□e□e□ □er□□ □a□ad□□ de a□uerd□ □□□ □a□ □ara□ter□t□□a□ e□ta□e□da□ e□ □□□ art□u□□ 1□□1□□1□ □ 1□□**Se han utilizado rampas cumpliendo con lo dispuesto en el artículo 14.**

□□u □a□□ e□ta□□□ reu□r□ □a□ □ara□ter□t□a□ de□□□da□ e□ e□art□u□ 11□ **Se han utilizado pavimentos que se ajustan al artículo 11, en cuanto a deslizabilidad y disposición.**

□□a □e□d□e□te tra□□□er□a□□ □□□□a □er□ de□□□ □**Se cumple en nuestro proyecto.**

□□a □e□d□e□te □□□□tud□a□□ □□□□a □er□ de□□□ □**Se cumple en nuestro proyecto.**

□□□ t□d□ □u de□arr□□□ d□□□□dr□ de u□ □□e□□ □□□□ □ de □u□ □a□□□ de □□ □u□e□ □r□□e□tada de □□r□a □□□ □□□□□ea□e□t□□d□□e e□de□u□ □ra□ □e□t□□ **Se mantiene el alumbrado público existente en la zona de actuación, reforzando en aquellas zonas donde carecen del mismo.**

□D□□□□dr□ de u□a □□rre□ta □e□a□□a□□□□ □ □□□u□□a□□□ □□u□e□d□ □a□ □□□d□□□□e□ e□ta□e□da□ e□ e□ □a□tu□□ □□□ **Se cumple en nuestro proyecto.**

□ua□d□ e□a□□□□ □ □a □ r□□□□□a de □a □a □□da□ □a □e□ara□□□ e□tre □□□ t□□erar□□□ □e□□u□ar □ □eat□□a□a d□□t□□□ □□e□e□ □e ad□□tar□ u□a □□u□□□□ de □ata□r□a □□□a de u□□ □ □t□□ **Se cumple en nuestro proyecto.**

□□□ □a□ □ata□r□a□ □□□a□ de u□□ □ □t□□□a a□era □ □a □a□ada e□tar□□ a u□ □ □□□ □ □□e□ te□e□d□ □r□r□dad e□ tr□□□t□ □eat□□a□ Quedar□ □er□e□ta□e□te d□ere□□ada e□ e□ □a□□e□t□ □a □□□a □re□ere□te de

□eat□□e□□□□r a que d□□urre e□t□erar□ □eat□□a□a□□e□□□e□a□□□□ □ a □e□a□□a□□□ □ert□a□de a□□□ a □□ □e□□u□□□ **Se cumple en nuestro proyecto.**

□□e □ara□t□ar□ a □□□t□u□dad de □□ t□erar□□ □eat□□a□e□ a□□e□□□e□ e□ □□ □u□t□□ de □ru□e □□□ e□ t□erar□ □e□□u□ar□ □a□□□ □u□terr□□e□□ □ e□e□ad□□□ **Se cumple en nuestro proyecto.**

□□□e□□□□a□ e□te□ e□ □a□ □□□a□ ur□a□a□ □□□□□□dada□□ □ e□ □a□ □□□d□□□□e□ □re□□ta□ □□r □a □□r□at□a aut□□□□□a□ □e □er□ tr□□ e□tre□□a□ e□t□□ □u□tua□e□□ □e□ □re que □a a□□□ura □□re de □a□□ re□u□ta□te □□ □ea □□er□r a 1□□□ □. **Se cumple en nuestro proyecto.**

<u>Áreas de estancia.</u>

□□a□ □rea□ de e□ta□□□a □□□ □a□ □arte□ de□ □rea de u□□ □eat□□a□□ de □er□ etr□ a□ert□ □ □errad□□d□□de □e de□arr□□a□ u□a □ □ar□a□ a□t□dade□ □e□ar□□ e□t□□ue□□□□a□t□dade□ □□□ er□a□e□□□a□e□□de□□rte□et□□□e□ □a□ que □a□ □er□□□a□ □er□a□e□e□ dura□te □ert□ t□e□ □□□ de□□□d□□e a□e□urar □u ut□□a□□□ □□ d□□r□ □at□r□a □□r □arte de □a□ □ □□□a□□

Nuestra actuación no contempla la creación de estas áreas.

□□□a□□e□□ a □a□ □rea□ de e□ta□□□a de□de e□t□□erar□ □eat□□a□a□□e□□□e□ de□e a□e□urar e□ □u□ □□□ e□t□ de □□□ □ar□□ etr□□ de a□□□□ □ a□t□ de □a□□□ □ e□ □□□□□□ □a□□ □re□e□tar□□ re□a□te□ □ e□a□□□e□□ **Se cumple este requisito con las áreas existentes.**

□T□da□ a□ □□□ta□a□□□e□□a□t□dade□ □ □er□□□□□ d□□□□□□□e□□de t□□□ □□□ □ e□e□tua□□e□ a□ □rea□ de e□ta□□□a de□er□□ e□tar □□□e□tada□ □ed□a□te□a□ □e□□□□u□ t□□erar□ □eat□□a□a□□e□□□e□ □□ara□t□ar□□ □u u□□ □d□□rute de □a□era aut□□□□a □ □e□ura □□r □arte de t□da□ □a□ □er□□□a□□□□□u□da□ □a□ u□uar□a□ de a□uda□ t□□□□a□ □ □r□du□t□□ de a□□□□□ **Se cumple este requisito con las áreas existentes.**

□□a□ □rea□ de e□ta□□□a de□t□ada□ a □a rea□a□□□ de a□t□dade□ que requ□era□ □a □re□e□□a de e□□e□tad□re□ de□er□□ d□□□□□er de u□a □□a□a re□er□ada a □er□□□a□ □□□ □ □□□dad redu□da □□r □ada □uare□ta □□a□a□□

ra □□□□□□que e□tar□□ de□da□e□te □e□a□□ada□□□□ta□ □a□a□te□dr□□ u□a d□□e□□□□ □ □□□□a de 1□□□ □ de □□□□□tud □ 1□□□ □ de a□□□□ □ e□tar□□ u□□ada□ u□t□ a□t□□erar□□ □eat□□a□a□e□□□e□□□ □□ta□ □rea□ta□ □□□□ □e □a□□□tar□ u□a □□□a d□□de e□t□ □□□ta□ad□ □ □□□□e□e□te□e□te □e□a□□ad□ u□ □u□e de □□du□□□□□ u □tr□ □□□te□a a□ter□at□□□ que □a□□te □a a□□e□□□□□dad de □er□□□a□ □□□□ d□□□a□a□dad aud□t□a□**Nuestra actuación no contempla la creación de estas áreas.**

□□ua□d□ □a□ □rea□ de e□ta□□□a □□□□r□□re□ a□e□□□ □e□t□d□re□ □ du□□a□□ e□ta□ d□□□□□dr□□ □□□□ □ □ □□□□□ □ de u□a u□dad ada□tada a □er□□□a□ □□□□ d□□□a□a□dad □□r □ada 1□ u□dade□ □ □ra□□□□□□**No es nuestro caso.**

□□ □□ e□□□ de □e□rar □a a□□e□□□□□dad de □a□ □□□ta□a□□□□e□ □ □er□□□□□□ □e □□□r□□rar□□ d□□□□□□t□□□□ □ □ue□a□te□□□□□□□a□ que □a□□□te□ □u □□tera□□□□□□ □ ut□□□a□□□□ □□r □arte de t□da□ □a□ □er□□□a□□ □□□□□dera□d□ de □□r□a e□□e□□□□a □a ate□□□□□ a □a□ □er□□□a□ □□□□ d□□□a□a□dad □e□□□r□a□ □ □□□□□t□□a□**No es nuestro caso.**

Parques y Jardines.

-No se ejecutan en nuestra actuación.

Playas urbanas.

-No se ejecutan en nuestra actuación.

Sectores de juegos.

- No se ejecutan en nuestra actuación

Elementos de urbanización.

□a□□□e□t□□□

□□□ □a□□□e□t□ de□ t□□erar□□ □eat□□a□ a□□e□□□□e □er□ dur□□ e□ta□□□ a□t□de□□□a□te e□ □e□□ □ e□ □ □ad□□□□□ □□e□a□ □□□e□□□ e□t□□ □ue□t□□□□□□

□de□e□de□□a de□□□te□a □□□□tru□t□□□ que□e□ t□d□ □a□□□ □□ □ed□r□ e□ □ □□□□ e□t□ de□a□ □ □□□ a□□□u □□□□a□□□□ □ □a□te□□□ e□t□ a□e□urar□ □u □□□t□□u□dad □ □a □□e□□□te□□a de re□a□te□□ **Se cumple en nuestro proyecto.**

□□e ut□□□ar□□ □ra□a□ de □a□□□e□t□ t□□t□□□d□ad□r de d□re□□□□□ □ de ad□erte□□a □□□u□e□d□ □□□ □ar□□ etr□□ e□ta□e□d□□ e□ e□art□u□□ □□□**Se cumple en nuestro proyecto.**

Re□□a□□a□□rque□ □ta□a□de □□ta□a□□□□

□□a□ re□□a□□a□□rque□ □ ta□a□ de □□ta□a□□□□ u□□ad□□ e□ □a□ □rea□ de u□□ □eat□□a□ □e □□□□ar□□ de □a□era que □□ □□ada□ e□ t□□erar□□ □eat□□a□ a□□e□□□e□ □a□□□ e□ aque□□□□ □a□□□ e□ que □a□ ta□a□ de □□ta□a□□□□ de□a□ □□□□□ar□e□ □e□e□ara□a e□te□ e□ □ata□□r□a □□□a □ □r□□□a□ a □a □□ea de □a□□ada □ □ar□e□a□ **Se cumple en nuestro proyecto.**

□□a□re□□a□□a□□rque□ □ta□a□de □□ta□a□□□□ □e □□□□ar□□ e□ra□ada□ □□□ e□□a□□e□t□ □r□u□da□te□□u□ □□e□d□ade□ □□ □□□ □□□u□e□te□requ□t□□□

a□□ua□d□ e□t□□ u□□ada□e□ □rea□de u□□ □eat□□a□□u□a□ertura□ te□dr□□ u□a d□□ e□□□□□ que □er□ ta□a □□□r□□□□□ de u□ □r□u□□ de 1 □□ de d□□□ etr□ □□□□ □ □ □□□□ □□**Se cumple en nuestro proyecto.**

□□□ua□d□ e□t□□ u□□ada□e□ □a □a□ada□□u□a□ertura□te□dr□□ u□a d□□ e□□□□□ que □er□ ta□a □□□r□□□□□ de u□ □r□u□□ de □□□ □□ de d□□□ etr□ □□□□ □ □ □□□□ □□**Se cumple en nuestro proyecto.**

□□□ua□d□ e□e□rea□ad□□u□□ad□ e□ □a□ □rea□ de u□□ □eat□□a□□e□te □r□ad□ □□r □a□□□□ □□□□tud□a□e□ □e □r□e□tar□□ e□ □e□t□□ tra□□□er□a□a □a d□re□□□□□ de □a □ar□□a□**Se cumple en nuestro proyecto.**

d□□□□ a□□□rque□ de□er□□ e□tar □u□ert□□ □□r re□□a□ que □u□ □□r□□ □□□ □□ d□□□ue□t□ e□ e□□□rra□□ □ de□□re□e□te art□u□□□ □□ □a□□ □□□trar□□ de□er□□ re□□□ar□e de □ater□a□□□□ □a□tad□□e□ra□ad□ □□□ e□ □□□e□de□□a□□□e□t□ □r□u□da□te□**No se ejecutan en nuestra**

actuación.

e□□tar□ r□□□□da a □□□□a□□□ de re□□a□ e□ a □□ta □□er□r de u□ □ad□ a □e□□□ de □□□□ □ de d□□ta□□a de □□□ □□□te□ ate□a□e□ e□ter□□□ de□a□□ □eat□□a□□**Se cumple en nuestro proyecto.**

□ad□□ □e□□u□are□□

□□□□ □ad□□ □e□□u□are□ □□ □□adr□□ e□ □□ □t□ de □a□□ de□ t□□erar□□ □eat□□a□ a□□e□□□e □□ a□terar□□ □a□ □e□de□te□ □□□□tud□a□e□ □ tra□□□er□a□e□ de □□□ t□□erar□□□ □eat□□a□e□ que atra□□e□e□□**Se cumple en nuestro proyecto.**

□□□□ □ad□□ □e□□u□are□ □□ de□er□□ □□□□□dr e□ □□□□□□ □a□□ □□□ □□□ □ad□□ de u□□ □eat□□a□□**Se cumple en nuestro proyecto.**

Ra□ □a□□

□□□ u□ t□□erar□□ □eat□□a□a□□e□□□e □e □□□□dera□ ra□ □a□ □□□ □a□□□ □□□□ad□□ de t□ad□□ a □a□ar □□□□a□□□e□ □u□er□re□a□□□ □ de□□□e□e□ □u□er□re□a □□ □□ □que □u□ □a□ □□□ a□ □□u□e□te□ □ara□ter□t□a□□

a□□□□ tra□ □□ de □a□ra□ □a□ te□dr□□ u□a a□□□ura □ □□□□ a □□re de □a□□ de 1□□□ □ □ u□a □□□□tud □ □□□□ a de 1□ □ □**Se cumple en nuestro proyecto.**

□□ □a □e□de□te □□□□tud□a□□ □□□□ a □er□ de□1□□ □ara tra□ □□ de □a□ta □ □ de □□□□tud □ de□□□ □ara tra□ □□ de □a□ta 1□ □ de □□□□tud□**Se cumple en nuestro proyecto.**

□□ □a □e□de□te tra□□□er□a□□ □□□□ a □er□ de□□□ □**Se cumple en nuestro proyecto.**

d□ □□□ re□a□□□ □tuad□□ e□tre tra□ □□ de u□a ra□ □a te□dr□□ e□ □ □□□ □ a□□□□ que e□ta□ □ u□a □r□u□d□dad □ □□□□ a de 1□□□ □ □ua□d□ e□□□ta u□ □a□ □□□ de d□re□□□□□ e□tre □□□ tra□ □□□□ 1□□□ □ □ua□d□ □□□ tra□ □□ □e de□arr□□e□ e□ d□re□tr□ re□ta□**Se cumple en nuestro proyecto.**

e□ □□ □a□□ e□t□ □u□ □□r□ □□□ □a□ □ara□ter□t□a□ de d□e□□ e

□□ta a□□□ e□ta□e□da□ e□ e□art□u□ 11□**Se cumple en nuestro proyecto.**

□□e □□□□ar□□ □a□a□ a□□□a a□ □□□ ad□□ de □ada tra□ □ de ra□ □a□□er□□ □□□t□u□□ e□ t□d□ □u re□□rr□d□ □ □e □r□□□□ar□□ □□ □□ □ □□ a□□ de□□□a□ de □ada tra□ □□ □□ □a□□ de e□□t□r de□□□e□e□ □atera□e□ a u□□ □ a□ □□□ ad□□ de □a ra□ □a□□e □□□□ar□□ □ara□d□a□ de □r□te□□□□ □ □□□a□□□□□ □a□a□ a□□□□□ara□d□a□ □ □□□a□□ □u□ □□r□□ □□□ □□ar□□ etr□□ de d□e□□ □ □□□□a□□□ e□ta□e□d□□ e□ e□art□u□ □□□ **Se cumple en nuestro proyecto.**

□A□□□□□□ □a□□□a□de □a ra□ □a de□er□ e□□t□r u□ e□□a□□ de □u □ □□□a a□□□ura □u□a □r□□u□d□dad □ □□□□a de 1□□□ □ □□re de □□□t□□u□□□que □□ □□ada e□t□□erar□□ □eat□□a□a□□e□□□e□**Se cumple en nuestro proyecto.**

□□e □e□a□□ar□□ □□□ e□tre□ □□ de □a ra□ □a □ed□a□te e□u□□ de u□a □ra□a de □a□□ e□t□ t□□t□□□□d□ad□r d□re□□□□a□□□□□ada e□ □e□t□d□ tra□□□er□a□ a □a □ar□□a□□□u□e□d□ □□□ □ar□□ etr□□ e□ta□e□d□□ e□ e□art□u□ □□□**Se cumple en nuestro proyecto.**

□□a□era□□

-No se ejecutan en nuestra actuación.

A□□e□□□re□□

-No se ejecutan en nuestra actuación.

Ta□□e□r□da□te□□e□□a□era□□e□□□□a□□

-No se ejecutan en nuestra actuación.

Cruces entre itinerarios peatonales e itinerarios vehiculares.

□□□d□□□□e□□e□era□e□de □□□ □u□t□□de □ru□e e□e□t□□erar□□ □eat□□a□□ □□□□ □u□t□□de □ru□e e□tre □t□□erar□□□ □eat□□a□e□ e □t□erar□□□ □e□□□u□are□

de er a e urar que e tr t de eat e e a te a de r a t ua e ura a aut a e t d u de arr **Se cumple en nuestro proyecto.**

ua d e t erar eat a e t erar e ur ar e t e d t t e ee a dere a de ra a te e ar ed a te a ad u a ara ter t a re der a d ue t e e art u **Se cumple en nuestro proyecto.**

a u e ada ara ar e de e e tre a era a ada e a ad r e t de a de t erar eat a a e que t ua r a a era **Se cumple en nuestro proyecto.**

e ara t ar que u t a u t de ru e e ta e eta ar ur a a qu er e e e t que ueda ta u ar e ru e a dete ua de a a ada de e e e t de e ur dad ta e e r arte de eat e **Se cumple en nuestro proyecto.**

a e a a t e e a e t e u t de ru e de er u r a ara ter t a e ta e da e e art u **No es nuestro caso.**

ad eat a e

d e u a de eat a e ara t ar e t d a a t u dad e te r dad de t erar eat a a e e e tre a a era e e a a de eat e e ad r e t erar eat a a e e que tra urre r a a era **No se ejecutan en nuestra actuación.**

a a ura a de a ad de ad a ta de a ada er de 1 **No es nuestro caso.**

e ue tr e tre e a ad de ad a a ada de er e tar e ra ad **No es nuestro caso.**

e ara t ar a e te a de a t e e qu era de e e e t que r a e ad eat a **No es nuestro caso.**

a e t de a ad r r ar u a u er e a

a□t de□□a□te e□ □e□□ □ e□ □ □ad□□e □□□r□□rar□ a □e□a□□a□□□ t□□t□ d□□□ue□ta e□ □□□ art□u□□□ □□ □ □□ a □□□ de □a□□tar □a □e□ur□dad de ut□□a□□□ de □a□ □er□□□a□ □□□□ d□□a□a□dad □□ua□**No es nuestro caso.**

□a□ □e□d□ē□te□ □□□□tud□a□ē□ □ □□□□a□de □□□ □a□□□□ □□□□□ad□□ □er□□ de□ 1□□ □ara tra□ □□de □a□ta □□□□ □ □de□□□ □ara tra□ □□de □a□ta □□□□ □ □ □a □e□d□ē□te tra□□□er□a□□ □□□□a □er□ e□ t□d□□ □□□ □a□□□ de□□□ □**No es nuestro caso.**

□□□□ □ad□□ □eat□□a□ē□ □□r□ad□□ □□r u□ □a□□ □□□□□ad□ □□□□tud□a□a□ □e□t□d□ de □a □ar□□a e□ e□□u□t□ de □ru□e□□e□era□ u□ de□□□□e□de a□tura □ar□a□□ē e□ □u□ □atera□ē□□ d□□□□□ de□□□□e□ē□ de□er□□ e□tar □r□te□d□□ □ed□a□te □a □□□□a□□□□ de u□ e□ē□ e□t□ □u□tua□e□ □ada □atera□de□□a□□ □□□□□ad□□**No es nuestro caso.**

□□□ □□□ □ad□□ □eat□□a□ē□ □□r□ad□□ □□r tre□ □a□□□ □□□□□ad□□ ta□t□ e□ □r□□□a□□□□□tud□a□a□□e□t□d□ de □a □ar□□a e□ e□□u□t□ de □ru□e□□□□ □ □□□d□□ □atera□e□□te□dr□□ □a □□□□a □e□d□ē□te□**No es nuestro caso.**

□ua□d□ □□ □ea □□□□□ē □a□□ar e□de□□□e□e□tre □a a□era □ □a □a□□ada □ed□a□te u□ □ad□ de u□a □ tre□ □e□d□ē□te□□ □e□□□ □□□ □r□ter□□□ e□ta□e□d□□ e□ e□□re□e□te art□u□□□e □□tar□ □□r □ē□ar □a a□era a□□ □□□ □ □□e□de □a □a□□ada □e□□□u□ar□□a □ater□a□□a□□□ de e□ta □□□u□□□ □e □ar□ □ed□a□te d□□ □a□□□ □□□□□ad□□ □□□□tud□a□ē□ a□□e□t□d□ de □a □ar□□a e□ □a a□era□ □□u□a□d□ t□d□ □u a□□□□ □ □□□ u□a □e□d□ē□te □□□□tud□a□ □ □□□□a de□□□ □**No es nuestro caso.**

□□□ □□□e□□a□□□□ □□□□□□□□ur□a□□□ □□□□□□□dad□□□□ua□d□ □□ □ea □□□□□□e □a rea□□a□□□ de u□ □ad□ □eat□□a□□□□ □□□ad□r e□t□□erar□□ □eat□□a□□a□□e□□□□e que tra□□□urre □□r □a a□era□□e □□dr□ □□u□ar □a □a□□ada □e□□□u□ar □□□ □□□re□a□ar e□□□□te □ar□ad□ □□r □a □□□a de a□ar□a□ē□t□□□□ta □□u□□□□ □e ad□□tar□ □□ē□ □re que □□ □e □□□d□□□□e □a □e□ur□dad de □r□u□a□□□□**No es nuestro caso.**

□a□□□ de □eat□□e□□

□□□□ □a□□□ de □eat□□e□ □□□ □□□ e□a□□□ □tuad□□ □□□re □a □a□ada que □□□ □arte□ □□□ □eat□□e□ □ □e□□u□□ e□ □□□ □u□t□□ de □ru□e e□tre □□□ t□□erar□□□ □eat□□a□e□ □ □e□□u□are□□

□□e u□□ar□□ e□ aque□□□□ □u□t□□ que □er□ ta□ □ □□□□□ar □a□ d□ta□□a□ □e□e□ar□a□ □ara e□e□tuar e□ □ru□e□ □a□□ta□d□ e□ t□d□ □a□□ e□tr□□□t□ □eat□□a□□ □u □e□ur□dad□□u□ e□e□ e□t□□ □ □ara□ter□t□□a□ □a□□tar□□ u□a □□□□□□□dad ade□uada de □□□ □eat□□e□ □a□a □□□ □e□□u□□□ □ □□□e□er□a□**No se ejecutan en nuestro proyecto.**

□□□□ □a□□□ de □eat□□e□ te□dr□□ u□ a□□□□ de □a□□ □□ □□□er□r a□de □□□ d□□ □ad□□ □eat□□a□e□ que □□□ □□□ta□ □ □u tra□ad□ □er□ □re□ere□te□e□te □er□e□d□□u□ar a □a a□era□**No es nuestro caso.**

□□ua□d□ □a □e□d□e□te de□□a□□ □□□□□□ad□ de□□ad□ □ea □u□er□□r a□□□ □□ □□□ e□□□ de □a□□□tar e□□ru□e a □er□□□a□ u□uar□□ de □u□eta□□□a□t□□e□□ et□□□e a□ □□□ar□ e□a□□□□ de□□a□□ de □eat□□e□ e□ □□□□ □ □ed□□□ a □art□r de□ □□□te e□ter□□ de□ □ad□□ □e □ara□t□□ar□ □a □e□□te□□a de □□□t□□u□□□e□ e□□rea □□rre□□□□d□e□te de □a a□era□**No es nuestro caso.**

□□□□ □a□□□ de □eat□□e□ d□□□□□dr□□ de □e□a□□a□□□□ e□ e□□a□□ de□□ue□□ □□□ □□□tura a□t□de□□□a□te □ □e□a□□a□□□□ □ert□a□□ara □□□ □e□□u□□□□**No es nuestro caso.**

□□ua□d□ □□ □ea □□□□□□e □a□□ar e□de□□□e□e□tre a□era □ □a□□ada □ed□a□te u□ □a□□ □□□□□□ad□ □e□□□ □□□ □r□ter□□□ e□ta□e□d□□ e□ e□art□u□ □□□□ □e□ □re que □e □□□□□dere □e□e□ar□□□ □e □□dr□ a□□□ar □a □□□u□□□□ de e□e□ar e□□a□□ de □eat□□e□ e□ t□da □u □u□er□□□e a□□□□e de □a□a□era□□**No es nuestro caso.**

□□eta□□

□□ua□d□ e□ e□ t□□erar□□ □eat□□a□ de□ □u□t□ de □ru□e □ea □e□e□ar□□ atra□e□ar u□a □□eta □□ter□ed□a a □a□ □a□□ada□ de□ t□□erar□□ □e□□u□ar□ d□□□a □□eta te□dr□ u□a a□□□□ura □ □□□□□a □□ua□a □ de□□a□□ de □eat□□e□a que □□rre□□□□de □ □u □a□□□ e□t□ □u□ □□r□ □□□□ □a□ □□□d□□□□□e□ d□□□ue□ta□ e□ e□art□u□ 11□□□□□r□□ra□d□ □a □e□a□□a□□□□ t□□t□□a□ud□da e□ e□art□u□

No es nuestro caso.

No es nuestro caso.

No es nuestro caso.

No se ejecutan en nuestro proyecto.

La colocación del mobiliario urbano cumple con los parámetros de la normativa.

5. PLANOS CON LAS SOLUCIONES ADOPTADAS.

planos nº6 “Planta General” **serie de planos nº7 “Planta General. Cotas**

EXCMO. AYUNTAMIENTO DE ARUCAS

Anejo 5: Justificación Urbanística.

ÍNDICE

1. INTRODUCCIÓN. 2

2. OBJETO DEL ANEJO. 3

3. NORMATIVA EMPLEADA. 3

4. DESCRIPCIÓN DE LA SOLUCIÓN ADOPTADA EN EL CUMPLIMIENTO DE LA NORMATIVA. 3

5. PLANOS CON LAS SOLUCIONES ADOPTADAS. 5

6. INFORME URBANISTICO. 5

1. INTRODUCCIÓN.

□□ □te□□□□□ de□ □□□□ □□ A□u□ta□ e□t□ de Aru□a□□ e□ □u□ tarea□ de □a□te□□□ e□t□ de □a□ □□□rae□tru□tura□ □u□□□□a□e□□ □e□rar e□e□tad□ de □a□ □a□e□ □u□a Ra□ □□Med□□a □□□□e□a Ma□□□□ M□ra□e□□

De□d□ a□u□□ □ □ar□□ter □e□□a□de □a □□□a □e □rete□de rea□□ar u□ r□d□□a□□□□ □a□□ada □□□□a□a□ □□a□d□ □a□ □□□a□ □eat□□a□e□ □de e□□ar□□□ e□t□□□rea□d□ u□a □□□a de e□□ar□□□ e□t□ que □□te□re e□u□□ ur□a□□ □□□□ e□u□□ de □a□ □□□a□ de □a□□□□ e□□ra□d□ □a □a□dad de □□□ □ater□a□e□ □□□ □ua□e□ □u□re□ u□ deter□□r□ □u□ a□e□erad□ de□d□a □□□a□e□te□at□ □□□□r□□□□re□a□te□e□ □a □□□a□

□□ □□□□□□□ □ □□□e□t□ □e □r□du□e u□a a□tera□□□□ de □a □□r□at□□a de□□□□□□□□□□a□ A□dr□□□Qu□□ta□□□a□□ue□ e□ta a□tua□□□□ □□te□ta ada□tar □a □□□a de a□tua□□□□ a□ u□□ de □a □ □□□ a□□ e□□ra□d□ □ua□□tat□a□ e□te □a □□rae□tru□tura□□□te□e□d□ □a□ □□□u□e□te□a□tua□□□□e□□

□a□e □u□a Ra□ □□Med□□a□

- □ Re□rde□a□□□ de □a a□tua□□□a□□ara □rear u□ □arr□□□d□re□□□□a□□ au□e□tar e□ a□□□□ de □a□a□era□e□a□ □□□□ □ □r□e□e□□
- □ □e□u□□□ de u□a red de □u□a□e□ □ e□□□te□a de re□□□da □u□er□□a□de □a□ a□ua□□
- □ □e□u□□□ de u□a red de □a□ea□ e□t□□e□e□tra□ □ que □□ e□□te□e□e□uta□d□ □a□ a□□□ et□da□d□□ □□□ar□a□□
- □ □e□utar □a□ □a□a□□a□□□e□ □ arqueta□ □e□e□ar□a□ □ara e□□□terra□ e□t□ □utur□ de □a□rede□de □T□□A□□□

□a□e □□□e□a Ma□□□□ de M□ra□e□□

- □ Re□rde□a□□□ de □a a□tua□□□a□□ara □rear u□ □arr□□□d□re□□□□a□□ au□e□tar e□ a□□□□ de □a a□era e□e□□ ar□e□ □u□t□a □a□ □a□□ada□de □a□ □□□e□da□□
- □ Rea□□ar u□a red de □u□a□e□ □e□□□te□a de re□□□da □u□er□□a□de □a□a□ua□□
- □ □e□utar □a□ □a□a□□a□□□e□ □ arqueta□ □e□e□ar□a□ □ara e□□□terra□ e□t□ □utur□ de □a□rede□de □T□

- □e□u□□□ de a□ □a□a□□a□□□e□□arqueta□ □ □□□e□ta□□□ de □□□ □□□u□□□ de A□□□ u□t□a□□ ur□ □a□e□□□□
- □ Me□□rar □□□a□□e□□□a a□ □□□a de □a□□□
- □ □□□□a□□□ de □□ard□□ □ara □□ □edr e□a□ar□a□ e□t□ de □□□ □e□□u□□□ e□ □a□ □□□a a□eda□a□de a□□e□□ a □a □□□a de □a□□□□

□□ □a □e□ □r□a de□□re□e□te □r□□e□t□ □e de□r□□e □□□□ deta□e □a□ a□tua□□□□e□ a rea□□ar e□ □a□d□t□□ta□ □□□a□□

2. OBJETO DEL ANEJO.

□□te a□e□□ t□e□e □a □□a□dad de □u□t□□ar ur□a□□t□a□ e□te □a□ a□tua□□□□e□ a rea□□ar e□ e□ □re□e□te □r□□e□t□□□□ □□r e□□ que a □□□t□ua□□□□ □e deta□ar□□ □□□ d□□t□□t□□ □ar□□ etr□□ de □a □□r□at□a ur□a□□t□a de□□□□□ □□A□u□ta□ e□t□ de Aru□a□□e□ re□a□□□□a □□□a□□□□□ de □a□e□□a□era□□□□□a□de a□ar□a□ e□t□□□et□□

3. NORMATIVA EMPLEADA.

A □□□t□ua□□□□ □e deta□a □a □□r□at□a ut□□□ada e□ □a □u□t□□a□□□□ ur□a□□t□a de□ d□□e□□ de □a □□□u□□□□ ad□□tada e□ e□□re□e□te □r□□e□t□□

- □ □□r□at□a ur□a□□t□a de□□a□ □e□era□de □rde□a□□□□ □r□a□a de Aru□a□□
- □ □□□□□ □□a□ A□dr□□□□□□uert□□□□

4. DESCRIPCIÓN DE LA SOLUCIÓN ADOPTADA EN EL CUMPLIMIENTO DE LA NORMATIVA.

□e □a te□d□ e□ □ue□ta □□□ □ar□□ etr□□ de □a □□r□at□a □□□□er□e□te□a **“Viario de núcleos con edificación consolidada” y el P.E.O. San Andrés –El Puertillo.**

<u>Trazado en planta.</u>

□□□ □ □e □a □□□e□tad□ □□□ a□ter□□r□dad □e trata de u□ □r□□e□t□ de □a□te□□□ e□t□ de □a□ □□□rae□tru□tura□ ur□a□a□□ada□t□□d□a□ a□u□□ de □a □□□a

□□r □□ que **no se considera la modificación en planta del trazado de los viales.**

□□tra□ad□ e□ □a□ta de□□a□□ a□te□e e□tra□ad□ e□□te□te□□e□era□d□ u□ □□□□ □arr□□ □d□re□□□□a□□ e□ □ata□□r□a □□□□a □□□ □□□a□ □eat□□a□ē□ e□ a□ □□□ □ □r□e□e□□

Trazado en alzado.

□a ra□a□te de□□ue□□ □a□□e a□u□ta a □a ra□a□te de □a□a□era□e□□te□te□□□□□ a □te□□□□□ de □□□□e□ur u□a □ata□□r□a □□□a□ re□□eta□d□ □a ra□a□te de □a□ a□era□de□□ ar□e□de □□□□ē□te□□ara □□ □□□u□r e□ □□□a□□e□□□a □a□□□□ē□da□□ □□r □ □t□□□□ de de□a□□e de □a□a□ua□de □u□a□ē□□a □e□d□e□te tra□□□er□a□de□ □a□□e □a □ □d□□□ad□ □a□a e□□e□tr□□□rea□d□ u□a □□u□eta□□□e□tra□□□r □a □ua□ d□□urr□□□ □a□a□ua□ □a□ta □er re□□□□da □□r □□□ □□ □□r□a□ē□ □tuad□□ e□ e□e□ē de □a □a□ada□□ □d□□□a□d□ □a red de □□u□a□ē□e□□te□te□

La pendiente longitudinal de las aceras será la misma de los viales no superando en ningún momento el 8%.

Ancho de los carriles de circulación.

□a re□rde□a□□□ de □□□ e□□a□□□ de □a □e□□□□ tra□□□er□a□t□□□ de□ □a□de a□tua□□□□□**cumple con el ancho mínimo (3,25m), marcada en la normativa urbanística.**

Ancho mínimo en intersecciones.

□□ □a□ □□ter□e□□□□e□□e□a□□□□ de □a□□□ e□t□ de □a□□ada e□tre □□rd□□□□□**nunca será inferior a cinco (5) metros. No es nuestro caso**

Ancho mínimo de las aceras o zonas peatonales.

□□a□□□□ de □ada u□a de □a□ a□era□ de u□a □a □□ □er□ □□□er□□r a 1□□□ □ ad□□t□□d□□e □□□ □ □□□□□ □ e□□a□r de u□□ □□□ □uare□ta □1□□□□ □etr□□□ **Se cumple este requisito.**

Zonas de aparcamientos.

□□□ a□ar□a□ e□t□□ □□ad□□ a □a□ □a□ de tr□□□□ r□dad□ de□er□□ □□a□□ar□e e□ □a□ □a□ □□a e□□d□tr□u d□ra□ □ de □er□□□□□□**No es nuestro caso.**

5. PLANOS CON LAS SOLUCIONES ADOPTADAS.

□□ e□□D□□u□e□t□ □□□ □a□□□□□ □□□□reta□e□te e□ □a **serie de planos nº 6 “Planta General”, y serie de planos nº7 “Planta General. Cotas”,** □e □uede a□re□ar □a□ □□u□□□e□ ad□□tada□ e□ □a □ata□□r□a □□□a□□a □ua□□e a□u□ta a□ □re□e□te a□e□□ de □u□t□□a□□□ ur□a□□t□a□

6. INFORME URBANISTICO.

A □□□t□ua□□□ □e ad□u□ta e□ □□□□r□e ur□a□□t□□ de □a □□□a□e□ t□d□ □□r e□ □□□□ □□A□u□ta□ e□t□ de Aru□a□□

EXCMO. AYUNTAMIENTO DE
ARUCAS
GRAN CANARIA

Expte. /2017
Asunto: Planes de Inversión

INFORME TECNICO

Relativo a la solicitud del Departamento de Planes de Inversión e Infraestructuras de este Ayuntamiento sobre la viabilidad urbanística para la redacción del proyecto denominado "Segunda fase del rodonal en la calle Luisa Ramos Medina " según nota interna y plano de situación que se aporta, promovido por el Excmo. Ayuntamiento de Arucas, se informa:

1º.- El terreno objeto de licencia está clasificado como **Suelo Urbano Consolidado con uso de viario público un pequeño tramo al comienzo de la calle Luisa Ramos Medina, en su conexión con la Plaza de San Andrés, y el resto del trayecto como Suelo Urbano a desarrollar a través de un Plan Especial de Ordenación San Andrés – El Puertillo** para los usos residencial, dotacional y de equipamiento, en el Plan General de Ordenación de Arucas actualmente en vigor (PGO), redactado conforme a la Ley de las Directrices de Ordenación General y Directrices de Ordenación del Turismo de Canarias, al Texto Refundido de las Leyes de Ordenación del Territorio de Canarias y Espacios Naturales de Canarias (TR-LOTENC´00) y a los instrumentos de planeamiento de ordenación territorial, aprobado definitivamente de forma parcial por la COTMAC de fechas 20-12-2013 y 30-06-2014, habiendo sido publicada la normativa en el B.O.P. nº 102 de fecha 6 de agosto de 2014.

Así mismo, el tramo incluido en el Plan Especial de Ordenación se ubica dentro de la Servidumbre de Protección del Dominio Público Marítimo – Terrestre, quedando casi la totalidad del Paseo Josefa Machín Morales y una parte de la vía de penetración hacia el mar entre los número 13 y 15 de gobierno, según cartografía catastral, en el deslinde del Dominio Público Marítimo – Terrestre.

Según la ficha que contiene las determinaciones para la redacción del Plan Especial de Ordenación, *"En la zona de San Andrés-Quintanilla, el principal objetivo del Plan Especial de Ordenación, es la recualificación de las servidumbres de tránsito y protección del dominio público marítimo terrestre entre San Andrés y el Barranco de Quintanilla."*

Así mismo, especifica que *" Transitoriamente, hasta la aprobación del PEO, se concederán licencias urbanísticas para obra de nueva edificación en las áreas no afectadas por el dominio público marítimo-terrestre y sus servidumbres de tránsito y protección, previa solicitud de consulta urbanística en la que se fijarán las alineaciones y rasantes. ..."*

Y dentro de las determinaciones de carácter ambiental, se contiene, entre otros, "*Se ordenará la evacuación de aguas residuales y los vertidos.*

Los proyectos de iluminación de nueva ejecución (en especial a los nuevos proyectos de urbanización y de iluminación de carreteras) y los proyectos de sustitución de las luminarias existentes, y con el fin de garantizar la calidad del paisaje nocturno, deberán ajustarse a las determinaciones del artículo 93 del PIOGC."

En el Volumen I. Información, Tomo 1. Memoria de Información, del citado PGO se contiene en su apartado 2.1.3.6.1. "*Se prevé un sistema semi-separativo: en una red se recogerán las aguas negras y las pluviales procedentes de las edificaciones, y en otra, las aguas de escorrentía de la red viaria y de los espacios libres.*

- Los colectores de la Cuenca de Bañaderos tienen pendientes adecuadas pero los diámetros pueden ser insuficientes. El problema de esta zona radica en San Andrés, donde las casas de primera línea de playa vierten sus aguas directamente al mar"

Así mismo, en el apartado 2.2.2.5.h del mismo Tomo se especifica,

"*h) Carencias generales de la red actual de saneamiento, depuración de aguas residuales. Los principales problemas por zonas son los siguientes:*

- *San Andrés: La escasa potencia de la estación de bombeo hace que las tuberías de saneamiento se llenen de grasas y provoquen problemas tanto de evacuación como de bombeo. Falta red de saneamiento en viviendas de San Andrés que vierten sus aguas sucias al mar.*

2º.- El artículo 268 de la Ley 4/2017, de 13 de julio, del Suelo y de los Espacios Protegidos de Canarias en vigor desde el 1 de septiembre de 2017especifica entre otros, que "*1. **El deber de conservación de los terrenos, instalaciones, construcciones y edificaciones tendrá el contenido y límites previstos en la legislación estatal de suelo**, en la presente ley y en la legislación específica para determinadas categorías de bienes."*

.- El artículo 15. Contenido del derecho de propiedad del suelo: deberes y cargas, del Texto Refundido de la Ley de Suelo y Rehabilitación Urbana, probado por Real Decreto Legislativo 7/2015, de 30 de octubre, especifica, entre otros:

*1. **El derecho de propiedad de los terrenos, las instalaciones, construcciones y edificaciones comprende** con carácter general, cualquiera que sea la situación en que se encuentren, **los deberes siguientes:***

a) Dedicarlos a usos que sean compatibles con la ordenación territorial y urbanística.

b) Conservarlos en las condiciones legales de seguridad, salubridad, accesibilidad universal, ornato y las demás que exijan las leyes para servir de soporte a dichos usos.

De todo lo cual se extrae las siguientes conclusiones a tener en cuenta:

1.- Las zonas de actuación marcadas en el plano adjunto están destinadas a viario público y por aplicación de los preceptos legales descritos, la administración competente tiene el deber legal de mantener y conservar en las adecuadas condiciones de seguridad, salubridad, accesibilidad universal, ornato y las demás que exijan las leyes para servir de soporte a dichos usos.

2.- El Plan General de Ordenación, está poniendo de manifiesto una serie carencias de infraestructuras en el barrio de San Andrés y pretende para el mismo una actuación integral para la recualificación de las servidumbres de tránsito y protección del dominio público marítimo terrestre, por lo cual remite la ordenación pormenorizada a la previa redacción de un Plan Especial de Ordenación que planteará la reubicación de las viviendas afectadas por el Dominio Público, proyectando un Paseo Marítimo continuo que enlace los núcleos urbanos de Quintanilla, El Tarahal y San Andrés y creando una nueva fachada marítima, corrigiendo las deficiencias en las infraestructuras existentes en el barrio.

3.- Debido a la ubicación de la zona de actuación, las obras que se propongan habrán de venir precedidas por la previa autorización de la Consejería de Medio Ambiente y Ordenación del Territorio, a través de la tramitación preceptuada en el artículo 2 y siguientes del Decreto 171/2006, de 21 de noviembre, por el que se regula el procedimiento para la tramitación de autorizaciones en la zona de servidumbre de protección del dominio público marítimo terrestre y de la autorización del Ministerio de Agricultura y Pesca, Alimentación y Medio Ambiente a través de la Demarcación de Costas de Canarias para los tramos que se incluyen dentro del Dominio Público Marítimo - Terrestre.

Lo que informo a los efectos oportunos, salvo mejor criterio.

Arucas, 22 de septiembre de 2017
Arquitecta Municipal Jefa de Servicio

Fdo: Elena Pinto Hernández

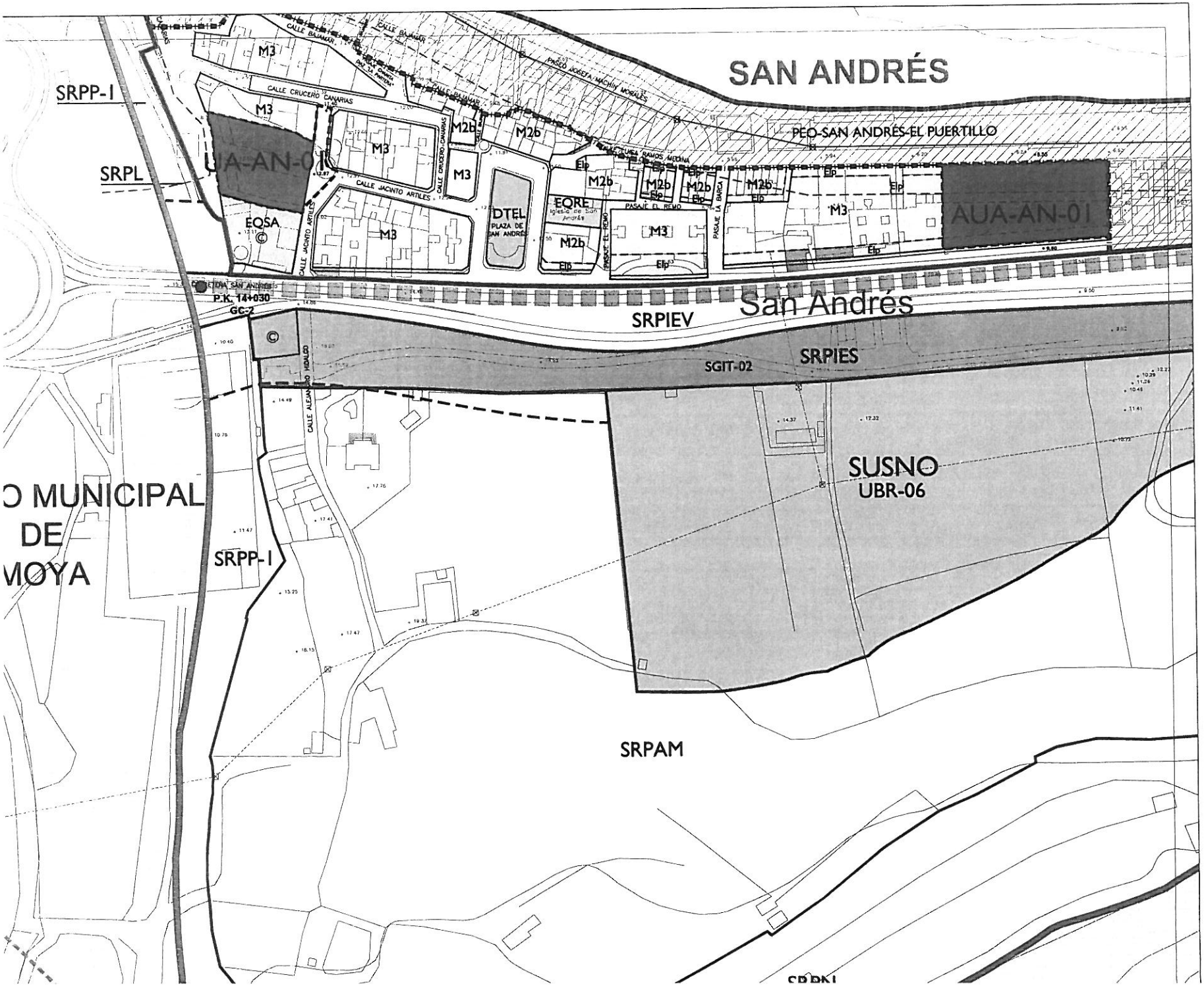

CLASIFICACIÓN Y CATEGORIZAC

SUELO URBANO
SUELO URBANO DE INTERÉ
SUC Consolidado
SUNCU No Consolidado por la Urbanización
SUELO URBANIZABLE
SUSNO Sectorizado No Ordenado
SUSO Sectorizado Ordenado
SUNS No Sectorizado
SUELO RÚSTICO
SRPN Protección Natural
SRPP-I Protección Paisajística-I
SRPP-2 Protección Paisajística-2
SRPC Protección Cultural
SRPL Protección Costero-Litoral
SRPAA Protección Agraria de Alta
SRPAM Protección Agraria de Mod
SRPH Protección Hidrológica
SRPM Protección Minera
SRPIEH Protección de Infra. y Equi.
SRPIEH Protección de Infra. y Equi.
SRPIEV Protección de Infra. y Equi.
SRPIEV Protección de Infra. y Equi.
SRPIET Protección de Infra. y Equi.
SRPIET Protección de Infra. y Equi.
SRPIES Protección de Infra. y Equi.
SRPIES Protección de Infra. y Equi.
SRAR Asentamiento Rural
SRPT Protección Territorial

USOS Y NORMATIVA URBANÍSTI

USO RESIDENCIAL
A Viv. Unifamiliar Aislada
D Viv. Unifamiliar Pareada
H Viv. en Hilera
M Viv. Medianera
ME Mantenimiento Edificatorio

USO INDUSTRIAL
Industrial

SISTEMAS GENERALES, DO
SG Sistema General
DT
AP Administración Pública
CO
DC Docente
DP
IH Infraestructura Hidráulica
IT
OF Oficina
RC
RO Restauración y Ocio
SA
SP Seguridad y Protección
TU
SGEL SG Espacio Libre
DTEL
SGIT 4ª Fase Circun. LPGC
SG en Suelo Urbanizable

ALINEACIONES Y RASANTES

Alineación exterior
Alineación interior
Retranqueo mínimo en SRAR
Soportal de edificación

AREAS REMITIDAS

PERI Remitida a Plan Especial de Ordenación
ED Remitida a Estudio de Detalle

BIENES DEL PATRIMONIO HISTÓ

BIC Bien de Interés Cultural
C Edificación



EXCMO. AYUNTAMIENTO DE ARUCAS

Anejo 6: Estudio Básico de Seguridad y Salud.

- Me□ □ra
- □a□□□
- □□e□□
- □re□u□ue□t□

EXCMO. AYUNTAMIENTO DE ARUCAS

Anejo 6: Estudio Básico de Seguridad y Salud.

Me rra

INDICE

1. Memoria Informativa

2. Trabajos Previos

3. Riesgos Eliminables

4. Fases de Ejecución

4.1. Demoliciones

4.2. Movimiento de Tierras

4.3. Trabajos Previos

4.4. Cimentación

4.5. Red de Abastecimiento

4.6. Estructuras

4.7. Cerramientos y Distribución

4.8. Acabados

4.9. Carpintería

4.10. Instalaciones

5. Medios Auxiliares

5.1. Escaleras de Mano

6. Maquinaria

6.1. Empuje y Carga

6.2. Transporte

6.3. Aparatos de Elevación

6.4. Hormigonera

6.5. Vibrador

6.6. Sierra Circular de Mesa

6.7. Soldadura

6.8. Herramientas Manuales Ligeras

7. Valoración Medidas Preventivas

8. Mantenimiento

9. Centro de Emergencias

1. Memoria Informativa

Objeto

[illegible]

a Que [illegible]

[illegible]

[illegible]

[illegible]

Dad[illegible] que [illegible] queda [illegible] **EXCMO. AYUNTAMIENTO DE ARUCAS,** [illegible]

[illegible]

o **Memoria** [illegible]

o [illegible]

o [illegible]

o [illegible]

o **Pliego de condiciones** [illegible]

o **Planos** e□ □□ que □e de□arr□□a□ □□ □r□□□□ □ e□que□ a□ □e□e□ar□□ □ara □a □ e□r de□□□□□ □ □□□ □re□□□□ de □a□ □ ed□da□ □re□e□t□a□ de□□da□ e□ □a □ e□ □r□a□□□ e□□re□□□ de □a□ e□□e□□□a□□□e□ t□□□□a□ □e□e□ar□a□□

o **Mediciones** de t□da□ aque□a□ u□dade□ □ e□e□ e□t□□ de □e□ur□dad □ □a□ud e□ e□ tra□a□□ que □a□ □d□ de□□d□□ □ □r□□e□tad□□□

o **Presupuesto** que □ua□t□□que e□□□□u□t□ de □a□t□□ □re□□t□□ □ara □a a□□□a□□□ □ e□e□u□□□ de e□te e□tud□□ de □e□ur□dad □ □a□ud□

□□te □□□□□□er□r□ de □a□e □ara □a reda□□□□ de□□□a□ de □e□ur□dad □ □a□ud □□r □arte de □ada □□□trat□□ta □□ter□□□e□te e□ □a □□ra e□ e□que □e a□a□□ar□□□e□tud□ar□□□ de□arr□□ar□□ □ □□□ □e□ e□tar□□ □a□ □re□□□□□e□ □□□te□da□ e□ e□te □□□□ada□ta□d□ a □u□ □r□□□□ re□ur□□□□equ□□□□ □ □r□□e□□□ □□□□tru□t□□□□□□ □□□□□□ □a□□ □a□ □ □d□□a□□□e□ □a□teada□ e□ e□□□□ □□dr□□ □□ □□□ar d□□□ □u□□□ de □□□ □□e□e□ de □r□te□□□□ □re□□t□□□

Técnicos

□a re□a□□□ de t□□□□□□ □□ter□□□e□te□ e□ □a □□ra e□ □a □□u□e□te□

T□□□□□ Reda□t□r de□□r□□e□t□ de □□e□u□□□□**PEDRO QUINTANA MARTÍN.**

T□tu□a□□□ de□□r□□e□t□□ta□**INGENIERO CIVIL.**

Aut□r de□□□tud□□ de □e□ur□dad □ □a□ud□**PEDRO QUINTANA MARTÍN.**

T□tu□a□□□ de□Aut□r de□□□tud□□ de □e□ur□dad □ □a□ud□**INGENIERO CIVIL.**

Datos de la Obra

□□ □re□e□te □□tud□□ de □e□ur□dad □ □a□ud □e reda□ta □ara □a □□ra **PROYECTO DE SEGUNDA FASE DEL RODONAL EN LA CALLE LUISA RAMOS MEDINA.**

□□□re□u□ue□t□ de e□e□u□□□ □□r □□□trata de □a□ □□ra□ e□ de **DOSCIENTAS CUARENTA Y CINCO MIL CIENTO TREINTA con SETENTA Y SEIS CÉN**TIMOS. (**245.130,76€)**

□□□re□u□ue□t□ de e□e□u□□□ □ ater□a□□ara e□□a□tu□□ de □e□ur□dad □ □a□ud e□ **CUATRO MIL OCHOCIENTO CINCUENTA Euros con OCHENTA Y SEIS Céntimos. (4.850,86€)**

□e □re□□ u□ □a□□ de e□e□u□□□ de □a□ □ □□□ a□ de **Cuatro (4) MESES.**

□a □u□er□□□e□ t□ta□e□ □a □□□a de a□tua□□□ e□ de□**1.395,482 m^2.**

□□□□□er□ de □□erar□□□ □re□□t□□que □□ter□e□□a□e□ □a □□ra e□ □u□d□ere□te□ □a□e□e□de **CINCO (5) OPERARIOS.**

□□u□e□de □a□□de □□ra e□ □□de d□a□tra□aad□□□**500 días.**

Debido al tipo de obra, se estima la realización de un Estudio de Seguridad y Salud.

Descripción de la Obra

□□rre□□□□de a e□te □a□tu□□a □□ □a re□□e□ad□e□ □a Me□ □r□a De□□r□t□□a□

2. Trabajos Previos

Vallado y Señalización

Re□u□ta e□□e□a□□e□te □□ □□rta□te re□tr□□□r e□a□□e□□ a □a □□ra de □er□□□a□□□ aut□r□□ad□□ de □a□era que t□d□ e□re□□t□ de □a □□ra□e□ □u□□ e□t□r□□ □e □rea□ □□□r□e□□□□der□□ad□□ de □a □ □□□ a□quede □a□e□□□e □ara □er□□□a□a□e□a□a □a □□ra□

De□□ □□□ □ □ □d□ e□ □e□e□ar□ □a □□□ta□a□□□□ de u□ □ □□□□□ □ de e□e□ e□t□□ de □e□a□□a□□□□ que □ara□t□e□ □a □re□e□□□a de □□□□r□a□□□e□ □□□□□a□ reat□□a□ a □a □e□urdad □ □a□d e□ d□er□□□ □u□t□□ de □a □□ra□

□ara e□□□ □e □□□ta□ar□□ □a□ □□□u□e□te□ □ed□da□ de □erre □ □e□a□□a□□□□□

□a□ad□ □er□□etra□□□□ □a□a□ □et□□□a□ de a□er□ □a□□a□□□ad□ □□e□ad□ □u□te□tada□ □□r □□e□ dere□□□□ □□r□ad□□ □□□□ □er□□e□ □a□ □□ad□□□□a a□tura de d□□□□□ □a□e□e□ quedar□ e□ta□□e□da □□□ □ □ □□□□ □e□ □ □ □

□u□ □a□□□□□□e □□□ta□ar□□ equ□□□□□ de □u□ □a□□□□ e□ t□d□□ □□□ re□□rr□d□□ de □a □□ra□e□ □□□a□□e□□□ □ □a□da□□□□a□□e□ de □□ra□□□□a□ de □ar□a □de□□ar□a□□□□a□ de e□□□□ □r□ □ e□ □□□ d□er□□□ta□□□ de □a □ □□□a de □a□era que □e □ara□t□e □a □□rre□ta □□□□□□□dad e□ t□d□□e□t□□ □u□t□□□

□e□a□□a□□□□ □ed□a□te □a□e□e□ e□ e□a□□e□□ de □a □□ra □□□ □□□ □□t□□ra□a □□d□ad□□ e□ □□□ e□que□a□ □r□□□□□□ de e□te □□tud□ □ □□□□ □ □ □□□□ □ □e□a□e□ de "□r□□□□d□ e□a□□e□□a □er□□□a□□□ aut□r□□ad□"□"□□□ □□□□at□r□ de□□a□□□" □ □□□t□□□ra□a□ □te□t□□ de □□□ r□e□□□□ □re□e□te□e□ □a □□ra□

□a□e□□e□a□□ad□r e□ □a □a□e de □a □r□a e□ e□que □e e□□e□□□que□ □a□ □ara□ter□t□□a□ t□□□□a□ de □a □ □□□ a□□□ te□ de □ar□a□□□□d□□□□e□ de □e□urdad□a□□a□e□□

□arte□□□□r□at□□□ u□□ad□ e□ u□ u□ar □re□ere□te de □a □□ra e□ e□que □e □d□que□ □□□ te□□□□□□□ de □ter□□ de □a □□□a □ e□ e□que □□□ □ □□□□□ □ a□are□a□ re□e□ad□□ □□□ te□□□□□□□ de ur□e□□a□ □er□□□□□ □a□tar□□□ □□□ □er□□□ □□□□a□ □e□tr□□ a□□te□□a□e□□ □□t□tut□ t□□□□□□□□□□ □ □□□ te□□□□□□□ de □□□ta□t□ de t□□□□□□□ de □□ra □re□□□□□a□e□ de □a e□ □re□a □□□trat□□ta □□u□□□□trat□□ta□□

□erre de □a □□ra□a □□ra □er□a□e□er□ □errada □uera de□□□rar□□ □a□□ra□de □a□era que □□ □ea □□□□□□e e□a□e□□ a □a □ □□□a □□□ □□r□ar □□□e□ê□ e□t□□ de □erre□

Locales de Obra

□a □a□□tud de □a□ □□ra□ □ □a□ □ara□ter□t□□a□ de □a□ □ □□□a□ □a□e□ □e□e□ar□□ □a □□□ta□a□□□□ de □□□ □□□u□□te□□□a□e□□r□□□□□□a□e□ de □□ra□

□e□tuar□□□ □re□a□r□ad□□□□□tuad□□ □e□□□ □e □d□□a e□ e□□□a□□ de □r□a□□□a□□□□ de □□ra de e□te □ □□□ □ □□tud□□□□e rea□□ar□□ □ed□a□te □a □□□ta□a□□□□ de □□a□e□ □re□a□r□ad□□ □du□tra□□ad□□□Te□dr□□ a□□e□t□□ □taqu□□a□ □□de□e□d□e□te□ □ara □uardar □a r□□a □a□ □a□e □e□tar□□ d□tad□□de u□ □□□te□a de □a□e□a□□□□□ e□ □□□□er□□□

□e d□□□□□dr□ u□ □ □□□□ □de □ □ □□□r □ada tra□a□ad□r □ □□□□ □ de a□tura□

□□ e□ □e□e□ar□□ □a □□□ta□a□□□□ de a□e□□ □du□□a□Dada□ □a□ □ara□ter□t□□a□ de □a □□ra□a □er□a□□a a □□□ d□□ □□□□□□ de □□□ □□erar□□□ □□□ a □a □ede de □a□ e□ □re□a□ □□□trat□□ta□ □e □□□□□dera □□□e□e□ar□□ □a □□□ta□a□□□□ de a□e□□ □du□□a□e□ □a □r□□a □□ra□

Retrete□ qu□ □□□□□□tuad□□ □e□□□ □e □d□□a e□ e□□□a□□ de □r□a□□□a□□□□ de □□ra de e□te □ □□□ □ □□tud□□□□e rea□□ar□□ □ed□a□te □a □□□ta□a□□□□ de □a□□a□ □d□□dua□□ada□ □□rt□t□e□ □□□ trata□ e□t□ qu□ □□□ de de□□e□□□□□□e □□□ta□ar□ u□□ □□r □ada □□ tra□a□ad□re□□□er□a de □□□ u□are□ de tra□a□□□□a□ □a□□a□te□dr□□ □uerta □□□ □errе □ter□r□que □□ □er□ t□r□ □a □□□□□□□dad de□de e□e□ter□r□□e rea□□ar□ u□a □□ □e□a □ □a□ad□ □er□d□□ □□r e□ □re□a e□□e□a□□ta□

□□ e□ □e□e□ar□□ □a □□□ta□a□□□□ de □□□ed□r □ □□□□□a□Dada□ □a□ □ara□ter□t□□a□ de □a □□ra□ □a □er□a□□a a □□□ d□□ □□□□□□ de □□□ □□erar□□□ □□□ a re□taura□te□ □e □□□□dera □□□e□e□ar□□ □a □□□ta□a□□□□ de □□□ed□r □ □□□□□a e□ □a □r□□a □□ra□

□□□□a de □□ra □re□a□r□ada□□tuad□□ □e□□□ □e □d□□a e□ e□□□a□□ de □r□a□□□a□□□□ de □□ra de e□te □ □□□ □ □□tud□□□□e rea□□ar□□ □ed□a□te □a □□□ta□a□□□□ de □□a□e□ □re□a□r□ad□□ □du□tra□□ad□□□D□□□□□dr□□ de □e□a □ □□□□a de □ater□□□a□a□e□ar□ ar□□□ □ar□□□ad□re□□□□□e□□□□e□e□□tr□a□ □de te□e□□□a□a□re a□□□d□□□□ad□ □ □a□e□a□□□□ □ □a □u□er□□□e □er□ta□que a□□ e□□□ □e d□□□□□□a de □ □etr□□ □uadrad□□ □□r t□□□□□□ de □□ra□

T□d□□ □□□ □□a□e□ a□ter□□r□e□te de□□rt□□ ada□tar□□ □u□ □ua□dade□ a □a□ □ara□ter□t□□a□ de□□rta□e□ e□□□e□□ de □□□d□□□□e□de e□te □□tud□□□

Instalaciones Provisionales

[illegible] e[illegible]a[illegible]artad[illegible] de [illegible]a[illegible]e[illegible] de [illegible]ra de e[illegible]te [illegible] [illegible] [illegible]tud[illegible] [illegible]e rea[illegible]a [illegible]a [illegible]de[illegible]t[illegible]a[illegible] de r[illegible]e[illegible] ed[illegible]da[illegible] [illegible]re[illegible]e[illegible]t[illegible]a[illegible] [illegible]r[illegible]te[illegible] [illegible]e[illegible] [illegible]e[illegible]t[illegible]a[illegible] [illegible] [illegible] [illegible]ara [illegible]ada u[illegible]a de e[illegible]ta[illegible] [illegible]ta[illegible]a[illegible]e[illegible]

[illegible]a [illegible]ra [illegible]et[illegible] de e[illegible]te [illegible]tud[illegible] de [illegible]e[illegible]ur[illegible]dad [illegible] [illegible]a[illegible]ud [illegible]tar[illegible] [illegible] [illegible]a[illegible] [illegible]u[illegible]e[illegible]te[illegible] [illegible]ta[illegible]a[illegible]e[illegible] [illegible]r[illegible]a[illegible]e[illegible] de [illegible]ra[illegible]

[illegible]e d[illegible]dr[illegible] e[illegible] [illegible]ra de u[illegible] [illegible]uadr[illegible] e[illegible]tr[illegible] de [illegible]ra "[illegible]u[illegible]t[illegible] [illegible]ara [illegible]ra [illegible]" [illegible]tru[illegible]d[illegible] [illegible]e[illegible] [illegible]a [illegible] [illegible] [illegible] [illegible]r[illegible]ta de u[illegible]a [illegible]a[illegible]a [illegible] e[illegible] [illegible]ar[illegible]ad[illegible] [illegible] [illegible] [illegible]re de[illegible] [illegible]a[illegible]r[illegible]a[illegible]te [illegible] [illegible]ta[illegible]ad[illegible]r[illegible]rad[illegible] [illegible] de [illegible]r[illegible]te[illegible]et[illegible]
[illegible]art[illegible]r[illegible] de[illegible]de [illegible]a [illegible] [illegible]a a[illegible] et[illegible]da rea[illegible]ada [illegible]r t[illegible] de [illegible]a e[illegible] [illegible]re[illegible]a [illegible]u[illegible] [illegible]trad[illegible]ra [illegible] de[illegible]de e[illegible]e[illegible]erad[illegible]r de [illegible]ra [illegible]e[illegible]tar[illegible] [illegible]tuad[illegible] [illegible]e[illegible] [illegible]e [illegible]ra[illegible]a e[illegible] e[illegible]a[illegible] de [illegible]r[illegible]a[illegible]a[illegible] de [illegible]ra[illegible] [illegible]a [illegible]ta[illegible]a[illegible] e[illegible]tr[illegible]a de [illegible]ra[illegible] [illegible]a[illegible] e[illegible]e[illegible]te[illegible] a[illegible]ara[illegible] e[illegible]te[illegible] t[illegible] a[illegible] de [illegible]rr[illegible]e[illegible]te [illegible]e[illegible] e[illegible]t[illegible] de [illegible]r[illegible]te[illegible] que e[illegible]t[illegible] e[illegible]ue[illegible]t[illegible] a [illegible]a [illegible]te[illegible] [illegible]er[illegible] [illegible]tar[illegible] [illegible] u[illegible] [illegible]rad[illegible] de [illegible]r[illegible]te[illegible] [illegible] [illegible]a [illegible] [illegible]u[illegible] [illegible]rad[illegible] de [illegible]r[illegible]te[illegible] [illegible]tra [illegible] [illegible]a[illegible]t[illegible] [illegible]e[illegible] de [illegible] [illegible]A[illegible] [illegible] [illegible] [illegible]a[illegible]t[illegible] a[illegible] de [illegible]rr[illegible]e[illegible]te e[illegible]tar[illegible] [illegible]r[illegible]te[illegible]d[illegible] [illegible] d[illegible]ere[illegible]a[illegible]e[illegible] de [illegible] [illegible]A [illegible] [illegible]er[illegible]r[illegible] [illegible] [illegible]uadr[illegible] de d[illegible]tr[illegible]u[illegible] [illegible]te[illegible]rar[illegible] d[illegible]t[illegible] de [illegible]r[illegible]te[illegible] [illegible]tra [illegible]re[illegible]te[illegible]dade[illegible]tra [illegible]ta[illegible]t[illegible] [illegible]d[illegible]re[illegible]t[illegible] [illegible]a[illegible]e[illegible] de t[illegible] a de [illegible]rr[illegible]e[illegible]te[illegible]
[illegible]e rea[illegible]ar[illegible] t[illegible] a de t[illegible]erra [illegible]ara [illegible]a [illegible]ta[illegible]a[illegible]
[illegible]a [illegible]ta[illegible]a[illegible] [illegible]er[illegible] rea[illegible]ada [illegible]r [illegible]er[illegible]a[illegible]ua[illegible]ad[illegible] [illegible]e[illegible] [illegible]a[illegible] [illegible]r[illegible] a[illegible] de[illegible]R[illegible]T[illegible]
[illegible]tar[illegible] [illegible] te[illegible]e[illegible] de [illegible] [illegible] [illegible] te[illegible] de [illegible]e[illegible]ur[illegible]dad de [illegible] [illegible]ta[illegible]a[illegible] [illegible]tra[illegible]e[illegible]d[illegible] [illegible]e d[illegible]dr[illegible] de e[illegible]t[illegible]t[illegible]re[illegible] e[illegible] [illegible] [illegible]u[illegible]t[illegible] de e[illegible]e[illegible]a[illegible] r[illegible]e[illegible] de [illegible]e[illegible]d[illegible] de [illegible]a[illegible]era que a[illegible] e[illegible] quede u[illegible]ad[illegible] u[illegible] e[illegible]t[illegible]t[illegible]r de [illegible] [illegible]u[illegible]t[illegible] a[illegible]uadr[illegible] e[illegible]tr[illegible] [illegible] e[illegible]t[illegible]t[illegible]re[illegible] de [illegible] qu[illegible] [illegible] [illegible]r[illegible] [illegible] a [illegible]a[illegible] [illegible]a[illegible]da[illegible] de [illegible] [illegible]a[illegible]e[illegible] que a[illegible] a[illegible]e[illegible]e[illegible] [illegible]ater[illegible]a[illegible]e[illegible] [illegible] [illegible]u[illegible]t[illegible]e[illegible]
[illegible]t[illegible] e[illegible]t[illegible]t[illegible]re[illegible] [illegible]er[illegible] [illegible]et[illegible] de re[illegible] [illegible]er[illegible]d[illegible]a [illegible] [illegible]e [illegible]a[illegible]te[illegible]dr[illegible] [illegible]r[illegible]te[illegible]d[illegible] de [illegible]a[illegible] [illegible]e[illegible]e[illegible]a[illegible] [illegible]ete[illegible]r[illegible]a[illegible]ta[illegible]a[illegible] de A[illegible]a[illegible]te[illegible] [illegible]e[illegible]t[illegible] de a[illegible]ua [illegible]ed[illegible]a[illegible]te a[illegible] et[illegible]da de red[illegible] [illegible]re[illegible] a [illegible]a e[illegible]e[illegible]u[illegible] de [illegible]a [illegible]ra [illegible]e rea[illegible]ar[illegible] [illegible]a a[illegible] et[illegible]da de a[illegible]uerd[illegible] [illegible] [illegible]a[illegible] [illegible]d[illegible]e[illegible] de [illegible]a [illegible] [illegible]a[illegible]a[illegible] [illegible]u[illegible] [illegible]trad[illegible]ra[illegible] d[illegible]ta[illegible]d[illegible] de a[illegible]ua [illegible]ta[illegible]e[illegible] [illegible]a[illegible] d[illegible]t[illegible]ta[illegible] [illegible]ta[illegible]a[illegible]e[illegible] de [illegible]e[illegible]e[illegible] [illegible] [illegible]rt de [illegible]a [illegible]ra a[illegible] [illegible] [illegible] equ[illegible] [illegible] [illegible]aqu[illegible]ar[illegible]a[illegible] que [illegible]re[illegible]a[illegible] de e[illegible]a[illegible]a[illegible]ea[illegible] [illegible]e[illegible]t[illegible] [illegible]ed[illegible]a[illegible]te a[illegible] et[illegible]da[illegible] [illegible] e[illegible] de [illegible]ara[illegible]t[illegible]ar e[illegible]rre[illegible]t[illegible] [illegible]a[illegible]ea[illegible] [illegible]e[illegible]t[illegible] de [illegible]a[illegible] [illegible]ta[illegible]a[illegible]e[illegible] [illegible]r[illegible]a[illegible]e[illegible] de [illegible]ra [illegible]e rea[illegible]ar[illegible] u[illegible]a a[illegible] et[illegible]da a [illegible]a red [illegible]u[illegible]a de [illegible]a[illegible]ea[illegible] [illegible]e[illegible]t[illegible] de a[illegible]ua[illegible] re[illegible]dua[illegible]e[illegible]

3. Riesgos Eliminables

[illegible] [illegible]e [illegible]a[illegible] de[illegible]t[illegible]ad[illegible] r[illegible]e[illegible] [illegible]t[illegible]ta[illegible] e[illegible]te e[illegible] [illegible]a[illegible]e[illegible]

[illegible]te[illegible]de[illegible] [illegible] que [illegible]u[illegible]a [illegible]ed[illegible]da [illegible]re[illegible]e[illegible]t[illegible]a ad[illegible]tada [illegible]re[illegible]te a u[illegible] r[illegible]e[illegible] [illegible] e[illegible] [illegible]a [illegible]r [illegible] [illegible]et[illegible] dad[illegible] que [illegible]e[illegible] [illegible]re [illegible]dr[illegible] [illegible]a[illegible]ar[illegible]e u[illegible]a [illegible]tua[illegible] [illegible]r [illegible]a[illegible]u[illegible] de[illegible]te[illegible]a[illegible]

a□t□tude□ □□ □rude□te□de □□□ □□erar□□□u □tra□e□que d□□□□r□e□□□ □□ □ea e□□□ □□ad□□

□□r ta□t□ □e □□□□□dera que □□□ □□□□□□r□e□□□□ e□□ □□a□e□t□ta□□ e□te □□□ aque□□□□ que □□ e□□te□ a□□a□er □d□ e□□ □□ad□□ de□de □a □r□□a □□□□e□□□□□ de□ed□□□□□□□□r e□e□ □e□ de □r□□e□□□ □□□□□tru□t□□□□□□ aqu□□ar□a□□ ed□□□ au□□are□ □ □□□u□□ □ed□da□ de□□r□□□□ d□□e□□ de□□r□□e□t□ que □□ □e□ere□ r□e□□□□ □ □□□ duda e□t□□ r□e□□□ □□ □ere□e□ de u□ de□arr□□□ dete□□d□ e□ e□te □□tud□□□

4. Fases de Ejecución

4.1. Demoliciones

RIESGOS:

- □a□da□a d□□t□□t□ □□□e□de □□□et□□□
- □a□da□ a d□□t□□t□ □ □ □□□ □ □□□e□de □□□ □□erar□□□ □□r □□rd□da de equ□□□r□□ □ □u□d□ e□t□ de□□□r□ad□ d□□de □□era□
- Re□ere□te□ a □aqu□□ar□a □ □e□□□u□□□□ □ue□□□□□ □□□que□□ □□□□e□ □ □a□da□ e□ e□ a□□e□□□ □de□□e□□□ de □□□ □ □□□ □□□
- Atra□a□ e□t□□ □atr□□e□□□ de □er□□□a□ □□□ □a □aqu□□ar□a□
- □r□□e□□□□□ de t□erra □ □□edra□□
- □ □□□e□□□□□ que□□□□rte□□
- □□□ree□□uer□□□□
- □□ada□ □□□re □ater□a□e□ □u□□a□te□□
- Atra□a□ e□t□□ □a□a□ta□ e□t□□□
- A□e□ta□□□□e□ □ut□□ea□□
- □r□□e□□□□□ de □art□□u□a□e□ □□□ □□□□□
- □□□□□□□□□□ a ru□d□ □ □□□ra□□□□e□□
- □□ □□□□□ de □□□□□□□□□□a□a□□□□ □ □ □e□t□a□e□ □□□ □□□□□
- □u□ta□□a□ □□□□□a□ □t□□□a□□
- □□□ta□t□□e□□□tr□□□□□

- [illegible]

- [illegible]

- [illegible]

- [illegible]

MEDIDAS PREVENTIVAS Y PROTECCIONES COLECTIVAS:

- [illegible]

- [illegible]

- [illegible]

- [illegible]

- [illegible]

- [illegible]

- [illegible]

- [illegible]

- [illegible]

- [illegible]

EQUIPOS de PROTECCIÓN INDIVIDUAL:

- [illegible]

- □a□□□ de □e□ur□dad □□□ □□□□ad□□
- □a□□ad□ □□□ □u□tera re□□r□ada□
- □a□□ad□ de □e□ur□dad □□□ □ue□a a□□a□te □a□t□□a□□□□
- □□ta□de □□□a □ □□□□
- □a□a□de □e□ur□dad a□t□□ □a□t□□□
- □r□te□t□re□aud□t□□□□□
- Ma□□ar□□a□a□t□□□□□□
- □ua□te□de □uer□□
- R□□a de tra□a□□ ade□uada□
- R□□a de tra□a□□ □□ □er□ea□□e□
- R□□a de tra□a□□ re□e□ta□te□
- □□□tur□□ de □e□ur□dad □□u□t□□ de a□arre□
- □□□tur□□e□ □□rta□erra□ □e□ta□□

4.2. Movimiento de Tierras

RIESGOS:

- Re□ere□te□ a □aqu□□ar□ □ □e□□u□□□□ □ue□□□□ □□□que□□ □□□□e□ □ □a□da□ e□ e□ a□□e□□□ □de□□e□□□ de □□□ □ □□□ □□□

- Atra□a□ e□t□□ □atr□□e□□□ de □er□□□a□ □□□ □a □aqu□□ar□a□

- De□□□□□ e□de □a□ □arede□ □ta□de□de □a e□□a□a□□□□ □ed□□□□□□ □□□□da□te□□

- □a□□ de □a□e□t□a□□□□e□□

- □r□□e□□□□□ de t□erra □□□edra□□

- □□ada□ □□□re □ater□a□e□ □u□□a□te□□

- □ □□□e□□atra□a□ □e□t□□ □a□a□ta□ □e□t□□□

- A[illegible]e[illegible]ta[illegible]e[illegible]ut[illegible]ea[illegible]
- [illegible]r[illegible]e[illegible] de [illegible]art[illegible]u[illegible]a[illegible]e[illegible]
- [illegible] a ru[illegible]d[illegible] [illegible]ra[illegible]e[illegible]
- [illegible] de [illegible]a[illegible]a[illegible] [illegible]e[illegible]t[illegible]a[illegible]e[illegible]
- [illegible]ree[illegible]uer[illegible]
- [illegible]ta[illegible]t[illegible]e[illegible]tr[illegible]
- [illegible]u[illegible]da[illegible]e[illegible] [illegible]tra[illegible]e[illegible]de a[illegible]ua[illegible]
- [illegible]e[illegible]d[illegible] [illegible]e[illegible]e[illegible]

MEDIDAS PREVENTIVAS y PROTECCIONES COLECTIVAS:

- [illegible]a[illegible] de [illegible]a[illegible]er [illegible]d[illegible]e re[illegible]etar[illegible] e[illegible]e[illegible]a[illegible] e[illegible]te [illegible]a[illegible] [illegible]ed[illegible]da[illegible] de [illegible]re[illegible]e[illegible] de[illegible]d[illegible] a[illegible]au[illegible]e[illegible]t[illegible] de [illegible]a [illegible]e[illegible]r[illegible]dad de de[illegible]e[illegible]
- Dura[illegible]te [illegible]a e[illegible]e[illegible]u[illegible] de e[illegible]ta [illegible]a[illegible]e [illegible] R[illegible]R[illegible] [illegible]R[illegible]T[illegible] te[illegible]dr[illegible] [illegible]re[illegible]e[illegible]a [illegible]er[illegible]a[illegible]e[illegible]te e[illegible] [illegible]ra [illegible]a que [illegible]urre[illegible]a[illegible]u[illegible] de [illegible] [illegible]u[illegible]ue[illegible]t[illegible] [illegible]r [illegible] que e[illegible] Rea[illegible]De[illegible]ret[illegible] [illegible]e[illegible]e [illegible]u [illegible]re[illegible]e[illegible]a[illegible]
- [illegible]e [illegible]r[illegible]eder[illegible]a [illegible]a [illegible]a[illegible]a[illegible] de [illegible]du[illegible]e[illegible] de [illegible]a[illegible]a[illegible]ua [illegible]e[illegible]e[illegible]tr[illegible]dad[illegible]re[illegible] a[illegible] de[illegible] [illegible]e[illegible]t[illegible] de t[illegible]erra[illegible]rte de [illegible]u[illegible] [illegible]tr[illegible] [illegible]de[illegible] de [illegible]a[illegible] [illegible]du[illegible]e[illegible] [illegible]e [illegible]dr[illegible]e[illegible] [illegible]e[illegible]t[illegible] de [illegible]a e[illegible] [illegible]re[illegible]a [illegible]r[illegible]etar[illegible]a de [illegible]a [illegible] a[illegible]
- [illegible]e rea[illegible]ar[illegible] u[illegible] e[illegible]tud[illegible] [illegible]e[illegible]t[illegible] que [illegible]d[illegible]que [illegible]a[illegible] [illegible]ara[illegible]ter[illegible]t[illegible]a[illegible] [illegible]re[illegible]te[illegible]a de[illegible] terre[illegible]a[illegible] [illegible]a [illegible]r[illegible]u[illegible]d[illegible]dad de[illegible]e[illegible]re[illegible]t[illegible]
- [illegible]e [illegible]e[illegible]a[illegible]ar[illegible] [illegible]a [illegible]a [illegible]errar[illegible] e[illegible] [illegible]t[illegible] de a[illegible]tua[illegible] [illegible]ed[illegible]a[illegible]te [illegible]a[illegible]a[illegible] de [illegible] de a[illegible]tura [illegible] [illegible] [illegible] [illegible] u[illegible]a d[illegible]ta[illegible]a [illegible] a de 1[illegible] a[illegible]rde [illegible]u[illegible]er[illegible]r de[illegible]ta[illegible]ud de [illegible]a e[illegible]a[illegible]a[illegible]
- [illegible]e [illegible]e[illegible]a[illegible]ar[illegible] e[illegible]a[illegible]e[illegible] de [illegible]a [illegible]aqu[illegible]ar[illegible]a [illegible] de[illegible]er[illegible]a[illegible]a [illegible]a [illegible]ra[illegible]e[illegible]d[illegible] e[illegible]t[illegible] d[illegible]ere[illegible]ad[illegible]
- [illegible]e [illegible]e[illegible]a[illegible]ar[illegible] [illegible]a[illegible] [illegible]a[illegible] de [illegible]r[illegible]u[illegible]a[illegible] e[illegible] [illegible]ra [illegible]ara [illegible]e[illegible]u[illegible] [illegible] [illegible]er[illegible]a[illegible] [illegible]a[illegible] [illegible]a[illegible] de a[illegible] de [illegible]ater[illegible]a[illegible]e[illegible]
- [illegible]e d[illegible]dr[illegible] ra[illegible] [illegible]a[illegible] de a[illegible]e[illegible] [illegible]ara [illegible]a[illegible] [illegible]e[illegible] [illegible]e[illegible]u[illegible] [illegible]u[illegible]a[illegible] [illegible]e[illegible]d[illegible]e[illegible]te[illegible] [illegible] [illegible]er[illegible] [illegible]u[illegible]er[illegible]re[illegible]a[illegible] e[illegible]tra[illegible] [illegible]re[illegible]t[illegible] [illegible]1[illegible] e[illegible]tra[illegible] [illegible]ur[illegible]

- □a□e□□ de□□er□□□a□a□□□□d□ de □a e□□a□a□□□□ □e rea□□ar□ □ed□□□te e□□a□era□ de □a□□ □ ra□ □a□ □r□□□□t□□ de □ara□d□□a□ □□r□a□□ada□□Queda □r□□□□d□ □er□r□e de□ □r□□□□ e□tra□ ad□□e□t□ad□ □e□□□□rad□ □ara e□de□□e□□□ □a□□e□□□ de □□□tra□a□ad□re□□

- □e rea□□ar□ u□ e□tud□□ □re□□□ de□□ue□□ □ara □□□□ □r□□ar □u e□ta□□□dad □ □a□u□ar e□ ta□ud □e□e□ar□□ de□e□d□e□d□ de□terre□□□

- □□□□ □□rde□ □u□er□□re□ de□ta□ud□de□e□d□e□d□ de□a□ □ara□ter□□t□□a□ de□terre□□ □ □r□u□d□dad de □a e□□a□a□□□□□e □d□□ar□ □a □ □□□□a d□□ta□□a de a□er□a□ e□t□ a□□ □□□ □ □ara □er□□□a□ □ □e□□u□□□□

- □e e□tar□□ □□□a□□□□□□ □e□ad□□a d□□ta□□a□ □ e□□re□a □□ de□□□rde de□ta□ud de □a e□□a□a□□□□□

- □e d□□□□□dr□□ □ara□d□□a□ □r□te□t□ra□ de □□□□ de a□tura□□□□ □arra □ter□ ed□a □ r□da□□□□ e□ e□□er□□ etr□ de □a e□□a□a□□□□□e□ e□□□rde □u□er□r de□ta□ud □a □□□□ de□ □ □□□ □□

- □□□□ □□rde□ de □ue□□□□ e□□a□era□ □ □a□are□a□ e□tar□□ □r□□□t□□ de □ara□d□□a□ □□r□a□□ada□□

- □□□□ □□erar□□□ □□ de□er□□ □er□a□e□er e□ □a□□□ □□□□□ad□□ □□□ □uerte□ □e□d□e□te□□

- □□□□ □□erar□□□ □□ de□er□□ □er□a□e□er e□ e□rad□□ de a□□□□ de □□qu□a□ □ □e□□u□□□e□ □ □□□□ □e□t□□□

- □□□□ □□erar□□□ □□ de□er□□ □er□a□e□er de□a□ de □ar□a□ □u□□e□d□da□□

- □□a□□e□□□ □ de□□e□□□ de □ar□a□ □e rea□□ar□ □e□ta□e□te□e□ta□d□ □ □□□□ □e□t□□ □ru□□□□ que □r□□□que□ □u □a□da□

- □a□ □ar□a□ □□ □er□□ □u□er□□re□a □a□ □□d□□ada□□

- □a □aqu□□ar□a a ut□□□ar e□ □a e□□a□a□□□□ □u□ □□r□ □□□□ □a□ e□□e□□□□a□□□□e□ □□□te□ □□ada□e□ e□te d□□u□e□t□ de□tr□ de□a□artad□ de □aqu□□ar□a□

- □a □aqu□□ar□a d□□□□□dr□ de u□ □□□te□a □□t□□□a□□t□□□ □ara □e□a□□ar □a □a□□□ra□

- □a□ □erra□ □e□ta□ e□□□tr□□a□ □u□ □□r□□□ □□□□ □a□ e□□e□□□□a□□□□e□ □□□te□ □□ada□ e□ e□te d□□u□e□t□ de□tr□ de□a□artad□ de □erra□ □e□ta□ e□□□tr□□a□□

- □□tar □a a□u□u□a□□□□ de □□□□□□□□a□e□ □□□□□□□□□ □ □a□ta de □□□□e□□□

- □a □□u□□a□□□□ e□ □a □□□a de tra□a□□ □er□ □□e□ □re □u□□□e□te□

- □e d□□□□□dr□ de e□t□□t□re□e□ □□ra□

- □e d□□□□dr□ de u□a □□□ □a de a□□que □ua□d□ □a□a □re□□□□□ de □uerte□ □u□a□ □ □u□da□□□e□□

EQUIPOS de PROTECCIÓN INDIVIDUAL:

- □a□□□ de □e□ur□dad □□□ □□□ad□□
- □a□ad□ □□□ □ue□a a□tde□□a□te□
- □a□ad□ □□□ □u□tera re□r□ada□
- □□ta□de □□□a □ □□□□
- □r□te□t□re□aud□t□□□□
- □ua□te□de □uer□□
- R□□a de tra□a□ ade□uada□
- R□□a de tra□a□ □ □er□ea□□e□
- R□□a de tra□a□ re□e□ta□te□
- □□tur□□ de □e□ur□dad □□u□t□□de a□arre□

4.3. Trabajos Previos

Instalación Eléctrica Provisional

RIESGOS:

- □a□da□a d□t□t□ □□e□de □er□□a□u □□et□□
- □a□da□a □ □□ □ □□e□de □er□□a□u □□et□□
- □□ada□ □□re □ater□a□e□ □u□□a□te□□
- □r□□e□□□□ de □art□u□a□e□ □□ □□□□
- □□□ta□t□□e□□tr□□□□

- □e□tr□□u□□□□□
- □□□e□d□□□□
- □ □□□e□ □□rte□ □□□ □erra□ □e□ta□ □ □ater□a□e□□
- □□□ree□□uer□□□

MEDIDAS PREVENTIVAS y PROTECCIONES COLECTIVAS:

- □□rad□□ de □□□ue□□a de □a□ □□ea□ de a□ta te□□□□ □e □□□□dera de □ □ □e□ □□ea□ a□rea□ □ □ □ □e□ e□terrada□□
- Dura□te □a e□e□u□□□ de e□ta □a□e □□□ R□□□R□□□ □R□□□□T□□□□ te□dr□□ □re□e□□a □er□a□e□te e□ □□ra □a que □□□□urre□ a□u□□ de □□□ □u□ue□t□□ □□r □□□ que e□ Rea□De□ret□ □□□□□□□□□e□□□e □u □re□e□□a□
- □□tra□ad□ de □a □□ea e□□□tr□□a □□ □□□□□d□r□ □□□□ e□tra□ad□ de □u□ □□□□tr□ de a□ua□
- □□tra□ad□ de □a □□ea e□□□tr□□a □□ □□□□□d□r□ □□□□ e□tra□ad□ de □u□ □□□□tr□ de a□ua□
- □□□□ □uadr□□ e□□□tr□□□□ □e □□□□□ar□□ e□ □u□are□ a□e□□□e□ □ □r□te□d□□□e□ta□d□ □□□ □□rde□de □□r□ad□□u □tr□□ □u□are□ □□□□ □e□□□r de □a□da□
- □□□uadr□ e□□□tr□□□ □e □□□□□ar□□ e□ □a□a□ □a□r□□ada□ a□e□e□t□□ □□r□te□da□ de □a □□te□ □er□e□□□□ □uerta□□a□e □ □□□era□□a□ □a□a□ □er□□ a□□a□te□□
- □□ □a □uerta de□□uadr□ e□□□tr□□□ □e □□□□□ar□ e□□etrer□□"□e□□r□ e□□□tr□□□"□
- □e ut□□□ar□□ □□□du□□□□e□ a□t□u□ edad □ □□□e□□□e□ e□ta□□a□ □ara d□tr□□ur□ a e□er□a de□de e□□uadr□ □r□□□□a□a □□□ □e□u□dar□□□□
- □e ut□□□ar□□ □a□□a□ □a□□□□e□ □ra □ara □□□e□tar □□□ □uadr□□ e□□□tr□□□□ □□□ □□□ de a□□ e□ta□□□□
- □ada □uadr□ e□□□tr□□ □e□era□te□dr□ u□a t□□a de t□erra □de□e□d□e□te□
- □e □r□te□er□ e□□u□t□ de □□□e□□□ de □a □□a □ □a□a de t□erra e□ □a arqueta□
- □e □□□□ar□ u□ e□t□□t□r de □□□□ □e□□ □er□a de□□uadr□ e□□□tr□□□□
- □□□ □a□e□a e□ □□ear □er□□ a□□a□te□ □de □a□□re ade□uad□□
- □e ut□□□ar□□ tu□□□ e□□□tr□□□ a□t□u□ edad □ara □a d□tr□u□□□ de □a □□rre□te de□de e□□uadr□ e□□□tr□□□□que □e de□□□ar□□ □□r □ue□□□ de e□a□era□□at□□□□at□□□□□□□e□tar□□

□ad□□a e□ē□e□t□□ □□□□□

- □□□e□ □a□□e□e□tre □a□□uera□□e rea□□ar□□e□ □a□ā□ □a□□□tada□ □ara e□□□

- □□□□ □□□□e□tar□□ re□u□ert□□ □□□□ u□da□ □r□te□t□ra□□□r□□□□da □ā □□□e□□□□ de □□□□ de□□ud□□ □□□ □a□□a e□ □□□e□□□u□ē□□

- □e e□tar□□ t□□□e□ □ru□□□□ de □□□ □a□ē□□

- □□ □a□□ de u□ te□d□d□ e□□□tr□□□□e□□a□ēad□ te□dr□ u□a a□tura □ □□□□a de □ □ □e□ □□□a□de □a□□ de □er□□□a□ □ □ □ □□ara □e□□□u□□□□

- □□□□ □a□ē□ e□terrad□□ e□tar□□ □r□te□d□□ □□□□ tu□□□ r□□d□□□□e□a□□ad□□ □a u□a □r□u□d□dad de □□ □□ □□

- □□□□d□□□u□t□re□d□ere□□a□e□te□dr□□ u□a □e□□□□□□dad de □□□□A□□ara a□□□e□tar a □ā □aqu□□ar□ā □de □□ □A□□ara □□ta□ā□□□e□de a□ū□ □rad□ □□ □□rt□t□ē□□

- □a□t□□ a□de □□rr□ē□te □e rea□□ar□ □□□□ □a□□ā□ā□ □□□□dada□ □□r□a□□ada□□

- □ada t□□a de □□rr□ē□te □u□ □□□□trar□ e□er□ā a u□ □□□□ a□arat□ □ □erra□ē□ta□ queda□d□ □r□□□□da□ ā□ □□□e□□□e□tr□□e□ □adr□□e□□□

- □a te□□□□ de□er□ □er□a□e□er e□ ā □ā□□ā □e□ra□□□ e□ ā □a□□□ e□ ā□t□□a□ de □□rr□ē□te□

- T□d□ e□ē□e□t□ □et□□□□ de ā □□ta□ā□□□ e□□tr□□ e□tar□ □□□e□tad□ a t□erra□ e□□e□tua□d□ aque□□□ que te□□a□d□□□ē a□□ā□ □ē□t□□

- □□ □r□a□ □□□r□ □□□□era□□ā□t□□a□de t□erra □er□□ □de□e□d□ē□te□□

- □□ □equ□a □aqu□□ar□ā ut□□□are□ □□ u□ □□□□ □eutr□ □ara □ā t□□a de t□erra□□□□□□□ e□tar□ □r□te□d□ □□□ u□ □a□arr□□a□ar□□□ □□erde□

- □a arqueta d□□de □e □r□du□□a □ā □□□e□□□□ de ā □□□a de t□erra de□er□ e□tar □r□te□□da□

- □□□□ □□terru□t□re□ □e □□□□□ar□□ e□ □a□ā□ □□r□a□□ada□□ □□□□dada□ □ □□□□ □□rta□r□u□t□□ u□□□ē□□

- □e □□□ta□ar□□ □□terru□t□re□ e□ t□da□ □ā□ □□□ea□de t□□a de □□rr□ē□te de □□□ □uadr□□ de d□□tr□u□□□□ □a□□□ e□ta□□□□a t□da □erra□ ē□ta □a□arat□ e□□□tr□□□□

- □□□□ □□terru□t□re□ aut□□ □t□□□□ □r□te□er□□ □□□ □r□u□t□□ □r□□□□□a□ē□□a□□ □□□□ □ □□□ d□ere□□□a□ē□ ā□ □□□ea□□□□aqu□□ar□ā□

- □r□□□□d□e□e□ □ē□de□ u□□□ē□ □a□er□□□

- T□da □a □□ra e□tar□ u□□□e□te□e□te □u□ □ada□
- □a□ u□ □ar□a□ □e □□ta□ar□□ a u□a a□tura □ □□□a de □□□ □ □ □ □er□a□e□er□□ □u□erta□□
- □e □□□□ar□ u□ d□□u□tr d□ere□□a□de a□ta □e□□□□□dad□
- □e □□□□ar□□ □terru□t□re□aut□□ □t□□□□ □a□□et□t□r□ □□□□
- □a□ □□□ □ara□ □□rt□□e□e□tar□□ □□□□t□tu□da□ □□r □a□□□□a□□a□□te□□re□□a □r□te□t□ra de □a □□□ □□a □□□ □a□□□□□□a□□uera a□t□u□edad□□ □a□□a de □□□e□□□ □□r□a□□ada a□□e□tada a □□ □□t□□□□
- □e e□tar□ □a e□□te□□□a de □□ea□de a□ta te□□□□ e□ □a □□ra□A□te □a □□ □□□□□□□dad de de□□ar□a□□□e □r□te□er□□ □□□ u□da□a□□a□te□ □□e rea□□ar□u□a□a□ta□a□ e□t□□

EQUIPOS de PROTECCIÓN INDIVIDUAL:

- □a□□□ de □e□ur□dad □□□ □□□□ad□□
- □a□□ad□ □□□ □ue□a a□□a□te a□te □□□ta□t□□e□□tr□□□□□
- □ua□te□de □uer□□
- □ua□te□d□e□□tr□□□□□
- □a□queta□a□□a□te□de □a e□e□tr□□dad□
- □□□ □r□□ad□re□de te□□□□□□
- R□□a de tra□a□□ade□uada□
- R□□a de tra□a□□ □□ □er□ea□□e□
- R□□a de tra□a□□ re□e□ta□te□
- □a□a□de □r□te□□□□□d□r□□□u□ □ar□

Instalación Abastecimiento y Saneamiento Provisional

□□ □□□ tra□a□□□ de □□□ta□a□□□ de a□a□te□□□ e□t□ □ □a□ea□ e□t□ □r□□□□□□□a□□ara □a □□ra □e rea□□a□ tra□a□□□ de □□□ □are□ □ara□ter□□t□a□a □□□ rea□□ad□□ e□ □a□ □a□e□de "Red de

□a□ea□ □e□t□" e "□□□ta□a□□□ de □□□ta□er□a"□□□r ta□t□ □e □□□□dera□ □□□ □ □□□ □□R□□□□□ Med□da□ de □re□e□□□□□ □ □□□□□□ que □□□ que □□ura□ e□ □□□ a□artad□□ □□rre□□□□d□□te□ de e□te □ □□□ □ □□tud□□□

Construcciones Provisionales: Vestuarios, comedores...

RIESGOS:

- □a□da□a d□t□□t□ □□e□de □□□et□□ □tra□a□ad□re□□
- □a□da□a □ □□□ □ □□□e□de □□□et□□ □tra□a□ad□re□□
- □ □□□e□ □ □□rte□ □□□□ □erra□ □e□ta□u □tr□□ □ater□a□e□□
- □□□ree□□uer□□□□
- □□□ada□ □□□re □ater□a□e□ □u□□a□te□□
- De□□re□d□□ □e□t□de □ar□a□ □u□□e□d□da□□

MEDIDAS PREVENTIVAS y PROTECCIONES COLECTIVAS:

- Dad□ que e□ □a □□□ta□a□□□□ de □□□a□e□ de □□ra □uede□ □□ter□e□r d□□er□a□ □□era□□□□e□ t□da□ e□a□ de□□rta□ e□ □tra□ □a□e□ de □□ra de e□te □ □□□ □ d□□u□e□t□□□e ate□der□a □□ d□□□ue□t□ e□ □a□ □ □□□a□□
- Dura□te □a e□e□u□□□□ de e□ta □a□e □□□ R□□□R□□□ □R□□□□T□□□□ te□dr□□ □re□e□□a □er□a□e□te e□ □□ra □a que □□□□urre□ a□u□□ de □□□ □u□ue□t□□ □□r □□□ que e□ Rea□De□ret□ □□□□□□□□□e□□□e □u □re□e□□a□
- □e rea□□ar□ u□ e□tud□□ □re□□□ de□□ue□□ □ara □□□ □r□□ar □u e□ta□□□dad □□e□ □u □a□□□□a□□u□ar e□ta□ud □e□e□ar□□ de□e□d□e□d□ de□terre□□□
- Dura□te □u □□□ta□a□□□□ quedar□ re□tr□□□d□ e□a□□e□□ a t□da □er□□□a a□e□a a □a □□ra□
- □□tr□□□t□ de □e□□□u□□□ □e□ad□□ quedar□ □□□tad□ a □ □□ de □ □etr□□ de □a□ □a□eta□□
- □a e□e□a□□□□ de □a□eta□ □ □tra□ □ar□a□ □er□ rea□□ada □□r □er□□□a□□ua□□□□ad□□ e□ta□d□e□□a□□ □□r e□□□□a de □a□ □er□□□a□□

EQUIPOS de PROTECCIÓN INDIVIDUAL:

- □a□□□ de □e□ur□dad □□□ □□□□ad□□
- □a□□ad□ □□□ □ue□a a□t□de□□□a□te□
- □a□□ad□ □□□ □u□tera re□□r□ada□
- □ua□te□de □uer□□
- □ua□te□de □□□a □ □□□□
- R□□a de tra□a□□ ade□uada□
- R□□a de tra□a□□ □□ □er□ ea□□e□
- R□□a de tra□a□□ re□e□ta□te□
- □□□tur□□e□ □□rta□erra□ □e□ta□□
- □a□ā□de □r□te□□□□□ d□r□□u□ □ar□

Vallado de Obra

RIESGOS:

- □a□da□a □ □□□ □ □□□e□□
- □a□da□ a d□□t□□t□ □□□e□de □er□□□a□ u □□□et□□ □□r □ue□□□ □ □□□a□ □□ □r□te□da□ □ed□a□te □ara□d□□a□ □r□da□□□□
- □ □□□e□ □ □□rte□ □□□ □erra□ □e□ta□u □tr□□ □ater□ā□e□□
- □□□ree□□uer□□□□
- □□ada□ □□□re □ater□ā□e□ □u□□a□te□□
- □□□□□□□□□□ a□□□□□□ □ru□d□□
- Atr□□e□□□□
- □r□□e□□□□ de □art□□u□ā□□

MEDIDAS PREVENTIVAS y PROTECCIONES COLECTIVAS:

- [illegible]e retirar [illegible] [illegible]a [illegible] [illegible] [illegible]ater[illegible]a[illegible]e [illegible] [illegible]u[illegible]a[illegible]te [illegible] [illegible]ra[illegible]te [illegible] de [illegible] e[illegible]rad[illegible] u [illegible]tr[illegible] e[illegible]e [illegible] e[illegible]t[illegible] de[illegible]a[illegible]ad[illegible]

- Dura[illegible]te [illegible]a e[illegible]e[illegible]u[illegible] de e[illegible]ta [illegible]a[illegible]e [illegible] R[illegible] R[illegible] [illegible] R[illegible] T[illegible] te[illegible]dr[illegible] [illegible]re[illegible]e[illegible]a [illegible]er[illegible] a[illegible]e[illegible]te e[illegible] [illegible]ra [illegible]a que [illegible]urre[illegible] a[illegible]u[illegible] de [illegible] [illegible]u[illegible]ue[illegible]t[illegible] [illegible]r [illegible] que e[illegible] Rea[illegible]De[illegible]ret[illegible] [illegible] e[illegible]e [illegible]u [illegible]re[illegible]e[illegible]a[illegible]

- [illegible]ara [illegible]te[illegible] [illegible] [illegible] e[illegible]ta[illegible] [illegible]u[illegible]terr[illegible]ea[illegible]e rea[illegible]ar[illegible] [illegible]ata[illegible] [illegible]re[illegible]a[illegible] que [illegible]d[illegible]que [illegible]a re[illegible]te[illegible]a de[illegible]terre[illegible] [illegible] e[illegible] de de[illegible]r [illegible]a [illegible]r[illegible]u[illegible]d[illegible]dad de a[illegible]a[illegible]e[illegible]

- [illegible]re[illegible] a rea[illegible]ar e[illegible]a[illegible]a[illegible]e[illegible] de [illegible] e[illegible]ta[illegible] [illegible]e [illegible]a[illegible]ar[illegible] [illegible] [illegible]e[illegible]a[illegible]ar [illegible]a[illegible] [illegible]du[illegible]e[illegible] que [illegible]ueda[illegible] e[illegible]tr[illegible] e[illegible] e[illegible]terre[illegible] [illegible] [illegible]rte de [illegible]u[illegible] [illegible]tr[illegible] [illegible] de[illegible] de [illegible]a[illegible] [illegible]du[illegible]e[illegible] [illegible]e [illegible]dr[illegible] e[illegible] [illegible] [illegible]e[illegible]t[illegible] de [illegible]a e[illegible] [illegible]re[illegible]a [illegible]r[illegible]etar[illegible]a de [illegible]a [illegible] [illegible]a[illegible]

- [illegible]a [illegible]a de a[illegible]tua[illegible] de[illegible]er[illegible] [illegible]er[illegible] a[illegible]e[illegible]er [illegible]rde[illegible]ada[illegible]re de [illegible]t[illegible]u[illegible] [illegible] [illegible] [illegible]a de re[illegible]du[illegible] [illegible] [illegible]e de[illegible]e[illegible]tar[illegible] e[illegible] [illegible]a[illegible] [illegible]e[illegible]e[illegible]ar[illegible]

- [illegible]a [illegible]a[illegible]u[illegible]a[illegible] de[illegible]a[illegible]ad[illegible] [illegible] [illegible]ar[illegible]a[illegible] [illegible]e[illegible]ada[illegible] [illegible]e rea[illegible]ar[illegible] [illegible]r [illegible]er[illegible]a[illegible]ua[illegible]ad[illegible] [illegible]ed[illegible]a[illegible]te [illegible]ed[illegible] [illegible] e[illegible] [illegible] [illegible]a[illegible]a[illegible]a[illegible]e[illegible]ta[illegible]d[illegible] e[illegible]a[illegible] [illegible]r e[illegible] a de [illegible]a[illegible] [illegible]er[illegible]a[illegible]

EQUIPOS de PROTECCIÓN INDIVIDUAL:

- [illegible]a[illegible] de [illegible]e[illegible]ur[illegible]dad [illegible] [illegible]ad[illegible]
- [illegible]a[illegible]ad[illegible] [illegible] [illegible]u[illegible]tera re[illegible]r[illegible]ada[illegible]
- [illegible]ua[illegible]te[illegible] de [illegible]uer[illegible]
- [illegible]ua[illegible]te[illegible]a[illegible]a[illegible]te[illegible]
- R[illegible]a de tra[illegible]a[illegible] ade[illegible]uada[illegible]
- R[illegible]a de tra[illegible]a[illegible] [illegible] [illegible]er[illegible] ea[illegible]e[illegible]
- R[illegible]a de tra[illegible]a[illegible] re[illegible]e[illegible]ta[illegible]te[illegible]
- [illegible]tur[illegible] de [illegible]e[illegible]ur[illegible]dad [illegible] [illegible]u[illegible]t[illegible] de a[illegible] arre[illegible]

4.4. Cimentación

RIESGOS:

- [illegible]u[illegible]da[illegible]e[illegible] [illegible] [illegible]tra[illegible]e[illegible] de a[illegible]ua[illegible]

- □a□da□a d□t□t□ □□e□de tra□a□ad□re□□
- □a□da□a □ □□□ □ □□e□de tra□a□ad□re□□
- □ □□e□□□□□que□ □ □□rte□ □□□ □erra□ e□ta□u □tr□□ □ater□a□e□□
- Re□ere□te□ a □aqu□□ar□a □ □e□□u□□□ □ue□□□□ □□□que□□ □□□e□ □ □a□da□ e□ e□ a□□e□□□ □de□□e□□□ de □□□ □ □□□ □□□
- Atra□a□ □e□t□□ □atr□□e□□□ de □er□□□a□ □□□ □a □aqu□□ar□a□
- Atra□a□ □e□t□□ □□r de□□□□ e de t□erra□□
- □a□□ de □a□e□t□a□□□e□□
- □r□□e□□□□ de t□erra □ □□edra□□
- □u□d□ □e□t□ □r□tura de e□□□rad□□□
- □□ada□ □□□re □ater□a□e□ □u□□a□te□□
- Der□at□□□ □□r □□□ta□t□ □□□ e□□□r□ □□□□ □ □e□ e□t□□
- □r□□e□□□□ de □art□u□a□e□ □□□ □□□□□
- □□□□□□□□□ a□□□□□□□ru□d□ □ □□ra□□□e□□
- □□□ree□uer□□□□
- □□□ta□t□□ e□□□tr□□□□

MEDIDAS PREVENTIVAS y PROTECCIONES COLECTIVAS:

- □u□ □a□□□ □u□□□e□te e□ □a □□□a de tra□a□□□
- Dura□te □a e□e□u□□□ de e□ta □a□e □□□ R□□□R□□□ □R□□□□T□□□ te□dr□□ □re□e□□a □er□a□e□te e□ □□ra □a que □□□□urre□ a□u□□ de □□□ □u□ue□t□□ □□r □□□ que e□ Rea□De□ret□ □□□□□□□□□ e□□e □u □re□e□□a□
- □a □□□a de a□tua□□□ de□er□ □er□ a□e□er □rde□ada□□□re de □□□t□□u□□□ □ □□ □a de re□du□□□
- □e □e□a□ar□□ e□ □□ra □re□□etar□□ □a□ □□□a□ de □r□u□a□□□ de □e□□u□□□□er□□□a□ □e□a□□ a□e□a□ □e□t□ de a□□□□□ de □ater□a□e□□

- e d dr ara d a r da re te te ara e a ar a a rde de e a a de e e e terre ad a ert de ata r a a tura u er re a
- e rea ar e t a e ua d e ta e r de de re d e t de t erra
- e ar e a era e da eada u rre d e te ara d a ara e a e a d de a e a a
- ert d de r e rea ar r t ada de de u a a tura ade uada
- e a u dad de rad de r e a eda
- r d e atad de a ar adura e e ter r de
- r d e a e r a ar adura
- erar de er er a e er e e rad de a de qu a e u e e t
- erar de er er a e er de a de ar a u e d da
- a e de e de ar a e rea ar e ta e te e ta d e t ru que r que u a da
- a ar a er u er re a a d ada
- a aqu ar a a ut ar e a e a a u r a e e a e te a da e e te d u e t de tr de a artad de aqu ar a
- a aqu ar a d dr de u te a t a t ara e a ar a a ra
- a erra e ta e tr a u r a e e a e te a da e e te d u e t de tr de a artad de erra e ta e tr a
- Ret rar a ater a e u a te
- tar a a u u a de a e a ta de e
- tud ara ed r e e de ru d de a que e e dr e erar
- r d tra a ar e t u er re a
- e d dr de u a a de a que ua d a a re de uerte u a u da e

EQUIPOS de PROTECCIÓN INDIVIDUAL:

- Ma□d□□de □uer□□
- □a□□□ de □e□ur□dad □□□ □□□□ad□□
- □a□□ad□ □□□ □u□tera re□□r□ada□
- □a□□ad□ de □e□ur□dad □□□ □ue□a a□□ā□te □a□t□□a□□□□
- □□ta□de □□□a □ □□□□
- □r□te□t□re□aud□t□□□□
- Ma□□ar□□a□a□t□□□□□
- □ua□te□de □uer□□
- □ua□te□a□□a□te□□
- □ua□te□de □□□a □ □□□□
- R□□a de tra□a□□ ade□uada□
- R□□a de tra□a□□ □□ □er□ea□□ē□
- □□□tur□□ de □e□ur□dad □ □u□t□□de a□arre□
- □a□ā□de □r□te□□□□□ d□r□□□ū□ □ar□

4.5. Red de Riego

RIESGOS:

- □□u□da□□□□e□ □ □□tra□□□□e□de a□ua□
- Re□ere□te□ a □aqu□□ar□ā □ □e□□□u□□□□ □ue□□□□□ □□□que□□ □□□□e□ □ □a□da□ e□ e□ a□□e□□□ □de□□e□□□ de □□□ □ □□□ □□□
- Atra□a□ e□t□□ □atr□□e□□□ de □er□□□a□ □□□ā □aqu□□ar□ā□
- □r□□e□□□□ de t□erra□□□edra□□□□ta□de □□r□ □□□□□
- □a□da□a d□□t□□t□ □□□e□de □er□□□a□u □□□et□□□
- □a□da□a □ □□□ □ □□□e□de □er□□□a□u □□□et□□□

- Atra□a□ e□t□□ □□r de□□□□ e□ de t□erra□ de □a□ □arede□ □ ta□ude□ de □a e□□a□a□□□ □ed□□□□□ □□□□da□te□□
- □a□□ de □a□e□t□a□□□e□□
- □ue□□□ de□□ ater□a□ de a□□□□□□
- □r□□e□□□□□ de □art□□u□a□e□ □□□ □□□□□
- □ □□□e□ □ □□rte□ □□□□ □erra□ □e□ta□u □tr□□ □ater□a□e□□
- □□ada□ □□□re □ater□a□e□ □u□□a□te□□
- □□□ree□□uer□□□□
- □□e□□□□□e□□
- □□□□□□□□□□□a ru□d□
- □□ □□□□□ de □□□□□□□□□□a□a□□□ □ □ □e□t□a□e□ □□□ □□□□□
- □□□ta□t□□e□□□tr□□□□□
- □□□□□□□□□□□a □□□ra□□□e□

MEDIDAS PREVENTIVAS y PROTECCIONES COLECTIVAS:

- □u□ □a□□□ □u□□□e□te e□ □a □□□a de tra□a□□□
- Dura□te □a e□e□u□□□ de e□ta □a□e □□□ R□□□R□□□ □R□□□□□T□□□□ te□dr□□ □re□e□□a □er□a□e□te e□ □□ra □a que □□□□urre□ a□u□□ de □□□ □u□ue□t□□ □□r □□□ que e□ Rea□De□ret□ □□□□□□□□□e□□□e □u □re□e□□a□
- □e □u□dar□ □a □□□ue□□a de □a red de □a□ea□ □e□t□ □□□re □tra□ □□□du□□□□e□ □□a□□ e□e□tr□□dad□□□□e□a□da□ □a□e □□ed□□□au□□are□□
- □e rea□□ar□□ e□t□a□□□e□ □ua□d□ e□□ta □e□□r□ de de□□re□d□□ e□t□ de t□erra□□
- □e ut□□□ar□□ e□□a□era□ □□r□a□□ada□ □u□eta□ □r□e□e□te □ara a□□e□der □ de□□e□der a □a e□□a□a□□□ de □a□a□ □ □□□□□□
- □□□□□□ □□erar□□ □er□a□e□er□ □□□□ e□ e□□□ter□□r de u□a □a□a □a□□r de 1□□□ □ □□□□ que □ad□ e□ e□e□ter□□r de □a e□□a□a□□□□ □□□□e □er□a□e□te□e□te □u □re□e□□a□
- □□□ert□□ de□□□r□ □□□□ □e rea□□ar□ □□r t□□□ada□ de□de u□a a□ura ade□uada □ara

que □□ □e de□□re□da □□□ □atera□e□de □a e□□a□a□□□□□

- □□a□□□□□ de □□□ tu□□□ □e rea□□ar□ a d□□ta□□a □u□□e□te de □a □□□a de e□□a□a□□□ de □a□a□ □ □□□□□ □□□er□a□d□ que □□ □e □□□ □r□□ete □a e□ta□□□dad de □□□ □ □□□ □□□

- □a□ tu□er□a□ □e a□□□ar□□ □□□re □u□er□□□e□ □□r□□□ta□e□ □□ □d□e□d□ e□□□□ta□t□ d□re□t□ de □a□ □ □□□ a□ □□□ e□terre□□ □ed□a□te □a □□□□a□□□ de □u□a□ □t□□e□que ade□ □□ e□tar□□ e□de□□□a□ □e□t□ de □□□ tu□□□□

- □□ta □r□□□□d□e□u□□ de □□a□a□ □ara □a dete□□□□□ de □a□□

- □r□□□□d□□u□ar e□ □□ter□□r de □□□□□ □ □a□er□a□□

- □a□ □erra□ □e□ta□ e□□□tr□□a□ □u□ □□r□□ □□□ □a□ e□□e□□□□a□□□e□ □□□te□ □□ada□ e□ e□te d□□u□e□t□ de□tr□ de□a□artad□ de □erra□ □e□ta□e□□□tr□□a□□

EQUIPOS de PROTECCIÓN INDIVIDUAL:

- □a□□□ de □e□ur□dad □□□ □□□□ad□□
- □a□□ad□ □□□ □u□tera re□□r□ada□
- □□ta□de □□□a □ □□□□
- □ua□te□de □uer□□
- □ua□te□de □□□a □ □□□□
- R□□a de tra□a□□ ade□uada□
- R□□a de tra□a□□ a□□tada e □□ □er□ea□□e□
- □□□tur□□ de □e□ur□dad □□□ d□□□□□t□□□ a□t□□da□
- □□a□□a□ □ □a□□u□t□□de □□dad□r□

4.6. Estructuras

Hormigón Armado

RIESGOS:

- Re□ere□te□ a □aqu□□ar□ □ □e□□□u□□□□ □ue□□□□ □□□que□□ □□□□e□ □ □a□da□ e□ e□

a□e□□□ □de□□e□□□de □□□ □ □□□ □□□

- Atra□a□ e□t□□ □atr□□e□□□de □er□□□a□ □□□ a □aqu□□ar□a□
- De□□□□□e□de e□e□ e□t□□
- Atra□a□ e□t□□ □a□a□ta□ e□t□□□
- □ue□□□ de□□ ater□a□de a□□□□□□
- □r□□e□□□□□ de □art□□u□a□e□ □□□ □□□□□
- □a□da□a □ □□□ □ □□□e□de tra□a□ad□re□□
- □a□da□a d□□t□□t□ □□□e□de □er□□□a□□
- □a□da□ de □ater□a□e□ de a□□□□□□□ tra□a□□□ de e□□□□rad□ □ de□e□□□□rad□□ a□u□ta□a□ e□t□ de□e□tu□□□□tra□□□□rte de □ar□a□ □□r □a □r□a□□□
- □ □□□e□ □ □□rte□ □□□□ □erra□ e□ta□u □tr□□ □ater□a□e□□tra□□□□rte□a□□□□□□□□
- □□□ada□ □□□re □ater□a□e□ □u□□a□te□□
- □□□ree□□uer□□□□
- □□□□□□□□□□a ru□d□ □ □□□ra□□□□e□
- □□ □□□□□ de □□□□□□□□□□a□a□□□□ □ □ □e□t□a□e□ □□□ □□□□□
- Der□at□□□□ □□r □□□ta□t□ □□□□ e□□□r□ □□□□□
- □□□ta□t□□ e□□□tr□□□□□

MEDIDAS PREVENTIVAS y PROTECCIONES COLECTIVAS:

- □□□ □ue□□□ □□ter□□re□ de □□r□ad□□ □□□□ □e□□r□ de □a□da □ □at□□□□a□□e□□□re□□□□□□ quedar□□ □r□te□d□□ □□□□ □ara□d□□a□ □□□□ □□t□□ □□ter□ed□□ □r□da□□□ de 1□ □□ □□□rede□ □□r□□□□ta□e□ □ □□ata□□r□a□de tra□a□□ re□u□a□e□□
- Dura□te □a e□e□u□□□□ de e□ta □a□e □□□ R□□□R□□□ □R□□□□□T□□□□ te□dr□□ □re□e□□□a □er□a□e□te e□ □□ra □a que □□□□urre□ a□u□□ de □□□ □u□ue□t□□ □□r □□□ que e□ Rea□De□ret□ □□□□□□□□□□e□□□e □u □re□e□□□a□
- □a □□□a de a□tua□□□□ de□er□ □er□a□e□er □rde□ada□□□re de □□□t□□u□□□ □ □□□ □□a de re□du□□□

- [illegible]

- [illegible]

- [illegible]

- □a□□□ de □e□ur□dad □□□ □□□□ad□□
- □a□□ad□ □□□ □u□tera re□□r□ada□
- □a□□ad□ de □e□ur□dad □□□ □ue□a a□□a□te □a□t□□a□□□□
- □□ta□de □□□a □ara e□□□r□ □□□□ad□ □tra□□tar □□r □□□a□ □□u□dada□□
- □r□te□t□re□aud□t□□□□□
- □ua□te□de □uer□□
- □ua□te□ □rue□□□a□□a□te□ □ara e□□□□rad□de□□□r□ □□□□□
- □ua□te□de □□□a □ □□□□
- R□□a de tra□a□□ a□u□tada□□□ □er□ea□□e □re□□e□ta□te□
- □□□tur□□ de □e□ur□dad □ □u□t□□ de a□arre□
- □□□tur□□e□ □□rta□erra□ □e□ta□□
- □a□a□de □r□te□□□□□d□r□□□u□ □ar□

Encofrado

MEDIDAS PREVENTIVAS y PROTECCIONES COLECTIVAS:

- □□□ □r□□a□□□□ de□□ ater□a□de e□□□□rad□□
- □e a□□□□ar□□ de □□r□a □rde□ada□ a□e□ad□□ de □□□a□ de □r□u□a□□□□□ □ue□□□□ terra□□e□e□□□u□ta□□□a□□□□a□□a□e□□□□□□□de □adera □□□□
- □□□ □□ta□e de□e□□□□rad□ □e rea□□□ar□ de□de □ata□□r□a□ □□de□e□d□e□te□ □□□□ □u□ □□rre□□□□□d□e□te□□ara□d□□a□□
- □e ut□□□ar□□ □a□t□□ete□ □□de□e□d□e□te□ □ara e□□ □□ta□e de e□□□□rad□□□e□ta□d□ e□ a□□□□ de e□□a□era□ □□□re e□□□□
- □r□□□□da □a □er□a□e□□a □ tr□□□□t□ □□r e□□□□a de □□□ e□□□□rad□□□ □□□a□ a□u□ta□ada□□ □□□□ □e□□r□ de □a□da de □□et□□□
- □□□□erar□□ e□tar□ u□d□a □a □□a □ed□□te u□a □uerda atada a □u □□tur□□□e□ □a□□ de que □□ e□□ta□ □a□are□a□□ □ata□□r□a□□ara □ □□er□e □□r□□□ta□□ e□te□

- Re art u r e de ar ar a que rta e u ta e a e de
- e rad et e tar a terra a te a dad de ta t e tr

Ferrallado

MEDIDAS PREVENTIVAS y PROTECCIONES COLECTIVAS:

- a de ar adura e rea ar e r ta re dur e te a tura er re a 1
- Queda r d e tra rte ert a de ar adura ta quedar u eta de u t ed a te e a
- e e tar e u er etra de u r ad re a a de a red
- ta e e rea ar de de ata r a de e d e te e u rre d e te ara d a e ta d ar ar adura de e at a ar a de re art
- quet e d dr de u t de a arre
- de erd et e tra rtar a erteder u a e u d tra a de errad ad
- r d tra a ar e a de t r e ta

Hormigonado

MEDIDAS PREVENTIVAS y PROTECCIONES COLECTIVAS:

- e ar t e que da e a era e t e e de u e ar ad de ert d de r a a etr de rde u er r de ta ud
- a r era e tar u ada e a a a e a ada e e r e t de e ur dad re a e te e re ar ta ude

- [illegible]

- [illegible]

- [illegible]

- [illegible]

- [illegible]

- [illegible]

- [illegible]

- [illegible]

Desencofrado

MEDIDAS PREVENTIVAS y PROTECCIONES COLECTIVAS:

- [illegible]

- [illegible]

- [illegible]

- [illegible]

- [illegible]

- [illegible]

Acero

RIESGOS:

- □□□ta□t□□e□□□tr□□□□□

- Re□ere□te□ a □aqu□□ar□ □ □e□□□u□□□□ □ue□□□□□ □□□que□□ □□□□e□ □ □a□da□ e□ e□ a□□e□□□ □de□□e□□□ de □□□ □ □□□ □□□

- Atra□a□ □e□t□□ □atr□□e□□□ de □er□□□a□ □□□□ □a □aqu□□ar□a□

- De□□□□□ e□de e□ē□ e□t□□

- Atra□a□ □e□t□□ □a□a□ta□ □e□t□□□

- □ue□□□ de□□ ater□a□de a□□□□□□

- De□□□□□ e de e□ē□ e□t□□ □u□tead□□□

- □r□□e□□□□□ de □art□□u□a□e□ □□□ □□□□□

- □a□da□a □ □□□ □ □□□e□de tra□a□ad□re□□

- □a□da□de □er□□□a□a d□t□□t□ □□□e□□

- □a□da□ de □ater□a□ē□ de a□□□□□□□ tra□a□□□ de e□□□□rad□ □ de□e□□□□rad□□ a□u□ta□a□ □e□t□de□e□tu□□□□tra□□□□rte de □ar□a□□□r□a □r□a□□□

- □ □□□e□ □ □□rte□ □□□ □erra□ □e□ta□u □tr□□ □ater□a□e□□

- □□ada□ □□□re □ater□a□ē□ □u□□a□te□□

- □□□ree□uer□□□□

- □□□□□□□□□□a ru□d□ □ □□□ra□□□□e□

- □□□e□d□□□ □e□□□□□□□e□□

MEDIDAS PREVENTIVAS y PROTECCIONES COLECTIVAS:

- □□ □e e□ē□ar□u□a □ue□a □a□ta □□□ter□ □□ar □□□ □□rd□□e□de □□dadura e□ □a □a□ta □□er□□r□

- □□ □e □□tar□□ □a□ □ar□a□de □a □r□a □□□ □□ar□□□ □□rre□ta□e□te e□ □u □u□ar□

- Dura□te □a e□ē□u□□□□ de e□ta □a□e □□□ R□□□R□□□ □R□□□□□T□□□□ te□dr□□ □re□e□□a □er□a□e□te e□ □□ra □a que □□□□urre□ a□u□□ de □□□ □u□ue□t□□ □□r □□□ que e□ Rea□De□ret□ □□□□□□□□□e□□□e □u □re□e□□a□

- La [illegible] de actuación deberá ser aprobada antes de [illegible] de reducción.
- Cualquier cambio que se realice en la [illegible] de trabajo de [illegible] durante de una determinada [illegible] de [illegible] deberá ser [illegible] por escrito.
- Previo a trabajar en [illegible] de [illegible] se [illegible] que [illegible] de [illegible] [illegible] [illegible]

- □a□ □erra□ e□ta□ e□□tr□a□ □u□ □□r□□ □□□ □a□ e□□e□□□a□□□e□ □□□te□ □ada□ e□ e□te d□□u□ e□t□ de□tr□ de□a□artad□ de □erra□ e□ta□ e□□tr□a□□

- □□ □□□ tra□a□□□ de □□dadura □e ate□dr□ a □□ d□□ue□t□ e□ e□ a□artad□ □□rre□□□□d□e□te de e□te □ □□□ □d□□u□ e□t□□

- □a□ □e□a□ □e□ada□ □ □□□ □□□□rte□ te□ □□ra□e□ □ □□□ a□u□ta□a□ e□t□□ □□□□ □e □□dr□□ □ □□tar □de□□ □□tar □a□□ □□□□a□□a□□□□tr□□□d□re□□□□□de□□er□□□a□□□□ □ete□te□

EQUIPOS de PROTECCIÓN INDIVIDUAL:

- □a□□□ de □e□ur□dad □□□ □□□□ad□□
- □a□□ad□ □□□ □u□tera re□□r□ada□
- □a□□ad□ de □e□ur□dad □□□ □ue□a a□□a□te □a□t□□a□□□□
- □a□a□de □e□ur□dad a□t□□ □a□t□□□
- □a□a□ □r□te□t□ra□a□te □a rad□a□□□□□
- □r□te□t□re□ aud□t□□□□□
- □ua□te□de □uer□□
- □ua□te□a□□a□te□□
- R□□a de tra□a□□ ade□uada□
- R□□a de tra□a□□ □□ □er□ ea□□e□
- □□□tur□□ de □e□ur□dad □ □u□t□□ de a□arre□
- □a□a□ de □r□te□□□□□ d□r□□□u□ □ar□

4.7. Cerramientos y Distribución

RIESGOS:

- □a□da□a d□□t□□t□ □□□e□de □er□□□a□u □□□et□□□
- □a□da□a □ □□□ □ □□□e□de □er□□□a□□

- □□□e□ □□rte□ □□□ □erra□ e□ta□u □tr□□ □ater□a□e□□
- Atra□a□ e□t□□ □a□a□ta□ e□t□□□
- De□□□□□ e□de e□e□ e□t□□
- □ue□□□ de□□ ater□a□de a□□□□□□
- □□□ree□□uer□□□□
- □□□ada□ □□□re □ater□a□e□ □u□□a□te□□
- A□e□□□□e□ □ut□□ea□ □□r □□□ta□t□ □□□ □a□ta□□ □e□□□ e□a□□a□a □ater□a□e□ a□□a□te□□□
- Der□at□□□□ □□r □□□ta□t□ □□□ □□r□ □□□□ □ □e□e□t□□
- □r□□e□□□□□ de □art□□u□a□e□ □□□ □□□□□
- □□□□□□□□□□a ru□d□ □ □□□ra□□□□e□
- □□□a□a□□□□ de □□□□□ □ □a□□re□ t□□□□□□ □r□□ede□te□ de □□□tura□ □ □ater□a□e□ □e□ e□a□te□□
- □□□ta□t□□e□□□tr□□□□□
- □ □□□e□ □atra□a□ □e□t□□ dura□te e□tra□□□□rte de □ra□de□ □ar□a□ □u□□e□d□da□□
- A□a□ta□ □e□t□ de □a□□□ □ □□e□e□ e□re□□□d□ de □a□ □ar□a□□

MEDIDAS PREVENTIVAS y PROTECCIONES COLECTIVAS:

- Dura□te □a e□e□u□□□ de e□ta □a□e □□□ R□□□R□□□ □R□□□□T□□□□ te□dr□□ □re□e□□□a □er□a□e□te e□ □□ra □a que □□□□urre□ a□u□□ de □□□ □u□ue□t□□ □□r □□□ que e□ Rea□De□ret□ □□□□□□□□□□e□□□e □u □re□e□□□a□
- □a □□□a de a□tua□□□□ de□er□ □er□a□e□er □rde□ada□□□re de □□□t□□u□□□ □ □□□ □□a de re□du□□□
- □u□ □a□□□□ □u□□□ê□te e□ □a □□□a de tra□a□□□ □e □□□□□ar□□ □u□t□□ de □u□ de e□er□e□□□a d□□de □e □re□ea e□□a□e□de □u□□
- □e□a□□ar □□r□te□er □ed□□te □arque□□□a□ □□□a□□e□□□a □□ra□
- □e □□□□□ar□□ □a□are□a□de □□ □□ □de a□□□□□□□□□da□ □ □□□□ □ara□d□□a□ □ara a□□eder

a□ □rad□ de □a □a□ta □a□a de□de e□ terre□□□ a□te □a □ □□□□□□dad de a□□eder d□re□ta□ e□te□

) □r□□□d□ e□a□e□□ a t□da □a□ta □□ □r□te□da e□ □ue□□□ □ □er□ etr□□

) □□a□e□□ a □a □a□ta de tra□a□ □e rea□□ar□ □ed□a□te e□□a□era□ □e da□eada□ □r□te□da□ □□□ □ara□d□□a□ de □□ □□ □□□□t□□ □ter□ ed□ □r□da□□□□

) □□tra□□□□rte de □ar□a□ □e rea□□ar□ □□r □ed□□□ □e□□□□□□□□e□ta□e□te□e□ta□d□ □ □□□□ e□t□□ □ru□□□□□

) □a□ □ar□a□ □e tra□□□□rtar□□ □a□et□ada□□e□□e□ada□ □ □u□eta□□

) □r□□□d□ e□u□□ de□□ □□ta□ar□a□ □ara e□tra□□□□rte de □er□□□a□□

) □ara re□□□r □a □ar□a e□ □a□ta□□e retr□ar□ □a □ara□d□□a dura□te e□□ e□□r t□□ □□ □□□□□□e □ e□□□erar□□ □er□a□e□er□ u□d□ de□□□□tur□□ de □e□urdad a□□a□□e de □e□urdad dura□te e□re□□□d□□

) □□□ □ue□□□ de a□□e□□□r□e□□a□era□ □ □at□□□ □er□a□e□er□□ □r□te□da□ □ed□a□te □ara□d□□a□□ rede□□ □a□a□□□□ □ ta□□er□□□ □□ e□ □at□□ e□ de □ra□de□ d□□ e□□□□e□□ □e □□□□□ar□□ rede□□ada □ □a□ta□□

) □a□ a□ertura□ □er□□etra□e□□□□□ □ue□□□ de □a□□ada □ □a□□□□e□ □ de□□a□□□□□□ □ □ □uerta□de a□□e□□□r □e □r□te□er□□ □ed□a□te □ara□d□□a□r□□da□ □re□□te□te□□

) □e □□□□□ar□□ □a□e□ de □e□urdad □u□et□□ a □□are□ □er□a□□□ a □a□□ada □ara a□ arrar e□□ □□quet□□ de□□□□tur□□ de □e□urdad□

) □r□□□d□ tra□a□ar e□ □□e□e□ □u□er□re□ □□□r□□□a□ r□e□□□□a □□□ □□e□e□ □□er□re□□ □ □ara□ e□t□□ □e□a□tad□□e□ □e□□□ de □□ □□ra□ □□□□ □□□de□□a de □uerte□ □e□t□□□□

) □e rea□□ar□ □a e□a□ua□□□□ de e□□□□ □r□□ □ □a□□□te□ □ed□a□te tu□□□ de □ert□d□□ □arret□□a□ □ □atea□ □errada□ □er□□etra□□ e□te□

) Queda □r□□□d□ e□a□□a□ e□t□ de e□□□□ □r□□ a tra□□□ de □ue□□□ de □□rad□ □ □a□□ada□

) □e ut□□□ar□□ □erra□ e□ta□ □ □aqu□□ar□a e□□tr□□a □ara □□rtar □a□ □e□a□□a□ □ua□e□ de□er□□ □er□a□e□er □□□eda□□□e ut□□□ar□□ □a□□ar□□a□aut□□□tra□te□□e□ □u de□e□t□□

) □□tar□□ □r□□□□ta□ de □ar□a□a t□da□ aque□a□ □ □qu□□a□ □ □erra□ e□ta□ □a□a□e□ de □r□du□r □□rte□ □ □□□□e□□

) □a□ □erra□ e□ta□ e□□tr□□a□ □u□ □□r□□ □□□ a□ e□□e□□□□a□□□e□ □□□te□ □ada□ e□ e□te d□□u□ e□t□ de□tr□ de□a□artad□ de □erra□ e□ta□ e□□tr□□a□□

- e ut ar ara rt te ta ara e ta a a te re ra r te t ra de a a a ue ue a uera a t u edad a de e r a ada e ta a de e ur dad a a e tad a t
- e ar a e de e r e r de ada de de a tura at r ut ar e tur de e ur dad e r ar a u e d da
- a da e e ar u ut ar u e d a e e a e te a da e e te d u e t de tr de a artad de a da a a d a e de ar r a te a a r at a rre d e te
- r d ar de de a da a a e tru tura e er a

EQUIPOS de PROTECCIÓN INDIVIDUAL:

- a de e ur dad ad
- a ad u tera re r ada
- a ad de e ur dad ue a a te a t a
- a a de e ur dad a t a t
- r te t re aud t
- Ma ar a a t ara a e te u e u equ de re ra aut a
- ua te de uer
- ua te a a te
- ua te de a u a a de a a e t a a de dr ra de dr a a a era are
- R a de tra a a ade uada
- R a de tra a er ea e
- tur e rta erra e ta
- tur de e ur dad d t a t a da
- a a de r te d r u ar

4.8. Acabados

RIESGOS:

- [illegible]a[illegible]da[illegible]a d[illegible]t[illegible]t[illegible] [illegible]e[illegible]de [illegible]er[illegible]a[illegible]u [illegible]et[illegible]
- [illegible]a[illegible]da[illegible]a [illegible] [illegible] [illegible]e[illegible]
- [illegible]e[illegible] [illegible]rte[illegible] [illegible]erra[illegible] [illegible]ta[illegible]u [illegible]tr[illegible] [illegible]ater[illegible]a[illegible]e[illegible]
- Atra[illegible]a[illegible] [illegible]t[illegible] [illegible]a[illegible]a[illegible]ta[illegible] [illegible]t[illegible]
- De[illegible] e[illegible]de e[illegible]e[illegible]t[illegible]
- [illegible]ree[illegible]uer[illegible]
- [illegible]r[illegible]e[illegible] de [illegible]art[illegible]u[illegible]a[illegible]e[illegible] [illegible] [illegible]
- [illegible]ada[illegible] [illegible]re [illegible]ater[illegible]a[illegible]e[illegible] [illegible]u[illegible]a[illegible]te[illegible]
- Der[illegible]at[illegible] [illegible]r [illegible]ta[illegible]t[illegible] [illegible] [illegible]r[illegible] [illegible] [illegible]e[illegible]e[illegible]t[illegible]
- A[illegible]e[illegible] [illegible]ut[illegible]ea[illegible] [illegible]r [illegible]ta[illegible]t[illegible] [illegible] [illegible]a[illegible]ta[illegible] [illegible]e[illegible] e[illegible]a[illegible]a[illegible] [illegible]ater[illegible]a[illegible]e[illegible] a[illegible]a[illegible]te[illegible]
- [illegible]a[illegible]a[illegible] de [illegible] [illegible] [illegible]a[illegible]re[illegible] t[illegible] [illegible]r[illegible]ede[illegible]te[illegible] de [illegible]tura[illegible] [illegible] [illegible]ater[illegible]a[illegible]e[illegible] [illegible]e[illegible]e[illegible]a[illegible]te[illegible]
- [illegible] a ru[illegible]d[illegible] [illegible] [illegible]ra[illegible]e[illegible]
- [illegible]ta[illegible]t[illegible] e[illegible]tr[illegible]

MEDIDAS PREVENTIVAS y PROTECCIONES COLECTIVAS:

- [illegible] a[illegible]da[illegible] [illegible] [illegible]e [illegible]ar[illegible] [illegible] ut[illegible]ar[illegible] [illegible]u[illegible]e[illegible]d[illegible] [illegible]a[illegible] e[illegible]e[illegible]a[illegible]e[illegible] [illegible]te[illegible] [illegible]ada[illegible]e[illegible]e[illegible]te d[illegible]u[illegible]e[illegible]t[illegible] de[illegible]tr[illegible] de[illegible]a[illegible]artad[illegible] de a[illegible]da[illegible] [illegible] [illegible]a[illegible] [illegible]d[illegible]a[illegible]e[illegible] de[illegible] [illegible]a[illegible]r[illegible]a[illegible]te [illegible]a[illegible] [illegible]r[illegible]at[illegible]a [illegible]rre[illegible]d[illegible]e[illegible]te[illegible]
- Dura[illegible]te [illegible]a e[illegible]e[illegible]u[illegible] de e[illegible]ta [illegible]a[illegible]e [illegible] R[illegible] R[illegible] [illegible] R[illegible] T[illegible] te[illegible]dr[illegible] [illegible]re[illegible]e[illegible]a[illegible] [illegible]er[illegible]a[illegible]e[illegible]te e[illegible] [illegible]ra [illegible]a que [illegible]urre[illegible] a[illegible]u[illegible] de [illegible] [illegible]u[illegible]ue[illegible]t[illegible] [illegible]r [illegible] que e[illegible] Rea[illegible]De[illegible]ret[illegible] [illegible] e[illegible]e[illegible]u [illegible]re[illegible]e[illegible]a[illegible]

- La [illegible] de actuación deberá cerrarse perimetralmente con [illegible] de protección [illegible] de reducción [illegible]
- [illegible] materiales se almacenarán [illegible] dentro [illegible] de [illegible] de protección [illegible] reducir [illegible] peligrosidad.
- Prohibido el acceso a toda persona ajena [illegible] perfectamente [illegible] señalizado.
- [illegible] transporte de cargas se realizará [illegible] por [illegible] especialistas.
- Prohibido subir [illegible] cargas [illegible] sin [illegible] protección [illegible]
- Se realizará la evacuación de escombros [illegible] mediante tubos [illegible] cerrados [illegible] perimetralmente.
- Queda prohibido lanzar [illegible] escombros por [illegible] huecos [illegible] hacia [illegible] exterior.
- Cuando [illegible] de 100 km/h [illegible] distancia de frenado [illegible] cuatro veces [illegible] de [illegible] especificada [illegible] señal.
- Se utilizarán [illegible] para [illegible] protección [illegible] para [illegible] [illegible] [illegible]

- □a□ad□ □□□ □u□tera re□□r□ada□
- □a□a□de □e□ur□dad a□t□□ □a□t□□□
- Ma□□ar□□a□a□t□□□□□ □ara a□ □e□te□ □u□□□e□□□□
- □ua□te□de □uer□□
- R□□a de tra□a□□ ade□uada□
- □□□tur□□ de □e□ur□dad □ □u□t□□ de a□arre□
- □□□tur□□e□ □□rta□erra□ □e□ta□□
- □a□a□de □r□te□□□□□ d□r□□u□ □ar□

Pavimentos

Pétreos y Cerámicos

RIESGOS:

- □ □□□e□ □atra□a□ □e□t□□ □□□ □□e□a□de□□a□□□e□t□□
- □□rte□ □r□du□□d□□ □□□ar□□ta□ □ □□rde□ □□rta□te□□
- A□e□□□□□e□reu□ □t□□a□ □□r □u□edade□e□ □a□r□d□□a□□
- A□e□□□□□e□ □ut□□ea□ □□r □□□ta□t□ □□□ □e□e□t□ □ □ □rter□□

MEDIDAS PREVENTIVAS y PROTECCIONES COLECTIVAS:

- □a□ □□e□a□ de□ □a□□□e□t□ □ □a□□□ de a□□□□era□te □e tra□□□□rtar□□ a □a□ta □ed□a□te □□ata□□r□a□ e□ □a□etada□ □ □□e□ada□□ □□ □e trata de □□e□a□ de □ra□de□ d□□e□□□□□e□ □e tra□□□□rtar□□ e□ □□□□□□□□□ □ert□a□□

- □e ut□□□ar□□ □erra□ □e□ta□ □ □aqu□□ar□a e□□□tr□a □ara □□rtar □a□ □□e□a□□a□ □ua□e□ de□er□□ □er□a□e□er □□□ eda□□ □□□□erar□□ □e □□□□□ar□ a □□ta□e□t□□e□ □a□□ de que e□ □□rte de □□e□a□ □e rea□□e □□r □a □e□a □□□ □□erra □r□u□ar□

- □□□□ □□ar □a□ re□a□a□ que □ueda□ □□a□□□□ar □□rte□ e□ □a□ □a□□□ □ □r□□e□□□□□ e□ □□□ □□□□□

- □□a□□eder a re□□t□□e□ a□e de □a□□□e□ta□□□□ □ □u□□□e□ta□□□□□

- □a□ □u□d□ra□ □a□r□a□tad□ra□ e□tar□□ □□□□t□tuda□ □□r d□□□e a□□a□ □e□t□□□ a□□□ar a□□a□te □ar□□ de □r□te□□□□□ a□t□atra□a□ □e□t□□

- De□e□□□□u□ar □a □ □qu□□a □ara □a □u□t□tu□□□□ de □e□a□ □tra□a□□□ de □a□te□□□ □e□t□□

EQUIPOS de PROTECCIÓN INDIVIDUAL:

- □ua□te□a□□a□te□□

- R□d□□era□ □□ □er□ea□e□a□ □□ad□□ada□□

Pintura

RIESGOS:

- □r□□e□□□□□ de □□ta□de □□□tura □ □ □ta□de □□□□ e□t□□a □re□□□□e□ □□□ □□□□□

- A□e□□□□□e□ □ut□□ea□ □□r □□□ta□t□ □□□□ □□□tura□ □□□rr□□□□□e□ □□der□at□□□□□□

- □t□□□a□□□e□□

- □□ada□ □□□re □ater□a□e□ □u□□a□te□□

- □□□□□□□□□e□e □□□e□d□□□ de □ater□a□e□ □□□a□a□e□□

MEDIDAS PREVENTIVAS y PROTECCIONES COLECTIVAS:

- □r□□□□d□ □u□ar□□□□er □u□ar □aqu□□ar□a que □r□du□□a □□□□□a□□e□ □u□are□d□□de □e □a□□□u□e□ □□□tura□ que □□□te□□a□ d□□□□□e□te□ □r□□□□□□□ □ □□□□e□t□□ t□□□□□□□□a □e□□a de a□re □ □a□□r de□d□□□□□e□te de□er□ □er□a□e□er □□r de□a□□ de □□□ □□□te□ de e□□□□□□□□□

- □a□ □□□tura□□ d□□□□e□te□ □ de□ □□ □u□ta□□□a□ t□□□□a□ □ □□□□a□a□e□ □er□□ a□□a□e□ada□ □□a□□u□ada□ □e□□□ □a□ □d□a□□□□e□de□a□r□a□te□□e rea□□ar□e□ □u□are□ □e□t□ad□□ □a□e□ad□□de□□□□□e□ue□□□

- □a□ □□□tura□ que □□□te□□a□ □tr□□e□u□□□a □e a□□a□e□ar□□ e□ □u□are□ d□□de □ea □□□□□□e rea□□ar e□□□□te□ de □□□re□□□□e□te□□

- □□□ertd□ de □□ttura□□ □□□□ e□t□□□d□□□□e□te□ □ □□□ □are□ □e rea□□ar□ de□de □a □e□□r a□tura □□□□□e□□ara e□tar □a□□□adura□□ □u□e□de □□□□□□

- □a□ □□t□a□ □e ut□□ar□□ □□□u□e□d□ a□ □□d□a□□□e□ de□□a□r□a□te□□□ e□a□□ de a□e□e□tr□□t□t□a□□e□e□e□e□t□a □□ttar de□er□ □er□a□e□er □□□e□tad□a t□rra□

- □r□□□□□d□ rea□□ar tra□a□□□de □□□dadura u □□□□□rte □r□□□□ □□a □□ttura□ □□□□a□a□e□□

- □r□□□□□d□ □r□□ar e□u□□□□□a□ e□t□ de □a□ □□□ta□a□□□e□ □ e□tra□ □□□ tra□a□□□ de □□□tura de □e□a□□a□□□□

- □r□□□□da □a □□□e□□□□ de □aqu□□ar□a de □ar□a a□□□□□ad□□ e□□□tr□a□ e□te□□ e□tra□ □e rea□□a□ tra□a□□□de □□□tura e□ □arr□e□□

- □r□□□□□d□ e□□□□ta□t□ de□e□e□tr□d□ de □a □□t□a □□□□a □e□□

- □r□□□□da □a □u□er□a□□□□ □□□re e□e□ e□t□□ □u□ta□ud□□□

- □r□□□□□d□ □□□ □□ar □a □□□t□a e□e□tr□□t□t□a □□□ □arar e□u□□□□□a□ e□t□ de□□e□erad□r□

- □r□□□□□d□ e□u□□ de □a□□uera□ de□ □□□□ □re□□r a□r□etada□ □ de□□a□tada□□ que □ueda□ □r□□□□ar u□ re□e□t□□□ □ara e□□□□ □e e□tar□ □u a□a□d□□□ □□□re e□□□□ □r□□ □ □□□a□ □u□a□□

- □e d□□□□□dr□ de u□e□t□□t□r de □□□□□ qu□□ □□□ □e□□ e□ □□ra□

- □e□a□e□ de □e□□r□□□e□□r□ de □a□da de□de a□tura□□ □□□at□r□□ ut□□ar e□□□□tur□□ de □e□ur□dad□□e□□r□ de □□□e□d□□□□r□□□□d□ □u□ar□□

- Queda □r□□□□□d□ □□□tar e□ e□e□ter□□r □□□ □e□e□t□□ □u□er□□re□a □□ □□ □□ e□ □u□are□ □□□ r□e□□□ de □a□da de a□tura□

EQUIPOS de PROTECCIÓN INDIVIDUAL:

- □a□□ad□ □□□ □ue□a a□t□de□□□a□te□

- Ma□□ar□□a□ □□□ □□tr□ □e□□□□□□re□a□ □a□□e □ara a□ □e□te□ □u□□□e□□□□

- Ma□□ar□□a□ □□□ □□tr□ qu□□ □□□ re□a□ □a□□e □ara a□ □e□te□ t□□□□□□ □□r d□□□□e□te□ □r□□□□□□□□

- □ua□te□de □□□a □ □□□□

- □ua□te□d□e□□□tr□□□□

- □□□tur□□ de □e□ur□dad □ ar□e□e□ de □u□□e□□□□□□

- Mu□equera□□

4.9. Carpintería

RIESGOS:

- □a□da□ a d□t□□t□ □□□e□de □er□□□a□ u □□□et□□□De□de a□da□ □□□□ □□r □ue□□□ de □□r□ad□ □ a□□ada□□□□□

- □a□da□a □ □□□ □ □□□e□de □er□□□a□□

- □ □□□e□ □ □□rte□ □□□□ □erra□ e□ta□u □tr□□ □ater□a□e□□

- De□□□□□ e□de e□e□ e□t□□

- □ue□□□ de□□ ater□a□de a□□□□□□

- Atra□a□ e□t□□ □a□a□ta□ e□t□□□

- □□□ree□□uer□□□□

- □□ada□ □□□re □ater□a□e□ □u□□a□te□□

- □r□□e□□□□□ de □art□□u□a□e□ □□□ □□□□□

- □□□□□□□□□□a ru□d□ □ □□□ra□□□□e□

- □□ □□□□□ de □□□□□□□□□a□a□□□ □ □ □e□t□a□e□ □□□ □□□□□

- □□□ta□t□□ e□□□tr□□□□□

MEDIDAS PREVENTIVAS y PROTECCIONES COLECTIVAS:

- □e ut□□□ar□□ □□□ □ara□ □□rt□t□e□ □□□□ □□rta□□□ □ara□ e□ta□□□ □□□□ □a□□□ a□□ā□te□ re□□a □r□te□t□ra de □a □□□ □□□a □□□ □a□□□□ de □ue□□ue□□ a□□uera a□t□□u□edad □ □a□□a de □□□e□□□□ □□r□a□□ada e□ta□□a de □e□ur□dad □a□□ e□tad□a □□ □□t□□□□

- Dura□te □a e□e□u□□□□ de e□ta □a□e □□□ R□□□R□□□ □R□□□□□T□□□□ te□dr□□ □re□e□□□ā □er□a□e□te e□ □□ra □a que □□□□urre□ a□u□□ de □□□ □u□ue□t□□ □□r □□□ que e□ Rea□De□ret□ □□□□□□□□□□ e□□□e □u □re□e□□□a□

- □a □□□a de a□tua□□□□ de□er□ □er□ a□e□er □rde□ada□□□re de □□□t□□u□□□ □ □□□ □a de re□du□□□

- □□□□ □ue□□□□ de □a□□ada □ □□r□ad□ □e □r□te□er□□ □ed□a□te □ara□d□□a□de □□ □□ □□de a□tura□□□□ □a□a□a□□□□□□t□□ □□ter□ed□□ □r□da□□□□

- □e □□ta□ar□□ □u□t□□ □□□□d□□de a□ arrar e□□□□tur□□ de □e□ur□dad□

- □a□ □ar□a□ □e tra□□□□rtar□□ □□r □ed□□□ □e□□□□□□□□e□ta□d□ □ □□□□ e□t□□ □ru□□□□□

- □□tar□□ □r□□□□ta□ de □ar□a□a t□da□ aque□a□ □ □qu□a□ □ □erra□ e□ta□ □a□a□e□ de □r□du□r □□rte□ □ □□□e□□

- □a□ □erra□ e□ta□ e□□tr□a□ □u□ □□r□□ □□□ a□ e□□e□□□a□□□e□ □□□te□ □ada□ e□ e□te d□□u□ e□t□ de□tr□ de□a□artad□ de □erra□ e□ta□ e□□tr□a□□

EQUIPOS de PROTECCIÓN INDIVIDUAL:

- □a□ad□ □□□ □u□tera re□□r□ada□

- □a□ad□ de □e□ur□dad □□□ □ue□a a□□a□te □a□t□a□□□□

- □a□a□a□t□r□□e□□□□□

- □r□te□t□re□aud□t□□□□

- Ma□□ar□a□a□t□□□□ □ara a□ □e□te□ □u□□□e□□□□

- □qu□□□□ de □tra□□□□ qu□□ a re□te a □a□e□ □a□re□□

- □ua□te□de □uer□ □ara e□□ a□e□□ de □ater□a□e□□

- □ua□te□de □□□a □ □□□□

- R□□a de tra□a□□ ade□uada□

- □a□a□a□t□u□ □a□□□

- □□tur□□ de □e□ur□dad □d□□□□t□□□□ a□t□a□da e□ u□are□ de tra□a□□ □□□ □e□□r□ de □a□da de a□tura□

- □□tur□□ □□rta□erra□ □e□ta□□

- Ta□□□e□ □ □r□te□t□re□aud□t□□□□

Metálica

RIESGOS:

- □□a□a□□□□ de □u□ □□ □ □a□□re□ □et□□□□□□
- □r□□e□□□□□ de □art□□u□a□□
- Que□adura□□
- Rad□a□□□e□de□ar□□ □□ta□□□□
- □□□ta□t□□ e□□□tr□□□□ □□□□ □erra□ □e□ta□ e□□□tr□□a□ □ dura□te □a□ □□era□□□□e□ de □□dadura□
- □□□e□d□□□ □e□□□□□□□e□□

MEDIDAS PREVENTIVAS y PROTECCIONES COLECTIVAS:

- □□ □□□ tra□a□□□ de □□dadura □e ate□dr□ a □□ d□□□ue□t□ e□ e□ a□artad□ □□rre□□□□d□e□te de e□te □ □□□ □d□□u□e□t□□
- □a □ar□□ter□a □et□□□a □e □ar□ e□ □aquete□ □er□e□ta□e□te □□ad□□ □ □u□et□□□ □ed□a□te e□□□□a□□
- □□□□e□e□e□t□□ □□□□□tud□□a□e□□e tra□□□□rtar□□ a□□□□ □r□□□□□ e□e□tre□ □de□a□ter□ a u□a a□tura □u□er□□r a□□a□□□ de qu□e□ □□ tra□□□□rta□□ara e□□tar □□□□e□a □tra□□er□□□a□□
- □□□□ e□e□e□t□□ □et□□□□□□ □□□e□ur□□ □er□a□e□er□□ a□u□ta□ad□□ □a□ta □□□□e□ur u□a □er□e□ta □□□□□□□da□□□□ de□re□□□d□□

EQUIPOS de PROTECCIÓN INDIVIDUAL:

- □a□a□□r□te□t□ra□a□te □a rad□a□□□□□
- □ua□te□d□e□□□tr□□□□□
- □a□ta□a □□dad□r□
- Ma□d□□de □uer□□
- □□a□□a□□□a□□u□t□□de □□dad□r□
- □e□□□de □□dad□r de □a□□□ □□re□□

- Ma□ar□a□de □r□te□□□□ re□te a □u□ □□ □ a□□re□ □et□□□□□

4.10. Instalaciones

RIESGOS:

- □a□da□a □ □□□ □ □□e□de □er□□a□u □□et□□□
- □a□da□a d□t□t□ □□e□de □er□□a□u □□et□□□
- □t□□□a□□□ □□r □a□□re□ □r□□ede□te□de □a □□dadura□
- □□rte□□□□□e□ □ □□□□a□□□ □□□ □erra□ e□ta□ □ □ater□a□e□□
- Atra□a□ e□t□□ □a□a□ta□ e□t□□□
- □□□ree□uer□□□□
- □□ada□ □□□re □ater□a□e□ □u□□a□te□□
- □r□□e□□□□ de □art□u□a□e□ □□□ □□□□
- □□□□□□□□□□a ru□d□ □ □□□ra□□□e□
- □□□ta□t□□e□□tr□□□□
- □□□e□d□□□ □e□□□□□□□e□□
- □u□da□□□e□ □ □□tra□□□e□de a□ua□
- □□ tra□a□□□ de □□dadura□que□adura□ □ e□□□e□ □□u□are□ □□r □r□□e□□□□e□ de □eta□□que□adura□ □□□ □a □a□a de□□□□ete□
- □e□□ea□ □ □□□u□t□□t□a□uda□a □au□a de □a□rad□a□□e□de □a □□dadura□

MEDIDAS PREVENTIVAS y PROTECCIONES COLECTIVAS:

- □□ □□□ tra□a□□□ de □□dadura □e ate□dr□ a □□ d□□ue□t□ e□ e□ a□artad□ □□rre□□□□d□e□te de e□te □ □□□ □d□□u□e□t□□
- □e ut□□ar□□ □□□ □ara□ □□rt□t□e□ □□□ □□rta□□□ □ara□ e□ta□□□ □□□ □a□□□ a□□a□te□ re□□a □r□te□t□ra de □a □□□ □□a □□□ □a□□□□ de □ue□ue□□a□uera a□t□u□edad □ □a□□a de □□□e□□□ □□r□a□□ada e□ta□□a de □e□urdad □a□□ e□tad□a □□ □□t□□□□

- Dura□te □a e□e□u□□□ de e□ta □a□e □□ R□□□R□□□ □R□□□□T□□□□ te□dr□□ □re□e□□a □er□a□e□te e□ □□ra □a que □□□□urre□ a□u□□ de □□ □u□ue□t□□ □□r □□ que e□ Rea□De□ret□ □□□□□□□□ e□□e □u □re□e□□a□

- □a □□□a de a□tua□□□ de□er□ □er□a□e□er □rde□ada□□□re de □□□t□□u□□ □ □□ □a de re□du□□□

- □□□ ater□a□de □a □□ta□a□□□ □e a□□□ar□ e□ □□ □u□are□ □e□a□ad□□e□ □□ □a□□□□

- □a□ □erra□ □e□ta□ e□□tr□a□ □u□ □□r□□ □□□ □a□ e□□e□□□a□□□e□ □□□te□ □ada□ e□ e□te d□□u□ e□t□ de□tr□ de□a□artad□ de □erra□ □e□ta□ e□□tr□a□□

EQUIPOS de PROTECCIÓN INDIVIDUAL:

- □ua□te□a□□a□te□□
- R□□a de tra□a□ ade□uada□
- □a□a□a□t□u□ □a□□□
- □□tur□□ de □e□ur□dad a□t□a□da□
- □a□□□ de □e□ur□dad □□□ □□□ad□□

Electricidad

MEDIDAS PREVENTIVAS y PROTECCIONES COLECTIVAS:

- □a □□ta□a□□□ e□□tr□a □er□ rea□□ada □□r t□□□□□□ e□□e□a□□ta□□□a□e□d□ u□□ de□ R□□T□
- □□rtar e□□u□ □□□tr□ de e□er□a □□r e□□terru□t□r □r□□□□a□que □e □□□□ar□ e□ u□ □u□ar □□□□e □ □□□□□d□ □□r □□ □□erar□□□a□te □ua□qu□er □□era□□□ que □e rea□□e e□ □a red□
- □a □□□e□□□ de□□uadr□ □e□era□□□□ □a □□ea □u□ □□□trad□ra □er□ e□□t□□ □ □a□ead□

de la excavación.

- Comprobar las características del terreno de la excavación antes de la entrada en carga de la excavación.
- Utilizar las plataformas para acceder a la excavación.
- Señalizar y balizar de distribuidores entre los cuadros eléctricos.
- Colocar las tapas de arquetas cerradas tras la colocación de las mismas.
- Protección adecuada de los cables antes de la excavación de zanjas de acometidas eléctricas y telefónicas para la realización de la cimentación y colocación de la instalación eléctrica.
- Cumplimiento de la ley de prevención de riesgos laborales.

EQUIPOS de PROTECCIÓN INDIVIDUAL:

- Casco de seguridad antes de entrar en la excavación.
- Botas de seguridad.
- Guantes de goma.

4.11. Arquetas y pequeñas Obras de fábrica.

RIESGOS:

Los derivados de:

- Desprendimiento de tierras por la inestabilidad de la cubierta.
- Caídas de personas a distinto nivel durante la excavación.
- Caída de materiales sobre personas.
- Golpes por el uso de herramientas manuales.

- □□rte□a□ut□□ar □a □erra □r□u□ar de □e□a□
- □□ada□ □□□re □□et□□ □u□□a□te□□
- □e□tr□□u□□□ □□r a□u□a□□□ de t□□ a□de t□rra de □aqu□□ar□a e□□□tr□□a□
- □□□re e□□uer□□□ □□r □□□tura□ □□ade□uada□□
- □ □□□e□e□ □e□era□□□r □□□et□□□
- Der□at□□□□ □□r □□□ta□t□□ □□□□ e□□e□e□t□□

□□ □ert□d□ de □□r□ □□□□ □□□□ □a□a□eta□

- □a□da de □□erar□□□a□□ □□□ □ □□□e□□
- □a□da de □□erar□□ □□□ □ater□a□e□ □ □□□et□□a d□□t□□t□ □□□e□□
- R□tura □re□e□t□□ de e□□□□rad□□□
- □□ada□ □□□re □□et□□ □u□□a□te□□
- Der□att□□ □□r □□□ta□t□ □□□□ e□□□r□ □□□□□
- □□□re e□□uer□□□ □ □u□ □a□□a□□
- Atra□a□ □e□t□□ □ □□□□e□□

□□rte□ □□□ □erra□a□

- □□□der□ad□□de tra□a□□□ □□□re □ue□□□ □□□□ed□□ □ □ □ad□□□
- □e□tr□□u□□□□□ □□ta□t□□e□□tr□□□□

MEDIDAS PREVENTIVAS y PROTECCIONES COLECTIVAS:

Dura□te e□e□□□rad□ □de□e□□□rad□□

□□a□□e□□□ □ de□□e□□□ de□□er□□□a□a □□□ e□□□rad□□ □e e□ē□tuar□ a tra□□□ de □a□ e□□a□era□ de □a□□ re□a□e□tara□□ □ e□ē□e□t□□ e□tru□tura□ē□ ade□uad□□ □a□da□ □□□ tu□u□are□□□

- □e e□□erar□e□□rde□ □□a □□□ □□e□a dura□te □a e□ē□u□□□□ de □□□tra□a□□□□
- □□□ □a□□□ □ □u□ta□e□□te□te□e□ □a □adera u□ada□□e e□traer□□ □re□a□□ar□□□

- □□□ □a□□□ □ue t□□ □ arra□□ad□□ □e e□□□ □ar□□ □ ed□ā□te u□ □arr□d□ □a□□ād□ e□ □u□ar □□□□□□d□ □ara □u □□□ter□□r ret□□ada□

- □□a □e□ □□□□□u□d□ u□ deter□□□ad□ ta□□□ □e □□□ □ār□ e□□□ □a□d□ t□d□ e□ □ater□ā□ □□□ra□te□que □e a□□ār□□e□ □u□ar □□□□□□d□ □ara □u □□□ter□□r ret□□ada□

- □□□er□□□a□que ut□□□e ā□ □ □qu□□a□ □erra□ □e□ta□ □□□tar□ □□□□ aut□r□□a□□□ e□□r□ta de ā □e□atura de ā □□ra□

A□te□ de□ □ert□d□ de□ □□r□ □□□□ e□ □a□ata□□ □□□ar□ad□ □ e□ □□□□ā□te de □e□ur□dad □□□□ □r□□ar□e□ □□□□ □a□ā de□t□□□□□□ □ua□□□□ad□□ā □ue□a e□ta□□□dad de□□□□u□t□□

Dura□te e□□ert□d□ de□□□r□ □□□□□

□e □□□ta□ar□□ t□□e□de re□□rr□d□ de □□□ □a□ □□□e□ □□r□ □□□□era□□ara e□tar □ue□□□□

□e □r□□□□e a□er□ar ā□ rueda□ de□□a□ □□□ □□r□ □□□□era a □e□□□ de □ □ de□□□rde de ā□ e□□a□a□□□e□□

□e □□□ta□ar□□ □ara□d□□a□ r□□da□ e□ e□re□te de ā□ e□□a□a□□□e□□r□te□e□d□ e□ta□□ de □u□a de ā □a□a□eta□

□a □a□□□ra de □ert□d□ □er□ d□□□da □□r u□ □□erar□□ d□t□□t□a□de □a□e□□ de ā □a□a□eta□

EQUIPOS de PROTECCIÓN INDIVIDUAL:

- □a□□□ de □□□□et□e□□□

- □ua□te□de □uer□ □de □□□a □ □□□□□□

- □□ta□de □e□ur□dad□□□□ □u□tera □□a□t□□a re□□r□ada□

- □□ta□□□ □er□ ea□□ē□a□a□ua □ā □u□edad□de □□□a□

- □a□a□a□t□□□ □a□t□□□

- R□□a de tra□a□□□

- Tra□e □□ □er□ ea□□e□

- □□tur□□ de □u□e□□□□ □□□ □a□da□□

4.12. Colocación de Canalizaciones.

RIESGOS:

- □a□da□ de □er□□□a□a□□ □□□ □ □□□e□□
- □a□da□ de □er□□□a□a d□□t□□t□ □□□e□□
- De□□□□□e □ □ue□□□ de □□□ □ar□□ etr□□ de□□□□□□
- □ □□□e□ □ □□rte□ □□r e□u□□ de □erra□ □e□ta□ □a□ua□e□□
- □□□re e□□uer□□□ □□r □□□tura□ □□□□ada□□□a□ □□ar e□ □u□□□a□ □□r e□e□ □□□□□
- De□□□□□e de □□□era□ □ta□ude□□
- De□□□□□e de ta□ude□e□ □a□a□
- □□□ der□□ad□□ de tra□a□□□ rea□□ad□□ e□ a□ □□e□te□ □□□□ ed□□ □e□□□ar□ad□□□
- □e□tr□□u□□□□□
- □t□□□a□□□□ □□r □a□e□□
- □□□□□□□□□ □□r □a□e□ □ □qu□d□□□

MEDIDAS PREVENTIVAS y PROTECCIONES COLECTIVAS:

□e re□□□ □e□da t□□ar □re□au□□□□e□ □ □edi□ que □e □u□□□□tre□ □□□ □a□□□ de □a□ □□□du□□□□e□ □u terri□□ea□ que □ud□era□ e□□t□r e□ □a □□□a□

□□a□□a□tar□□ad□□ de□□□□ □ed□a□te e□tu□ad□ de a□equa□ □ □a □□□e□□□□ a□□u□t□ de □ert□d□ □e e□e□utar□□ □e□□□ □□□ □a□□□ de□□r□□e□t□□

□□□□tu□□□ □ara □a□ □□□du□□□□e□ □e a□□□ar□□ e□ u□a □u□er□□□e □□ □ □□ □□r□□□ta□□□□□□e □□□re dur□ □e□te□ de □adera□e□ u□ re□e□t□□u□□ de□□□ tad□ □□r □ar□□□ □□e□ dere□□□□ que □□□ □da□ que □□r □ua□qu□er □au□a □□□ □□□du□t□□ □e de□□□e□ □ ruede□□

□□e□ □re que e□□□ta □e□□r□ de derru□ □a□ □e□t□□□e □r□□eder□ a e□t□□ar □e□□□ □□□□u□□□ e□□re□□□ de□□r□□e□t□□

□e □r□□□□e □a □er□a□e□□a e□ □□□□tar□□ e□ e□□□ter□□r de □□□□□□ □ □a□er□a□□

□e te□der□ a □□ □ar□□ de□re□□rr□d□ u□a □□□a a □□ que a□r□e □ara a□a□□ar□e□ □a□□ de e□ er□e□□a□

□□ a□□e□□□ □ de□□e□□□ a □□□ □□□□□□ □ □a□□a□ □e rea□□ar□ □ed□a□te e□□a□era□ □□r□a□□ada□□□r□ e□ e□te a□□ada□a □□□e□tre□ □□ □u□er□□r e □□er□□r□

□□□ tra□a□ad□re□ □er□a□e□er□□ u□d□□ a□e□ter□r □ed□□te u□a □□□a a□□ada a□□□tur□□ de □e□urdad□ta□que □er□ ta □□e□ □a e□tra□□□□ de□□□erar□ tra□d□□□ e□ □u de□e□t□□□u □□a□□a□□□ e□ □a□□ de re□□ate□

□e □r□□□e e□□re□a□e□te ut□□ar □ue□□□ □a□e□e□ e□□e□d□d□□□ □ara □a dete□□□□ de □a□e□□a dete□□□□ de □a□e□ □e e□e□tuar□ □ed□□te tu□□□ □□□r□ etr□□□

□e □□□□ar□ □a e□□te□□a de □a□e□ □□□□□□□□e□ □□□ e□tr□□que□ □□□ a□□a□tar□□ad□□ e□ u□□ □□eta□□□ □u□□□dr□□□□ □□ □a□□ de dete□□□□ □e □rde□ar□ e□de□a□□□ de □□□ ed□at□□e□ □re□e□□□□ de e□tad□□ de □t□□□a□□□ □ e□□□□□□□□□

□□ □a□□ de dete□□□□ de □a□e□ □□□□□□□□e□ □□□re□□ □ □er□a□e□□a □e e□e□tuar□ □r□te□d□ □ed□□te equ□□□ de re□□ra□□□ aut□□□□ □□□ □e□ aut□□ □t□□ □□a□u□□d□ □□ aut□□□□ □a a□r□□ada□□

EQUIPOS de PROTECCIÓN INDIVIDUAL:

- R□□a de tra□a□□

- □a□□□ de □□□et□e□□ □□re□er□□e □□□ □ar□uque□□□

- □a□□□ de □□□et□e□□ □□□ equ□□ de □u□ □a□□□ aut□□□□ □□

- □a□□ad□ de □e□urdad□

- □□ta□de □e□urdad □□ □er□ea□e□e□terre□□□ □ □ad□□□

- Tra□e□ □□ □er□ea□e□ □ara a□ □e□te□ □u□□□□□□

- □qu□□□ de re□□ra□□□□ aut□□□□ a□□□e□ aut□□□□ a□e□ □a□□ de a□ □e□te□ □□□□□□□□

- □□tur□□ de □e□urdad □□a□e A□□

- □ua□te□de □uer□□

- Ma□□u□t□□ □ □□a□□a□de □uer□□

- □a□a□de □e□urdad a□t□□r□□e□□□□□

4.13. Pavimentación en General.

RIESGOS:

- □a□da□a□□ □□□ □ □□□e□

- □□rte□ □□r □a□e□□ de e□e□ e□t□□ □□□ ar□□ta□ □ □□rde□ □□rta□te□

- Der□ at□t□□□ □□r □□□ta□t□ □□□ e□□e□ e□t□

- A□e□□□□□e□ re□□□rat□r□a□ □□□rte □ e□□□□□□□□

- □uer□□□ e□tra□□□ e□ □□□ □□□□

- □□□re e□□uer□□□

- □□□ta□t□□ □□□ □a e□er□a e□□□tr□a

MEDIDAS PREVENTIVAS y PROTECCIONES COLECTIVAS:

- □□□□rte de □a□ □□e□a□de □□□ad□ □e e□e□□utar□ e□ □□a □□□□eda □ara e□tar □a □□r□ a□□□□ de □□□□□□□

- □□□ta□□□ □e □□□ □ar□□ de re□□rte□ □de□□erd□□□□□ de □a□ta□

- □a□ □□□a□ de tra□a□□ te□dr□□ u□a □u□ □a□□□□ □ □□□□a de 1□□ □u□a u□a a□tura □□□re e□ □ue□□ e□ t□r□□a □□□ □ □ □

- □a □u□ □a□□□□ □ed□a□te □□rt□t□e□ □e □ar□ □□□□ □□rta□□□ □ara□ e□ta□□□□ □□□□ □a□□□ a□□a□te □re□□a de □r□te□□□□□ de □a □□□□ □□□a □a□□□ e□tad□□a □□ □□

- □e □r□□□□e e□□□□e□□□□ad□ de □a□e□ e□□tr□□□□ a □□□ □uadr□□ de a□□□ e□ta□□□□ □□□ □a ut□□□a□□□□ de □a□ □a□a□a□ □ a□□□ □e□ □ra e□ □re□e□□□□□ de□r□e□□□ e□□tr□□□□

- □□□ e□□□□ □r□□ □e a□□ar□□ □rde□ada□ e□te □ara □u e□a□ua□□□□

- □□□ □ater□a□e□ e□ a□□□□□□□u□□a □e d□□□□□dr□□ de □r□a que □□□ta□u□□e□ □□□ u□are□ de □a□□□□ara e□tar □□□a□□□de□te□ □□r tr□□e□□□

- □□□ de □□□ □ed□□□ au□□□are□ ade□uad□□ □ara □a rea□□a□□□□ de □□□ tra□a□□□ □e□□a□era□□ a□da□ □□□□□

- □a□ □□□a□de tra□a□□ □er□a□e□er□□ □rde□ada□ □de□□□tada□ □ □□□ □□a□□

- □□□rd□a□□□□ □□□ e□re□t□ de □□□ □□□□□□□□ que □□ter□□□e□ e□ e□ □a □□ra

- □u□ □a□□□□ de □a□ □□□a□de tra□a□□□

EQUIPOS de PROTECCIÓN INDIVIDUAL:

- [illegible]a[illegible] de [illegible]et[illegible]e[illegible]
- R[illegible]a de tra[illegible]a[illegible]
- R[illegible]d[illegible]era[illegible] [illegible] [illegible]er[illegible] ea[illegible]e[illegible]a[illegible] [illegible]ad[illegible]ada[illegible]
- [illegible]ta[illegible] de [illegible] a [illegible] [illegible]u[illegible]tera re[illegible]r[illegible]ada
- [illegible]ua[illegible]te[illegible] de [illegible] de [illegible] a
- [illegible]ua[illegible]te[illegible] de [illegible]uer[illegible]
- [illegible]a[illegible]a[illegible]a[illegible]t[illegible] [illegible]ta[illegible] de [illegible]rte[illegible]
- Ma[illegible]ar[illegible]a[illegible] a[illegible]t[illegible] [illegible] [illegible]tr[illegible] [illegible]e[illegible] re[illegible]a[illegible] [illegible]a[illegible]e e[illegible]e[illegible] [illegible]ara e[illegible] [illegible]ater[illegible]a[illegible]a [illegible]rtar[illegible]ta[illegible] de [illegible]rte[illegible]
- [illegible]a[illegible]a[illegible] de [illegible]e[illegible]ur[illegible]dad a[illegible]t[illegible]r[illegible]e[illegible]e[illegible]

4.14. Excavación en Zanja.

RIESGOS:

- De[illegible]re[illegible]d[illegible] [illegible]e[illegible]t[illegible] de t[illegible]erra[illegible]
- [illegible]a[illegible]da[illegible] de [illegible]er[illegible]a[illegible]a[illegible] [illegible] [illegible] [illegible]e[illegible]
- [illegible]a[illegible]da[illegible] de [illegible]er[illegible]a[illegible]a[illegible]ter[illegible]r de [illegible]a [illegible]a[illegible]a[illegible]
- Atra[illegible]a[illegible] [illegible]e[illegible]t[illegible] de [illegible]er[illegible]a[illegible] [illegible] ed[illegible]a[illegible]te [illegible]aqu[illegible]ar[illegible]a[illegible]
- [illegible] der[illegible]ad[illegible] [illegible]r [illegible]ter[illegible]ere[illegible]a[illegible] [illegible] [illegible]du[illegible]e[illegible]e[illegible]terrada[illegible] de[illegible]da[illegible]
- [illegible]u[illegible]da[illegible]
- [illegible] [illegible]e[illegible] [illegible]r [illegible]et[illegible]
- [illegible]a[illegible]da[illegible] de [illegible]et[illegible]
- [illegible] [illegible]ere[illegible]te[illegible]a[illegible] a[illegible]e[illegible] de [illegible]aqu[illegible]ar[illegible]a[illegible]

MEDIDAS PREVENTIVAS y PROTECCIONES COLECTIVAS:

[illegible]er[illegible]a[illegible]que de[illegible]e tra[illegible]a[illegible]ar e[illegible] e[illegible]ta [illegible]ra e[illegible] e[illegible]ter[illegible]r de [illegible]a[illegible] [illegible]a[illegible]a[illegible] [illegible]er[illegible] [illegible] r[illegible]e[illegible]a [illegible]que [illegible]uede e[illegible]tar [illegible] et[illegible]d[illegible]

□a□e□□ □ □a□da de u□a □a□a □e e□e□tuar□ □ed□□te u□a e□□a□era □□□da□a□□ada e□ e□ □□rde □u□er□□r de □a □a□a □ e□tar□ a□□□ada □□□re u□a □u□er□□□e □□□da de re□art□ de □ar□a□□□a e□□a□era □□□re□a□ar□ e□ u□ □etr□ e□□□rde de □a □a□a□

Queda□ □r□□□□d□□ □□□ a□□□□□□ t□rra□□□ ater□a□e□□et□□□a u□a d□□ta□□□a □□er□□r a □□□ □ □ □ de□□□rde de □a □a□a□

□ua□d□ □a □r□u□d□dad de u□a □a□a □ea □ua□□ □u□er□□r a 1□□ □ □□□e e□t□□ar□□□e □uede d□□□ □u□r □a e□t□a□□□ de□□ □□□a□d□ e□ □□□e□a □□□□□□□ □□rde□ □u□er□□re□□

□ua□d□ □a □r□u□d□dad de u□a □a□a □ea □ua□□ □u□er□□r a □□□ □ □ □□□e □r□te□er□□ □□□ □□rde□ de □□r□□a□□□ □ed□□te u□a □ara□d□□a re□□a e□tar□ □□□□ □a□a□a□□□□ □□t□□ □□ter□ed□□ □r□da□□□□□

- □□□a □a□a e□ □□□er□□r a □□□ □ □ □□□e □□□ta□ar□ u□a □e□a□□a□□□□ de □e□□r□□□□□□□te□te e□ u□a □□ea de □e□a□□a□□□ □ara□ê□a a □□ a□□a□□□r□ada □□r □□□ta de □e□a□□a□□□□ □□□re □□e□ dere□□□□□

- □□□□□ tra□a□□□ requ□ere□ □u□ □a□□□□□e e□e□tuar□ □ed□□te t□rreta□a□□ada□ □□□ t□□a de t□rra□e□ □a□ que □e □□□ta□ar□□ □r□□e□t□re□ de □□te□ □er□□a□□ e□tad□□a tra□□□ de u□ □uadr□e□□□tr□□ □e□era□de □□ra□

- □□ □□□ tra□a□□□ requ□ere□ □u□ □a□□□□ □□rt□t□□ a a□□ e□ta□□□ de □□ □□□ □ara□ □e e□e□tuar□a □□ □□□□□ □□rt□t□e□ e□tar□□ □r□□□t□□ de re□□a □r□te□t□ra □de □ar□a□a□□ a□□ad□□e□□tr□□a□e□te□

- □□□ □e□e□ta□d□ e□ta□ □ed□da□□ e□ □□e□d□□e □□ □□□e□□□□ □□□t□uada de□ □□□ □□rta□ e□t□ de □a □r□te□□□□ e□□e□a□□ tra□ a□tera□□□e□ □□□□ t□□a□ □ □ete□r□a□□ □□□re t□d□□e□ r□□□□ e□ de □□a□ □ e□□□ar□a□ e□t□ de □a□ □a□a□□e□ □□ re□□□□d□□e □a re□□□□□□ □ □□u□□□a □deta□ada a□te□ de rea□udar □□□tra□a□□□□

- □e re□□ar□ e□e□tad□ de □□rte□ □ ta□ude□a □□ter□a□□□ re□□are□ e□ aque□□□ □a□□□ e□ □□□ que □ueda□ re□□□r e□ □u□□ e□□□e□□□ □□r □r□□□□dad de □a□ □□□□ □ □a□ê□ tra□□□tad□□ □□r □e□□u□□□□□ e□ e□□e□ā□□□e□ □ □r□□□□dad □e e□ta□e□e□ta□□ □□□ u□□ de □art□□□□ □eu□ □t□□□□□□□ □a□ta□□□e□ □□r □□ra□□□□ □ □a□□ de □aqu□□ara □ara e□□ □□□□ê□t□ de t□rra□□

- □□□ tra□a□□□a rea□□ar e□ □□□ □□rde□ de □a□ □a□a□□ □□□□ ta□ude□ □□ □u□e□ta□e□□e e□□utar□□ □u□et□□ □□□ e□□□tur□□ de □e□urdad a□arrad□a "□u□t□□ □uerte□" u□□ad□□ e□ e□e□ter□□r de □a□ □a□a□□□

- □e e□e□tuar□ e□a□□□que □□□ ed□at□ de □a□ a□ua□ que a□□ra□ □□ □ae□□e□ e□□ter□□r de □a□ □a□a□□□ara e□tar que □e a□tere □a e□ta□□□dad de □□□ta□ude□□

- □e re□□ar□□ □a□ e□t□a□□□e□ tra□ □a □terru□□□□□ de □□□ tra□a□□□ a□te□ de rea□udar□e □□t□□□

EQUIPOS de PROTECCIÓN INDIVIDUAL:

- R□□a de tra□a□□□

- □a□□□ de □□□et□e□□ □□□ ut□□□ar□□□ a□arte de□ □er□□□a□ a □e□ □□□ □aqu□□□ta□ □ □a□ □□□er□□ que de□ee□ □ de□a□ a□ad□□ar □a□ □□rre□□□□d□e□te□ □a□□a□ de □□□du□□□□□□

- □a□□ad□ de □e□ur□dad□

- □□ta□de □e□ur□dad □□ □er□ea□□e□e□terre□□□□ □□ad□□□

- Tra□e□□□ □er□ea□□e□□ara a□ □□e□te□ □u□□□□□□

- Ma□□ar□□a□a□t□□□□□ □□□ □□tr□ □e□□□□□□re□a□ □a□e□□□ □a□□ar□□a a□t□□□□□ □e□□□a□□

- □ua□te□de □uer□□

- □ua□te□de □□□a □ □□□□□

- □□tur□□ de □e□ur□dad □□a□e A□□

- □r□te□t□re□aud□t□□□□□

4.15. Extendido de aglomerado.

RIESGOS:

- □a□da de □er□□□a□a d□t□□t□ □□□e□□de□de □a □ □qu□□a□

- □a□da de □er□□□a□a□a□□ □□□ □ □□□e□□

- □ □□□e□□□□rte□ □□r □□□et□□ □ □erra□ □e□ta□□

- Atra□a□ □e□t□ □□r □ue□□□ de □ □qu□□a□ □ □e□□□u□□□□

- □□tr□□t□r□ □□□ der□□ad□ de □□□tra□a□□□ rea□□□ad□□ □a□□ a□ta□te□ □eratura□□□□ue□□ □a□e□te □rad□a□□□ □□□ar □ □a□□r□□

- □eu□ □□□□□□t□□□□ der□□ad□□ de □a □□□a□a□□□□ de □a□□re□ de □et□□ a□□□t□□□□□□e□a□ de □u□ □□a□□□t□□□□□□

- Que□adura□□

- □□□re e□uer□□□□□a e□ □r u□ta□□a□□

- Atr□□e□□ dura□te □a□ □a□□□ra□ de a□□□a□ e□t□ de □□□ □a□ □□e□ de tra□□□□rte de a□□□ erad□ a□□□t□□□ □□□ a e□te□ded□ra□

MORMAS BASICAS DE SEGURIDAD

□□ □e □er□□te a □er□a□e□□a □□□re a e□te□ded□ra e□ □ar□□a a □tra □er□□□a que □□ □ea e□□□□du□t□r□□ara e□tar a□□de□te□ □□r □a□da□

□a□ □a□□□ra□de a□r□□□a□□□ □ □ert□d□ de □r□du□t□□a□□□t□□□□e□ a t□□a e□tar□□ d□r□□da □□r u□e□□e□a□□ta□e□ □re□□□□□ de □□□re□□□□ □□r □□ □er□□a□

T□d□□ □□□ □□erar□□□ de au□□□□ quedar□□ e□ □□□□□□□□e□ a □u□eta □□r de□□te de a □ □qu□a dura□te □a□ □□era□□□□e□ de □e□ad□ de a t□□a□ e□ □re□e□□□□ de □□□ re□□□□ □□r atra□a□ □e□t□ □atr□□e□□ dura□te □a□□a□□□ra□□

□□□ □□rde□ □atera□e□ de □a e□te□ded□ra□ e□ □re□e□□□□ de atra□a□ □e□t□□□ e□tar□□ □e□a□□ad□□a □a□da□a□ar□a□ □□e□ra□a□ter□at□a□□

T□da□ a□ □□ata□□r□a□de e□ta□□a □ □ara □e□u□□ □e□t□ □a□uda a□e□te□d□d□a□□□t□□□□e□tar□□ □□rdeada□ de □ara□d□□a□ tu□u□are□ e□ □re□e□□□□ de □a□ □□□□□□e□ □a□da□□ □□r□ada□ □□r □a□a□a□□□ de □□ □□ de a□tura□□arra □□ter□ed□a □ r□da□□□ de 1□ □□ de□□ □□ta□e □ara □er□ tr□u□a □e□r □□ □e□a□

□e □r□□□e e□□re□a□e□te□ e□ a□e□□ de □□erar□□□ a □a re□a □□ra□te dura□te □a□ □□era□□□□e□de e□te□d□d□□e□ □re□e□□□□ de a□□de□te□□

□□a□e□□□ □de□□e□□□a □a □ □qu□a □e □ar□ □□r □□ □e□da□□□ □a□der□□ d□□ue□t□□ □ara ta□ u□□□□□□□ □e□ □re de □□r□a r□□ta□□a□□□d□□e □□□ □a□d□□ □a□□□□

□e re□□□ e□da e□u□□ de □□□tur□□e□ a□t□ □□□rat□r□□□ □ara □□ tar □□□ e□e□t□□ de u□a □er□a□e□□a □r□□□□□ada□

□e re□□□ e□da □a e□□te□□a de u□ e□t□□t□r de □□□□□ □□□□a□e□te e□ □a □a□□a de □a □□qu□a□ de□d□ □□□ret□d□□a□re□ue□te □a□e□ta□ e□t□ de □a□re□a□de □a e□te□ded□ra □ed□a□te □a□ □uta□□□

□□□re□□□ta□ □a□ □ar□□ □□r e□e□ter□r de □a □□□a re□□□□a□a□tada□□e□ □re que □ueda□□□ □e □e□ □a□□□tar□u□ □a□□ad□ade□uad□ □ara a□ta□te□ □eratura□□

□□ e□u□□ de □u□ta□□a□ □ □re□arad□□ □e□□r□□□□□□e a□tuar□ □e□□□ □□ e□ta□□e□d□e□ □a □□□a de □e□ur□dad de d□□□□ □r□du□t□□

EQUIPOS de PROTECCIÓN INDIVIDUAL:

□□ta□a□t□a□r□a□e □□ □er□ea□e□□R□□a de tra□a□□□□ua□te□□□ □er□ea□e□

4.16. Relleno con material de excavación.

RIESGOS:

- □□□e□tr□□de □e□□□u□□□ □□r e□□e□□ de □ar□a □ □a□□ a□te□□□ e□t□□
- □a□da□de □ater□a□de□de □a□ □a□a□de □□□ □e□□□u□□□
- □a□da□de □er□□□a□de□de □a□ □a□a□ □ □arr□□er□a□de □□□ □e□□□u□□□
- □□□que□e□tre □e□□□u□□□ □□r □a□ta de □e□a□□a□□□□
- Atr□□e□□□ de □er□□□a□□
- □ue□□□ de □e□□□u□□□ dura□te de□□ar□a□e□ □e□t□d□ de retr□□e□□
- A□□□de□te□ □□r □□□du□□□□□ e□a□ □e□te□ □u□eru□e□t□□ □□□□ □□□a □□□□□□□dad□
- Ru□d□a□ □e□ta□□

MEDIDAS PREVENTIVAS y PROTECCIONES COLECTIVAS:

T□d□ e□□er□□□a□que □a□e□e □□□ □a□ □□□e□□d□□ □er□a□□□□ad□ra□□□ □□□□ □a□tad□ra□□□ □er□ e□□e□a□□ta e□ e□ □a□e□□ de e□t□□ □e□□□u□□□□ e□ta□d□ e□ □□□e□□□□ de □a d□□u□e□ta□□□□ de □a□a□ta□□□□a□red□tat□□a□

T□d□□ □□□ □e□□□u□□□ □er□□ re□□ad□□ □er□□d□a□e□te□e□ e□□e□a□□e□ □□□ □r□a□□□ de a□□□□a□□e□t□ □eu□□t□□□□ queda□d□ re□e□ad□□ □a□ re□□□□□e□ e□ e□ □□r□ de □a□te□□□ e□t□□

□e □r□□□e □□□re□ar□ar □□□ □e□□□u□□□ □□r e□□□□a de □a □ar□a □ □□□□a ad□ □□□□e□que □e□ar□□ □e□ □re e□□r□ta de □□r□a e□□□e□

□e □r□□□e e□tra□□□□rte de □er□□□a□□uera de □a □a□□a de □□□du□□□□□ □□□ e□ □□□er□ □u□er□□r a □□□a□e□t□□e□□te□te□e□e□□ter□□r□

□ada equ□□□ de □ar□a □ara re□e□□□ □er□d□r□□d□ □□r u□ e□e de equ□□□ que □□□rd□□ar□ □a□ □a□□□ra□□

□e re□ar□□ □er□d□□a□e□te □□□ta□□□□a□ □□□□□et□□□□ara e□tar □a□ □□□□areda□□

□e □e□a□□ar□□ □□□ a□□e□□□ □re□□rrd□ de □□□ □e□□u□□e□ e□□□ter□□r de □a □□ra □ara e□□tar □□ter□ere□□a□□

□e □□□ta□ar□ e□ e□□□rde de □□□ terra□□e□e□ de □ertd□□ □□□d□□ t□□e□ de □□□ ta□□□□ de re□□rrd□ □ara e□□ertd□ e□ retr□□e□□□a □a□ d□□ta□□□a□ □e□a□ada□e□ □□□ □a□□□□

□e □r□□□□e □a □er□a□e□□□a de □er□□□a□ e□ u□ rad□□ □□ □□□er□□r a □□□ □ □ □□□□□ □ □□r□a □e□era□□e□ t□r□□ a □a□ □□□ □a□tad□ra□ □a□□□□ad□ra□e□ u□□□□□a□ □e□t□□

T□d□□ □□□ □e□□□u□□□ e□ □□ead□□ e□ □a □□ra□ □ara □a□ □□era□□□□e□ de re□□e□□ □ □□□ □a□ta□□□□ □er□□ d□tad□□ de □□□□□a aut□□ □t□□a de □ar□□a □a□□a atr□□□

□e □e□a□□ar□□ □□□ a□□e□□□ a □a □□a □□□□□a□ □ed□□te □a□ □e□a□e□ □□r□a□□ada□ de □e□□r□ □de□□□d□□□□e□□r□ □a□da de □a□ □□e□□□ □□T□ □□□

□□□ □e□□□u□□□ de □□□ □a□ta□□□□ □ a□□□□□ad□ r□□□ □r□□□□t□□ de □a□□□a de □e□ur□dad e□ □a□□ de □ue□□□□

□e e□ta□□e□er□□a □□ ar□□ de □a □□ra □□□ etrer□□ d□u□at□□□□ □ □e□a□□a□□□□ de □□□ r□e□□□□ □r□□□□□ de e□te t□□□ de tra□a□□□ □e□□r□□□ue□□□□atr□□e□□□□□□□□□□□et□□□□

□□□□ □□□du□t□re□ de □ua□qu□r □e□□u□□ □r□□□□t□ de □a□□a □errada□queda□ □□□□ad□□ a ut□□ar e□□a□□□ de □e□ur□dad □ara a□a□d□□ar □a □a□□a e□ e□□□ter□□r de □a □□ra□

PROTECCIONES COLECTIVAS:

- □□rre□ta □ar□a de □□□ □a□ □□□e□□
- □e□a□□a□□□□ □a□□
- R□e□□□□a□t□□□□□□
- T□□e□de □□□ ta□□□□ de re□□rrd□ □ara e□□ertd□□
- □□rt□□□ de □e□ur□dad a□t□ue□□□ e□ □ □qu□□a□
- □□□ □e□a de □a□e□□
- A□□e□□□□ □□de□e□d□e□te□ □ara □er□□□a□ □ □e□□□u□□□□
- Ma□te□□□ e□t□ de □a□e□e□ta□d□ □a□d□□e□□e□□□ar□a□ □e□t□□□et□□
- □□tar □a □re□e□□a de □er□□□a□e□ □a□ □□□a□de □ar□a □de□□ar□a de □a□ □□□e□□

EQUIPOS de PROTECCIÓN INDIVIDUAL:

- T□d□□ □□□ equ□□□□ de □r□te□□□□□ □□d□□dua□de□e□ d□□□□er de□□ ar□ad□ □□□
- □a□□□ de □□□□et□e□□□
- □□ta□de □e□ur□dad
- □□ta□□□ □er□ ea□□e□de □e□ur□dad□
- Ma□□ar□□a□a□t□□□□□ □□□ □□tr□ □e□□□□□□ re□a□ □a□e□
- □ua□te□de □uer□
- □□□tur□□ a□t□□□□rat□r□□
- R□□a de tra□a□□ de □□□□r □ara□a□

4.17. Relleno Seleccionado.

RIESGOS:

- □□□e□tr□□ de □e□□□u□□□ □□r e□□e□□ de □ar□a □ □a□□ a□te□□□ e□t□□
- □a□da□de □ater□a□de□de □a□ □a□a□de □□□ □e□□□u□□□□
- □a□da□de □er□□□a□de□de □a□ □a□a□ □ □arr□□er□a□de □□□ □e□□□u□□□□
- □□ter□ere□□a□e□tre □e□□□u□□□ □□r □a□ta de d□re□□□□□ □ □e□a□□a□□□□ e□ □a□ □ a□□□ra□□
- Atr□□e□□□ de □er□□□a□□
- □ue□□□ de □e□□□u□□□ dura□te de□□ar□a□e□ □e□t□d□ de retr□□e□□□
- A□□de□te□ □□r □□□du□□□□□ e□a□ □□e□te□ □u□eru□e□t□□ de □□□a □□□□□□□dad□
- A□□de□te□ □□r □□□du□□□□□ □□□re terre□□□e□□□ar□ad□□□□□□re □arr□□a□e□□
- □□ra□□□e□ □□□re □a□ □er□□□a□□
- Ru□d□a□ □e□ta□□
- □□□ □□□ere□te□a□□ a□e□□ de □aqu□□ar□a□

NORMAS PREVENTIVAS Y EQUIPOS DE PROTECCIÓN COLECTIVAS:

T□d□ e□ er□□a□que □a□e□ □□□ □a□ □□e□□ d□□ □er□ a□□□□ad□ra□□ □ □t□□□e□ad□ra□□ et□□□ □er□ e□□e□a□□ta e□ e□□a□e□□ de e□t□□ □e□□u□□□ e□ta□d□ e□ □□□e□□□ de □a d□□u□e□ta□□□ de □a□a□ta□□□ a□red□tat□a□

T□d□□ □□□ □e□□□u□□□ □er□□ re□□ad□□ □er□d□a□e□te□e□ e□□e□a□e□ □□□ □r□a□□□ de a□□□□a□□e□t□ □eu□ □t□□□□ queda□d□ re□e□ada□ □a□ re□□□□□e□ e□ e□ □□r□ de □a□te□□□ □e□t□□

□e □r□□□□e □□□re□ar□ar □□□ □e□□□u□□□ □□r e□□□□a de □a □ar□a □ □□□□a ad□ □□□□e□que □e□ar□□ □□e□ □re e□□rita de □□r□ a □e□□□e□

T□d□□ □□□ □e□□□u□□□ de tra□□□□rte de □ater□a□e□ □□ead□□ e□□e□□□□ar□□ □□ara□e□te □a "Tara" □ a "□ar□a □ □□□□a"□

□e □r□□□□e e□tra□□□□rte de □er□□□a□□uera de □a □a□□□a de □□□du□□□□ □□□ e□ □□□□er□ □u□er□□r a □□□a□e□t□□e□□te□te□e□e□□ter□□r□

□ada equ□□□ de □ar□a □ara re□e□□□□ □er□ d□r□□d□ □□r u□ □e□e de □qu□□□ que □□□rd□□ar□ □a□ □a□□□ra□ □e□te □e□e de □qu□□□ □uede □er e□□□□□a□te de □e□urdad □□□e e□t□□a □□□rtu□□□□

□e re□ar□□ □er□d□□a□e□te □□□ ta□□□□ □a□ □ar□a□ □ □a□a□ de □a□ □□□□ □ara e□tar □a□ □□□□areda□□□e□□e□a□□e□te □□□e de□e □□□du□r □□r □a□ □□□□□a□□□a□□e□ □ □arretera□□□

□e □e□a□□ar□□ □□□ a□□e□□□ □ re□□rr□d□ de □□□ □e□□u□□□ e□ e□□□ter□□r de □a □□ra□□ara e□tar □a□ □□ter□ere□□a□□

□e □□□ta□ar□ e□ e□□□rde de □□□ terra□□e□□e□ de □ert□d□□ □□□d□□ t□□e□ de □□□ta□□□□ de re□□rr□d□ □ara e□□ert□d□e□ retr□□e□□□

T□da□ □a□ □a□□□ra□ de □ert□d□ e□ retr□□e□□ □er□□ d□□□da□ □□r e□□a□ata□□ □e□e de □qu□□□□□□□ar□ad□ □ □□□□a□te de □e□urdad□

□e □r□□□□e □a □er□a□e□□a de □er□□□a□ e□ e□rad□ □□ □□□er□□r a □□□ □ □ □e□ t□r□□ a □a□ □□□□ □a□tad□ra□ □ a□□□□□ad□ra□ e□ □u□□□□a□ □e□t□□□a □□□□□□□dad □ara e□□aqu□□□ta e□ □□er□□r a □a de□ea□□e de□tr□ de□e□t□r□□ □e□a□ad□□

T□d□□ □□□ □e□□□u□□□ e□ □□ead□□ e□ e□ta □□ra□ □ara □a□ □□era□□□□e□ de re□□□□ □ □□□□ □a□ta□□□□ □er□□□ d□tad□□de □□□□□a aut□□ t□□a de □ar□□a □a□□a atr□□□

□e □e□a□□ar□□ □□□ a□□e□□□ a □a □a □□□□□a□ □ed□a□te a□ □e□a□ê□ □□r□a□□ada□ de "□e□□r□□de□□□d□"□"□e□□r□ a□da de □a□ □□□e□" □"□T□□"□

□□□□ □e□□□u□□□ de □□□□ □a□ta□□□□ □ a□□□□□ad□ r□□□ □r□□□t□□ de □a□□a de □e□urdad de □r□te□□□□□ e□ □a□□ de □ue□□□□

□□□ □e□□u□□□ ut□□□ad□□ e□tar□□ d□tad□□ de □a □□□□a de □e□ur□ □□□ re□□□□□a□□□dad □□□□ □□□ tada□

□e e□ta□e□er□□ a □□ ar□□ de □a □□ra □□□ e□trer□□ d□u□□at□□□□ □ □e□a□□a□□□□ de □□□ re□□□□ □r□□□□□ de e□te t□□□ de tra□a□□□ □□e□□r□ □□ue□□□ □atr□□e□□ □□□□□□□□□ □et□□□

□□□ □□□du□t□re□ de □ua□qu□er □e□□□u□□ □r□□□□t□ de □a□□a □errada queda□ □□□□ad□□ a ut□□□ar e□a□□□ de □e□ur□dad □ara a□a□d□□ar □a □a□□a e□ e□□□ter□□r de □a □□ra□

EQUIPOS DE PROTECCIÓN INDIVIDUAL:

- □a□□□ de □□□et□e□□ □□□ ut□□□ar□□□ a □arte de□ □er□□□a□a □e□ □□□ □aqu□□□□ta□ □ □a□ □□□er□□ que de□ee□ □ de□a□ a□a□d□□ar □a□ □□rre□□□□d□e□te□ □a□□a□ de □□□du□□□□□□□

- □a□□ad□ de □e□ur□dad□

- □□ta□ □□ □er□ ea□e□de □e□ur□dad□

- Ma□□ar□□a□a□t□□a□□ □□□ □□tr□ □e□□□□□□ re□a□ □a□e□□□ □a□□ar□□a□a□t□□a□□ □e□□□a□□□

- □ua□te□de □uer□□

- □□□tur□□ a□t□□□□rat□r□□□

- R□□a de tra□a□□□

4.18. Hormigonado de Muros.

RIESGOS:

- □a□da de □er□□□a□ □□u □□□et□□a□□ □□□ □ □□□e□□

- □a□da de □er□□□a□ □□u □□□et□□a d□t□□t□ □□□e□□

- □a□da de □er□□□a□ □□u □□□et□□a□□a□□□□

- □u□d□□ e□t□ de e□□□□rad□□□

- □□□ada□ □□□re □□□et□□ □u□□a□te□□

- □a□der□□ada□ de tra□a□□□ □□□re □ue□□□ □□□□ed□□ □ □ □ad□□□

- □□□ta□t□□ □□□□ e□□□r□ □□□□ □der□ att□□ □□r □e□ e□t□□□□

- Atra□a□ e□t□□□
- □□ra□□□e□ □□r □a□e□□ de a□u□a□ □□□ra□te□□
- □e□tr□□u□□□□□□ □□ta□t□□e□□□tr□□□□□
- □a□□□e□t□□a□□□□e□□
- □□□der□□ad□□ de □a e□e□u□□□□ de tra□a□□□ □a□□ □□r□u□□ta□□a□ □ ete□r□□□□□□a□ ad□er□a□□

NORMAS PREVENTIVAS.

□e□□□ e□t□□□ de a□□□a□□□□□

A□te□ de□□□□□□□ de□□□r□ □□□□□□e□□a□ata□□□□□ar□ad□ □ □□□□□a□te de □e□ur□dad re□□□ar□ e□□ue□ e□tad□ de □e□ur□dad de □a□ e□t□□a□□□□e□ de □□□te□□□□□ de t□erra□ de □□□ ta□ude□ de□□a□□ad□ que □□tere□a□ a □a □□□a de □ur□ que □e □a a □□r□ □□□□ar□□ara rea□□□ar □□□ re□uer□□□□ □ □a□e□□ que □uera□ □e□e□ar□□□□

□□a□□e□□ a□tra□d□□ de□□ ur□ □e□□a□□□ □□□□ □re□d□d□ e□tre e□e□□□□rad□ e□ter□□ □e□ta□ud de□ □a□ad□□□□e e□e□tuar□ □ed□a□te e□□a□era□ de □a□□□□e □r□□□□e e□a□□e□□ "e□□a□a□d□ e□ e□□□□rad□"□□□r □er u□a a□□□□□ □□□e□ura□

A□te□ de□□□□□□□ de□□□r□ □□□□ad□□e□□a□ata□□□□□□ar□ad□ □ □□□□a□te de □e□ur□dad re□□□ar□ e□ □ue□ e□tad□ de □e□ur□dad de □□□e□□□□rad□□e□ □re□e□□□□□ de re□e□t□□e□□derra□e□□

□a □ata□□r□a de □□r□□a□□□□ de e□□□□rad□ □ara □ert□d□ □ □□□rad□□que □e e□ta□e□er□a t□d□ □□ ar□□ de□□ ur□□te□dr□ a□ □□□u□e□te□d□□ e□□□□□e□□

© □□□□□tud□a de□□ ur□□

© A□□□ura□□e□e□ta □e□t□□ etr□□ □□ ta□□□□e□□ □□□□□ □□□

□u□te□ta□□□□□□a□a□□□□e□ □□□□re e□e□□□□rad□

□r□te□□□□□□ □ara□d□a de □□ □□ de a□tura □□r□ada □□r □a□a□a□□□□ □□t□□ □□ter□ed□□ □ r□da□□□□

A□□e□□□□ ed□a□te e□□a□era de □a□□ re□a□ e□tar□a□

□e e□ta□e□er□□ □uerte□ t□□e□ de □□a□ de re□□rr□d□□ □ara □□□ □e□□u□□□ que de□a□ a□r□□□□ar□e a□□□rde de □□□ ta□ude□ de□□a□ad□□□ara □erter e□□□r□ □□□□ □D□□ □er□□a□ □□□ □□r□ □□□□era□□

□□□ert□d□ de□□□r□ □□□□ e□ e□□□ter□□r de□e□□□rad□ □e □ar□ re□art□□□d□□□ u□□□□r□ e□ e□te a □□ ar□□ de□□ □□□ □□□□□r t□□□ada□ re□u□are□□e□ e□ta□□□□ de □□□re□ar□a□ □u□tua□e□que □ueda□

de r ar re e tar e e rad

de e rad de tra d de ur e e e tuar r d e ara a terar a e t a a e ta dad de ta ud atura

e a r a de ue ta e ra

ert d ed a te a a eta

e ta ar uerte t e a a de re rr d de a e r era e e ta de ue

e r e a er ar a rueda de a e r era a e de r a e era de rde de a e a a

e ta ar u a e de e ur dad a arrad a "u t d" e e que e a ar e quet de tur de e ur dad e ta r e de a da de de a tura e da ara d a e e re te de e a a r te e d e ta de u a de a a a eta

ert d ed a te u a

e r e ar ar e u r e a de a ar a a ad e de a r a que u te ta

a a ertura de u ara ert d e e e utar e u a e te a a d a a a a ara e a a r te da ua te er ea e

e r urar ear u e rad a e t a e

De u e der a de u a ara a udar a u rre ta de ert d

ert d de r ed a te e

equ de a e de a a de r e tar e e a ad e e te tra a

a a uera ter a de ert d er er ada r u a a e de d erar ara e tar a a da r e t tr ad de a a

r ad de are e e e t ert a e e e utar er a d a a uera de de a t ete de r ad

tra a de a e ta e de ta e de a tu er a de a a de r ad er d r d r u erar e e a ta e e ta de a de te r "ta e" "re re e" ter a

a tu er a de a a de r ad e a ar re a a ete arr tr d e a arte u e t e de e t

□a □a□□uera ter□ □a□de □ertd□□□er□ □□□er□ada □□r u□ □ □□□□ □a a□ □e□de d□□ □□erar□□□□ □ara e□tar a□ □a□da□ □□r □ □□□□ e□t□ □□□□□tr□ad□de a□ □□□ a□

A□te□ de□□□□□□ de□□□r□ □□□□ad□ de □□rad□ □ □□□a□ □e e□ta□e□er□ u□ □a□ □□□ de ta□□□□e□ □e□ur□ □□□re □□□que a□□□ar□e □□□ □□erar□□□que □□□□er□a□ e□□ert d□ □□□ a□ a□□uera□

A□te□ de □□□□ar e□ □□□□ □e□ de □□r□ □□□□ □e de□er□ □re□arar e□ □□□du□t□ □e□□ra□ar a□ tu□er□a□□ e□□a□d□ □a□a□ de □□rter□ de d□□□□□a□□□□ e□ e□ta□□□ de "at□ra□ e□t□" □ "ta□□□e□"□

□e □r□□□e □□tr□du□r □ a□□□□ar a□ □e□□ta de □□□ □e□a □□□ a□te□ □□□ta□ar a□ "rede□□a" de re□□□da a a□ □a□da de a□ □a□□uera tra□e□re□□rr□d□ t□ta□□de□□r□u□t□□□□ □a□□ de dete□□□□ de a□ □□a□□e □ara□□ar□ a□ □□qu□a□□e redu□r□ a□ re□□□□ a □er□ □ □e de□□ □□tar□ a □□□t□ua□□□□ a□ tu□er□a□

□□□□ □□erar□□□□a□ arrar□□ a□ □a□□uera ter□ □a□a□te□ de □□□□ar e□□a□□ de a□ □e□□ta de □□□ □e□a□a e□e□ e□t□□ □□□□d□□□a□art□□d□□e de□u□ar a□te□de □□□□ar□e e□□r□e□□□□

EQUIPOS DE PROTECCION INDIVIDUAL.

- □a□□□ de □□□□et□e□□ □□re□er□□□e□ e□te □□□□ □ar□□que□□□□
- □a□□□ de □e□ur□dad □□□ □r□te□t□re□aud□t□□□□□
- □□□tur□□e□de □e□ur□dad □a□e□A □ □□
- □ua□te□ □□ □er□ea□□□□ad□□□
- □a□□ad□ de □e□ur□dad□
- □□ta□de □□□ a □de □□□□□□ de □e□ur□dad□
- □a□a□de □e□ur□dad a□t□□r□□e□□□□e□□
- R□□a de tra□a□□□
- Tra□e□ □□ □er□ea□□e□ □ara t□e□ □□ □u□□□□□□
- □□□tur□□ a□t□□□□rat□r□□□
- Mu□equera□a□t□□□□rat□r□a□□
- □r□te□t□re□aud□t□□□□□

5. Medios Auxiliares

5.1. Escaleras de Mano

RIESGOS:

- [illegible]a[illegible]da de [illegible]er[illegible]a[illegible]u [illegible]et[illegible]a d[illegible]t[illegible]t[illegible] [illegible]e[illegible]
- [illegible]que[illegible] [illegible]e[illegible] [illegible]tra [illegible]a e[illegible]a[illegible]era[illegible]
- Atra[illegible]a[illegible] [illegible]e[illegible]t[illegible] de [illegible]e[illegible] [illegible]ded[illegible]
- [illegible]ree[illegible]uer[illegible]
- [illegible]ta[illegible]t[illegible] e[illegible]tr[illegible]e[illegible] [illegible]a[illegible] de [illegible]a[illegible] [illegible]et[illegible]a[illegible]

MEDIDAS PREVENTIVAS y PROTECCIONES COLECTIVAS:

- [illegible]e re[illegible]ar[illegible] e[illegible] e[illegible]tad[illegible] de [illegible]er[illegible]a[illegible] [illegible] [illegible]r[illegible]a[illegible] de u[illegible] de [illegible]a[illegible] e[illegible]a[illegible]era[illegible] [illegible]er[illegible]d[illegible]a[illegible] e[illegible]te[illegible] [illegible]e [illegible]r[illegible]e [illegible]a ut[illegible]a[illegible] de e[illegible]a[illegible]era[illegible] de [illegible]adera [illegible]tada[illegible] [illegible]r [illegible]a d[illegible]u[illegible]tad que e[illegible] [illegible]u[illegible]e [illegible]ara [illegible]a dete[illegible] de [illegible]u[illegible] [illegible]e[illegible] de[illegible]e[illegible]t[illegible]
- Dura[illegible]te e[illegible]u[illegible] de e[illegible]te [illegible]ed[illegible] au[illegible]ar [illegible] R[illegible] R[illegible] [illegible] R[illegible] T[illegible] te[illegible]dr[illegible] [illegible]re[illegible]e[illegible]a [illegible]er[illegible]a[illegible]e[illegible]te e[illegible] [illegible]ra [illegible]a que [illegible]urre[illegible]a[illegible]u[illegible] de [illegible] [illegible]u[illegible]ue[illegible]t[illegible] [illegible]r [illegible] que e[illegible] Rea[illegible]De[illegible]ret[illegible] [illegible]e[illegible]e [illegible]u [illegible]re[illegible]e[illegible]a[illegible]
- [illegible]a[illegible] e[illegible]a[illegible]era[illegible] d[illegible]dr[illegible] de [illegible]a[illegible]ata[illegible]a[illegible]t[illegible]de[illegible]a[illegible]te[illegible] e[illegible]e[illegible] e[illegible]t[illegible] de [illegible]a[illegible] e[illegible] [illegible]a[illegible]arte [illegible]u[illegible]er[illegible]r [illegible] [illegible]er[illegible]r de [illegible] [illegible]ar[illegible]uer[illegible] que [illegible] [illegible]da[illegible] [illegible]u de[illegible]a[illegible]a[illegible] [illegible]e[illegible]t[illegible]
- [illegible]a[illegible] e[illegible]a[illegible]era[illegible] [illegible]e tra[illegible]rtar[illegible] [illegible] e[illegible]e[illegible]tre[illegible] [illegible] de[illegible]a[illegible]ter[illegible] e[illegible]e[illegible]ad[illegible] [illegible]ara e[illegible]tar [illegible]e[illegible] a [illegible]tra[illegible] [illegible]er[illegible]a[illegible] u [illegible]et[illegible] [illegible]a [illegible]tud e[illegible] e[illegible]e[illegible]a[illegible]er[illegible] tra[illegible]rtada [illegible]r [illegible] [illegible]erar[illegible]
- [illegible]a[illegible] e[illegible]a[illegible]era[illegible] [illegible]e a[illegible]ar[illegible] [illegible]re [illegible]u[illegible]er[illegible]e[illegible] [illegible]r[illegible]ta[illegible]e[illegible] [illegible] d[illegible]e[illegible]e[illegible] ade[illegible]uada[illegible] e[illegible]ta[illegible]e[illegible]re[illegible]te[illegible]te[illegible] e [illegible] [illegible]e[illegible] queda[illegible]d[illegible] [illegible]r[illegible]d[illegible] e[illegible]u[illegible] de [illegible]adr[illegible] [illegible]ed[illegible]a[illegible] [illegible] [illegible]are[illegible] [illegible]e[illegible]te [illegible]tra[illegible]e[illegible]a[illegible] quedar[illegible] e[illegible] [illegible] [illegible]r[illegible]ta[illegible]
- [illegible]a [illegible]a[illegible] de [illegible]a e[illegible]a[illegible]era [illegible]er[illegible] [illegible]er[illegible]r a[illegible] [illegible] [illegible] e[illegible]a[illegible] [illegible]r[illegible]ta[illegible] [illegible]a d[illegible]ta[illegible]a de[illegible]a[illegible] [illegible]er[illegible]r a[illegible]ara[illegible]e[illegible]t[illegible] [illegible]ert[illegible]a[illegible]er[illegible] [illegible] [illegible]e[illegible]d[illegible] [illegible]a d[illegible]ta[illegible]a e[illegible]tre a[illegible]

- □□e□tre□ □ □u□er□□r de □a e□□a□era □□□re□a□dr□ 1 □ □de□a□□□□ □u□er□□r□□ ed□d□ e□ e□□a□□ □ert□a□□

- □□□□erar□□ □e □□□□ar□ e□ □□□□□□□□ r□□ta□□e□ de□r□□ ra□d□ □a□a □□□ □e□da□□□□ □ara rea□□ar e□a□□e□□□ □de□□e□□□ □□r □a e□□a□era□a□arr□□d□□e □□□□ a□ □ □a□□□ e□ □□□ □e□da□□□□□ □□ e□ □□□ □ar□uer□□□

- □□□□ □□erar□□□ ut□□□ar□□ □a□ e□□a□era□□ de u□□ e□ u□□□ e□ta□d□ e□a□□e□□□ □ de□□e□□□ de □a e□□a□era □□r □ □ □ □□ □er□□□a□a □a □e□□

- □□□□ tra□a□□□ que requ□era□ e□u□□ de □a□ □ □a□□□ □ tra□□□ ta□ □□ra□□□□e□□ □□ □□dr□□ □er rea□□ad□□de□de □a e□□a□era□

- □er□ □□□□at□r□□ e□u□□ de□□□□tur□□ de □e□ur□dad □□□□ d□□□□□t□□□ a□t□a□da □ara tra□a□ar □□□re □a e□□a□era e□ a□tura□ □u□er□re□a □□□□ □ □□

- □□ □□□□□ar e□□a□era□a□r□□□□a□d□ □a□e□ □a□□□ad□□ □□□re □uadr□□e□□□tr□□□□□

- □a□ □uerta□ e□tar□□ a□□□rta□ □ua□d□ □e □□□□que□ e□□a□era□ □er□a de e□ta□ □ e□ □a□□□□□□

- □a□ e□□a□era□ □u□□e□d□da□□□e □□ar□□ de □a□era que □□ □ueda□ de□□a□ar□e □ □e e□□te□ □ □□□□ □e□t□□ de □a□a□□e□□

- □□□a□era□ □□□□ □ue□ta□ de □ar□□□ e□□ e□t□□ ada□ta□□e□ □ e□te□□□□e□ □e ut□□□ar□□ de □□r□a que □a □□□ □□□□□a□□□□ re□□r□□a de □□□ e□□ e□t□□e□t□a□e□urada

- □□□□ tra□a□□□ que requ□era□ □ □□□□ □e□t□□ □ e□□uer□□□ □e□□r□□□□□ □□□□ □e □□dr□□ rea□□ar de□de u□a e□□a□era□ □□□e ut□□□a u□ equ□□□ de □r□te□□□□□ □d□□dua□a□t□a□da□□

- □r□□□□d□ e□u□□ de e□□a□era□ de □□□□tru□□□□ □□ r□□□□ada □ □u□a re□□te□□□a □□ □re□□a □ara□t□a□□□ □ □e e□ □□ear□□ e□□a□era□ de □adera □□□tada□□

EQUIPOS de PROTECCIÓN INDIVIDUAL:

- □a□□□ de □e□ur□dad de □□□□ët□□e□□□

- □a□□□ de □e□ur□dad d□e□□□tr□□□□

- □a□□ad□a□t□de□□□a□te□

- □a□□ad□ □□□ □u□tera re□□r□ada□

- □a□□ad□ □□□ □ue□a a□□ā□te a□te □□□ta□t□□e□□□tr□□□□□

- □a□ad□ de □e□ur□dad □□□ □ue□a a□□a□te □a□t□□a□□□□
- □□□tur□□ de □e□ur□dad a□ arrad□a u□ □u□t□ □□□□□□de□e□d□e□te a □a e□□a□era□
- □□□tur□□ □□rta□erra□ □e□ta□□
- □ua□te□a□□a□te□a□te □□□ta□t□□e□□□tr□□□□□
- □ua□te□de □uer□u □tr□□re□□□te□te□a □a a□ra□□□□□de□□arr□□□□□rte□□□□
- R□□a de tra□a□□ ade□uada□

Escaleras Metálicas

MEDIDAS PREVENTIVAS y PROTECCIONES COLECTIVAS:

- □□□ □ar□uer□□ de □a e□□a□era □er□□ de u□a □□□a □□e□a□□□□ de□r□a□□□e□□□□□e□ □ a□□□adura□□ □e ut□□□ar□□ e□□e□t□□ □re□a□r□ad□□ □ara rea□□ar □□□ e□ □a□□e□ de e□□a□era□□e□ta□d□ □a□u□□□e□ □□□dada□e□tre e□□e□t□□□
- □□□ □e□da□□□ te□dr□□ e□□ □□□ □ e□□a□□□ e□tre e□□□□e□ta□d□e□□e□t□□ □□□□□□r□t□□ □ □e□da□□□ □u□t□tu□d□□ □□r □arra□ □ □uerda□□
- □r□□□□d□ e□u□□ de e□□a□era□ □et□□□a□ □ara rea□□ar tra□a□□□ de □□□ta□a□□□□ e□□□tr□□a □e□ □□□a□□r□□□□a□a □□□ta□a□□□□e□e□□□tr□□a□□
Escaleras de Madera

MEDIDAS PREVENTIVAS y PROTECCIONES COLECTIVAS:

- □□□ □ar□uer□□de □a e□□a□era □er□□ de u□a □□□a □□e□a□□□□ □ud□□ □□deter□□r□□□
- □□□ □e□da□□□ te□dr□□ e□ □ □□□ □ e□□a□□□ e□tre e□□□□ □ e□tar□□ e□□a□ □ad□□□ e□□ta□d□ e□□e□t□□ □□□□□□r□t□□□ □a□□□ □a□e□te□ □ □e□da□□□ □u□t□tu□d□□ □□r □arra□ □ □uerda□□
- □e ut□□□ar□□ e□□a□era□ de □adera □ara rea□□ar tra□a□□□ de □□□ta□a□□□□ e□□□tr□□a □ e□ □□□a□□r□□□□a□a e□a□□re□ere□te□e□te e□e□□□ter□□r de□ed□□□□□□

Escaleras de Tijera

MEDIDAS PREVENTIVAS y PROTECCIONES COLECTIVAS:

- D□□□□dr□□ de u□a □ade□□a □□tad□ra de a□ertura □ □□□□a e□ □a □tad de □u a□tura□□ u□t□□e de □e□uridad e□ □a art□u□a□□□□ □u□er□□r□
- □a e□a□era □e □□□□ar□ □e□ □re e□ □□□□□□□□□ □□r□□□ta□□de □ □□□□a de a□ertura□
- □r□□□□d□ □u ut□□□a□□□□ □□□□ □□rr□queta□ □ □a□a□ete□ □ara e□ a□□□□ de □ata□r□a□□
- □□ □e ut□□□ar□□ e□ □a rea□□a□□□□ de tra□a□□□ e□ a□tura□ que □□□□ue□ a□□□erar□□ □□□□□ar□e e□ □□□□ □ □t□□ □□ □e□da□□□ de □a e□□a□era□

6. Maquinaria

□□ e□te □u□t□ □e deta□a □e□ □r□a de□r□t□□a de □a □aqu□□ar□a □re□□ta dura□te □a e□e□u□□□□ de □a □□ra□ □e□a□a□d□ □ara □ada u□a de e□a□ □□□ r□e□□□□ □□ e□□ □a□e□ t□ta□□ e□te □ □a□ □ed□da□ □re□e□t□a□ □ □r□te□□□□e□ t□□□□a□ te□de□te□ a □□□tr□ar □ redu□r d□□□□□r□e□□□□□

6.1. Empuje y Carga
RIESGOS:

- □a□da de □er□□□a□a d□t□□t□ □□e□a□a□□e□der □de□□e□der de □a □ □qu□□a□
- □ue□□□□□de□□□a□ □e□t□□□□□de □a □aqu□□ar□a□
- Atra□a□ □e□t□□ de □er□□□a□ □□r de□□□□□e de ta□de□ □ □ue□□□ de □aqu□□ar□a □□r □e□d□e□te e□□e□□a□
- □□□que□ □□□tra □□□et□□u □tra□ □ □qu□□a□□
- Atr□□e□□□□ de □er□□□a□ □□□□ □a □aqu□□ar□a□
- □r□□e□□□□□ de t□erra □ □□edra□□
- □□□□□□ru□d□ □ □□□ra□□□□e□□
- □□□ta□t□□ □□□□ □□□rae□tru□tura ur□a□a□red de □a□ea□ □e□t□□ □u□ □□□tr□ de a□ua□ □□□du□t□□de □a□ □ e□e□tr□□dad□

- Que adura

MEDIDAS PREVENTIVAS y PROTECCIONES COLECTIVAS:

- e tra ar re terre a u er r a

- Dura te a ut a de aqu ar a de e u e ar a R R R T te dr re e a er a e te e ra a que urre a u de u ue t r que e Rea De ret e e u re e a

- D dr de ar ad de ara de r dad a ua de tru e Aque a aqu ar a que r u e a de er a a de ue ta e er r r era e e ea de a a e ar ad de er eter e a a ue ta e r dad de a uerd e ta e d e e RD 1 1 1

- er a que ut e a aqu ar a d dr de a r a ade uada

- a a de a tua de er er a e er rde ada re de t u a de re du u e te e te u ad e er tr e a de eat e u erar

- e tra ar e a ar a de a de a aqu ar a que er a e er e rre ta d e e ta d a r a de a e a d e a de arr e e

- a e de e de erad r a a qu a e rea ar e r ta a e d u de e da a der e ta d a tar a ue e t r a a ad

- a a a de er er a e er a de tra u u t e

- terre e er re ad ara d u r a e tra de r ad r a aqu ar a

- e ar "t e de a de re rr d" a de rde de e a a ara e tar u a a r a e e a a

- e a ar a de t erra a d ta a er re a de rde de a e a a

- e ar ta de a e a rueda a te de tar re ua d a qu a e e ue tre e de arada

- e r u ar a u a e dad a de de tr de re t de a ra

- e u dar e e a e te de re a ar a ar a a d ada r e

ar ma te

) e m edr a e trada de a e e a a ma de du t r ed a te a e er d a de u t de e a e de t r

) e a te dr u a d ta a u er r a de mea e tr a er re a a de mea u er re a a

) a era e de a te e t e rea ar e t r a a ad

) a de a e te e rea ar e r

) aqu ar a de eu t a re de e t er a d ada r e ar ma te e rea ar e a a e te

) e a rr a ta a de rad ad r ua d e r du a u a e ta e t e e de t r a que a re r ar a que adura ra e

) A a ar e t r a ar a a e ara rea ar era e e e te a e tr

) e ut ar ua te de a a ua ar a de e e tr t de a ater a

) e ut ar ua te a a a t r e ara a a ua ar de qu d a t rr

) e r ar e u a de t re e a tra a ad e terre u dad

) e rea ar r a d ara de u a a e t de t r re e e e de a e te u e d t t a t

) e tra a ar e t e uerte d e at a a ad er a

) D dr de a a de e ur dad a t ue R a t a t

) A te de e e ar a tra a ar A u tar e a e t r a de u a a e t de a d ue ta e ar a de a a dr u de a

) D dr de t qu de r er au e t r t rad re ad a d a

) Te dr u e a de retr e de ta ad r de e ad

) a r de e d ara r a ad a ra e e e a de uer e ter ara u er d de re ere a de ra ara er ad re de aqu ar a e ada u erar e a r e d e a r te de 1 1

EQUIPOS de PROTECCIÓN INDIVIDUAL:

- □□□tur□□ a□d□□ □□a□a□t□□□rat□r□□□
- □a□□ad□ de □e□ur□dad ade□uad□□ □ara □a □□□du□□□□□□
- □a□□ad□ □□□ □ue□a a□□a□te□
- □ua□te□a□□a□te□de □□□ra□□□e□□
- □ua□te□de □uer□□
- □ua□te□de □□□a □ □□□□
- R□□a de tra□a□□ re□e□ta□te□
- □r□te□t□re□aud□t□□□□□
- Ma□□ar□□a□a□t□□□□□□
- □□tur□□ de □e□ur□dad de□□e□□u□□□

Pala Cargadora

MEDIDAS PREVENTIVAS y PROTECCIONES COLECTIVAS:

- □ara rea□□ar □a□ tarea□ de □a□te□□□ e□t□□□e a□□□ar□ □a □u□□ara e□ e□□ue□□□□e □arar□ e□□ □t□r□□re□□ de □a□□ □ □□□que□ de □ □qu□□a□
- Queda □r□□□□d□ e□u□□ de □a □u□□ara □□□ □ □ed□□ de tra□□□□rte de □er□□□a□ □ □r□a□
- □a e□tra□□□□□ de t□erra□ □e e□e□tuar□ e□ □□□□□□□□□ r□□ta□a □a □e□d□e□te□
- □□tra□□□□rte de t□erra□ □e rea□□ar□ □□□ □a □u□□ara e□ □a □□□□□□□□□ □ □□ □a□a □□□□□□e□ □ara □ara□t□□ar □a e□ta□□□dad de □a □a□a□
- □□ □e □□□re□ar□ar□ □a □u□□ara □□r e□□□□a de□□□rde de □a □ □□□a□

Retroexcavadora

MEDIDAS PREVENTIVAS y PROTECCIONES COLECTIVAS:

- ara rea ar a tarea de a te e t e a ar a u ara e e ue e arar e t r re de a que de qu a
- Queda r d e u de a u ara ed de tra rte de er a r a
- e a ar a e a a de a a e de a u ara ara ed r a rea a de tarea er a e a de tr de a a
- de a a e t de a retr e rea ar a u ara a ada re a qu a e e e t d de a ar a e t e de e de e de te que e rea ar a u ara a ada e a arte tra era de a qu a
- a de de a u ara e u er e ada e rea ar r a a de a r a tura
- tar r d rea ar tra a e e ter r de a a ua d e ta e e ue tre de tr de rad de a de a qu a

6.2. Transporte

RIESGOS:

- a da de er a a d t t e a a e der de e der de a qu a
- ue de a e t de a aqu ar a
- que tra et u tra qu a
- Atr e de er a a aqu ar a
- Atra a e t
- r e de terra edra
- ru d ra e
- ta t rae tru tura ur a a red de a ea e t u tr de a ua du t de a e e tr dad

- Que adura

MEDIDAS PREVENTIVAS y PROTECCIONES COLECTIVAS:

- a r de e d ar a r a ad a ra e e a de uer e ter ara u er d de re ere a de ra ara erad re de aqu ar a e ada u erar e d e a r te de 1 1

- Dura te a ut a de aqu ar a de tra rte R R R T te dr re e a er a e te e ra a que urre a u de u ue t r que e Rea De ret e e u re e a

- u ara r u a r e ter r de a ra du t re d dr de rre d e te er a r a e e a ade uada

- a a de a tua de er er a e er rde ada re de t u a de re du u e te e te u ada e er tr e a de eat e u erar

- e tra ar e a ar a de a de e u que er a e er e rre ta d e e ta d a r a de a e a d e a de arr e e

- a e de e de du t r a e u e rea ar e r ta a e d u de e da a der e ta d a tar a ue e t r a a ad

- a a a de er er a e er a de tra u u t e

- terre e er re ad ara d u r a e tra de r ad r e u

- e r u ar a u a e dad a de de tr de re t de a ra

- e u dar e e a e te de re a ar a ar a a d ada r e a r a te

- a era e de a te e t e rea ar e t r a a ad

- a de a e te e rea ar e r

- eu t te dr a re d ada r e a r a te e re ar e a a e te

- e a r r a ta a de rad ad r ua d e r du a u a e ta e t e e de t r a que a re r ar a que adura ra e

- [illegible]

- [illegible]

- [illegible]

- [illegible]

EQUIPOS de PROTECCIÓN INDIVIDUAL:

- [illegible]

- [illegible]

- [illegible]

- [illegible]

- [illegible]

- [illegible]

- [illegible]

- [illegible]

- [illegible]

- [illegible]

- [illegible]

- [illegible]

- [illegible]

Camión Basculante

MEDIDAS PREVENTIVAS y PROTECCIONES COLECTIVAS:

- [illegible]

- [illegible]

- [illegible]

Camión Transporte

MEDIDAS PREVENTIVAS y PROTECCIONES COLECTIVAS:

- [illegible]

- [illegible]

- [illegible]

- [illegible]

- [illegible]

- [illegible]

Dúmper

MEDIDAS PREVENTIVAS y PROTECCIONES COLECTIVAS:

- [illegible]

□□□du□□□□□

- □a □ue□ta e□ □ar□□a □e rea□□ar□ □u□eta□d□ □r□ e□ e□te □a □a□□e□a□□□□ e□ded□ □u□□ar e□ e□□ □□□ □ ad□ que □□□de□ □□□□ara e□tar atra□a□ □e□t□□□

- □a □ar□a□□□ te□dr□ u□ □□□u□e□ e□□e□□□□ que d□□□u□te □a □□□□□□□dad r□□ta□de□ □□□du□t□r□

- □a □ar□a □□ □□□re□a□dr□ de □□□ atera□e□□

- □□tar□ ter□ □a□te□ e□te □r□□□□d□ e□tra□□□□rte de □er□□□a□ e□ e□□u□□□te de□ d□□ □er□

- □□ □e tra□□□tar□ □□□re ta□ude□ □ □u□er□□□e□ □□□ □e□d□e□te□ □u□er□□re□a□□□□ e□ terre□□□ □□□□ed□□ □ □□□ e□ □e□□□□

- □□de□□e□□□ □□□re □u□er□□□e□ □□□□□ada□ □e rea□□ar□ r□□ta□□ e□te□a□□□□trar□□ que e□a□□e□□□ que □e rea□□ar□ □ar□□a □a□a atr□□□ □ara e□tar e□ □ue□□□ de□ □e□□□u□□□ e□□e□a□□ e□te □□e□t□ □ar□ad□□

6.3. Aparatos de Elevación

Carretilla Elevadora
RIESGOS:

- Atr□□e□□□ □ □□□□e□a □er□□□a□□

- □□□que□ □□□tra □□□et□□u □tra□ □ □qu□a□□

- Atra□a□ □e□t□ de□□□□du□t□r e□ e□□□ter□□r□

- □a□da de □a □ar□a □□r □ue□□□ de □a □arret□□a

MEDIDAS PREVENTIVAS y PROTECCIONES COLECTIVAS:

- □□a □arret□□a e□t□ □ar□ada□e□de□□e□□□ □□□re □u□er□□□e□ □□□□□ada□ □e rea□□ar□ □ar□□a atr□□□□ara e□tar e□□ue□□□ de□□e□□□u□□□

- Dura□te e□u□□ de □arret□□a e□ē□ad□ra□□□□ R□□□R□□□ □R□□□□T□□□□ te□dr□□ □re□e□□□a □er□a□e□te e□ □□ra □a que □□□□urre□ a□u□□ de □□□ □u□ue□t□□ □□r □□□ que e□ Rea□De□ret□ □□□□□□□□□e□□e □u □re□e□□□a□

- □a □□□du□□□□□ de □a□ □arret□□a□ □e rea□□ar□ □□r □er□□□a□ □ua□□□ada□ □ aut□r□ada□□

- [illegible]a [illegible]arret[illegible]a [illegible]e[illegible]tar[illegible] d[illegible]tada [illegible]de [illegible]rt[illegible] de [illegible]e[illegible]ur[illegible]dad [illegible] [illegible]a[illegible]a [illegible]a[illegible]t[illegible]ue[illegible]
- [illegible]a [illegible]ar[illegible]a [illegible] a ad[illegible] [illegible]e e[illegible]tar[illegible] a[illegible]u[illegible]ada e[illegible] u[illegible] [illegible]etrer[illegible] e[illegible] [illegible]a [illegible]arret[illegible]a [illegible]
- Te[illegible]dr[illegible] [illegible]u[illegible]e[illegible] de [illegible]ar[illegible]a ade[illegible]a[illegible]te [illegible] atr[illegible] [illegible] d[illegible]t[illegible] a[illegible]t[illegible] [illegible] [illegible]u[illegible] [illegible] de [illegible]ar[illegible]a atr[illegible]
- A[illegible]te[illegible] de e[illegible] [illegible]e[illegible]ar a tra[illegible]a[illegible]r[illegible] [illegible]r[illegible]ar que e[illegible]re[illegible] de [illegible]a[illegible] [illegible]e e[illegible]ue[illegible]tre e[illegible] [illegible] de [illegible]re[illegible]ad[illegible] [illegible] [illegible]a [illegible]re[illegible] de [illegible] [illegible]eu[illegible] [illegible]t[illegible] [illegible]ea [illegible]a [illegible]d[illegible]ada [illegible]r e[illegible]a[illegible]r[illegible]a[illegible]te[illegible]
- [illegible]de[illegible]a[illegible]a[illegible] [illegible]e[illegible]t[illegible] de [illegible]a [illegible]arret[illegible]a [illegible]e rea[illegible]ar[illegible] [illegible]e[illegible] [illegible]re [illegible] [illegible]a [illegible]rqu[illegible]a e[illegible] [illegible] [illegible]a[illegible]a[illegible]
- [illegible]r[illegible]d[illegible] e[illegible]e[illegible]ta[illegible]a[illegible] [illegible]e[illegible]t[illegible] de [illegible]a [illegible]arret[illegible]a [illegible] [illegible]a [illegible]ar[illegible]a e[illegible] [illegible] a[illegible]ta[illegible]
- [illegible]a [illegible]ar[illegible]a tra[illegible]rtada [illegible] [illegible]er[illegible] [illegible]u[illegible]er[illegible]r a [illegible]a [illegible]ar[illegible]a [illegible] a [illegible]d[illegible]ada e[illegible] e[illegible] [illegible] [illegible] [illegible] te[illegible]dr[illegible] u[illegible] [illegible]u[illegible]e[illegible] e[illegible]e[illegible] que d[illegible]u[illegible]te [illegible]a [illegible]dad [illegible]r[illegible]ta[illegible] de[illegible] [illegible]du[illegible]t[illegible]r[illegible] [illegible]re[illegible]a[illegible]dr[illegible] de [illegible] [illegible]atera[illegible]e[illegible]
- [illegible]r[illegible]d[illegible] e[illegible]tra[illegible]rte de [illegible]er[illegible]a[illegible] e[illegible] [illegible]a [illegible]arret[illegible]a[illegible]
- [illegible]e [illegible]r[illegible]u[illegible]ar[illegible] a u[illegible]a [illegible]e[illegible]dad [illegible] [illegible]a de [illegible] [illegible] [illegible]

EQUIPOS de PROTECCIÓN INDIVIDUAL:

- R[illegible]a de tra[illegible]a[illegible] re[illegible]e[illegible]ta[illegible]te[illegible]
- [illegible]a[illegible]er u[illegible] de[illegible]tur[illegible] de [illegible]e[illegible]ur[illegible]dad de [illegible]a [illegible]arret[illegible]a e[illegible]e[illegible]ad[illegible]ra

Camión grúa

RIESGOS:

- [illegible]a[illegible]da de [illegible]er[illegible]a[illegible]a d[illegible]t[illegible]t[illegible] [illegible]e[illegible]a[illegible]a[illegible]e[illegible]der [illegible] de[illegible]e[illegible]der de [illegible]a [illegible] [illegible]qu[illegible]a[illegible]
- [illegible]ue[illegible] de[illegible]a[illegible] [illegible]e[illegible]t[illegible] de [illegible]a [illegible] aqu[illegible]ar[illegible]a[illegible]
- [illegible] que[illegible] [illegible]tra [illegible]et[illegible] u [illegible]tra[illegible] [illegible] [illegible]qu[illegible]a[illegible]
- Atr[illegible]e[illegible] de [illegible]er[illegible]a[illegible] [illegible] [illegible]a [illegible] aqu[illegible]ar[illegible]a[illegible]
- Atra[illegible]a[illegible] [illegible]e[illegible]t[illegible]
- [illegible] [illegible]ru[illegible]d[illegible]

- □□□ta□t□□ □□□ rede□e□□□tr□a□□
- □a□da de □a □ar□a dura□te □u tra□□□□rte□
- □a□da de □a □r□a □□□ □ □□□□e□ue□□a de □uerte□ □e□t□□□□□□re□ar□a□□□□□□□□ □□□ □r□a□ □r□□□ a□□a□ta de □□e□a□□□ de □a □u□er□□□e de a□□□□□□
- □ □□□e□a □er□□□a□u □□□et□□ dura□te e□tra□□□□rte de □a □ar□a□

MEDIDAS PREVENTIVAS y PROTECCIONES COLECTIVAS:

- □a □□□a de a□tua□□□□ de□er□ □er□ a□e□er □rde□ada□□□re de □□□t□□u□□□□□□ □□ de re□du□□ □ □u□□□e□te□ e□te □u□ □□ada □ □□ □e □er□ tr□ e□□a□□ de □eat□□e□u □□erar□□□□
- □e tra□ar□□ □ □e□a□□□ar□□ □□□□ □a□ □□□□□ de □a□□ de □e□□□u□□□ que □er□ a□e□er□□ e□ □□rre□ta□ □□□d□□□□□e□□ e□ta□d□ □□ □□r□a□□□□ de □a□□e□□ □a□d□□e□ □ □□□a□ de □arr□ e□□e□□□□□
- Dura□te □□ ut□□□a□□□□ de□□a□ □□□ □r□a□□□□ R□□□□R□□□ □R□□□□T□□□□ te□dr□□ □re□e□□□□ □er□ a□e□te e□ □□ra □a que □□□□urre□ a□u□□ de □□□ □u□ue□t□□ □□r □□□ que e□ Rea□De□ret□ □□□□□□□□□□ e□□□e □u □re□e□□□a□
- □□a□□e□□□ □ de□□e□□□ de□□□□□du□t□r a□□e□□□u□□ □e rea□□□ar□ e□ □□□□□□□□□ r□□□ta□□ □a□□e□d□ u□□ de □□□ □e□da□□□ □a□□der□□□e□ta□d□ □a□tar a□□ue□□□□ □□□□ e□□ □□t□r a□a□ad□□
- □e □r□u□ar□ a u□a □e□□□dad □ □□□□a de □□ □□ □□ de□tr□ de□re□□□t□ de □□ra□
- □e □u□dar□ e□□e□a□□ e□te de □□ □□□re□a□ar □□ □ar□a □ □□□□a □d□□ada □□r e□ □□r□□a□te□
- □e rea□□□ar□ □□□□ □r□□a□□□□ d□ara de□u□□□□□a□ e□t□ de□□ □t□r□re□□□□□□□e□e□ de a□e□te□u□e□□d□□□□□□t□□□□a□□t□□□□□
- □□□□ □eu□ □t□□□□ te□dr□□ □a □re□□□□ □d□□ada □□r e□ □□r□□a□te □ □e re□□□ar□ □e□a□a□□e□te□
- □a □a□□□a d□□□□□dr□de □□tqu□□ de □r□□er□□ au□□□□□□ □e□t□□t□r t□□ □rad□ □re□□□ad□□
- □□□□ □e□□□u□□□□ d□□□□□dr□□ de □□□□□a de retr□□e□□□
- □□□□ □r□□ar que e□re□□ de □a□□ e□t□ e□ □□□□□□□□□□ de re□ad□a□te□de □a □ue□ta e□ □ar□□a de□□ □t□r□a□a□a□d□□ar e□□e□□□u□□ □dura□te □a□ □□era□□□□e□de e□e□a□□□□□
- □a□ □a□□□□ra□de□□a□ □□□□ □er□□ d□□□□da□ □□r u□ □e□a□□ta de tr□□□□□□

- [illegible]e [illegible]ar [illegible]e [illegible]re [illegible]e [illegible] de [illegible]re[illegible]ad [illegible] [illegible]a [illegible] de [illegible] [illegible]a [illegible] de [illegible]a [illegible] de [illegible]a [illegible] rueda [illegible]e [illegible] [illegible]a [illegible] de e[illegible]tar [illegible]tuad [illegible]e [illegible] [illegible]e[illegible]d[illegible]e[illegible]te [illegible]a[illegible]te [illegible] de [illegible]r[illegible]eder a [illegible]a [illegible] [illegible]era[illegible]e [illegible] de e[illegible]e[illegible]a[illegible]
- [illegible]a e[illegible]e[illegible]a[illegible] [illegible]e rea[illegible]ar [illegible]e[illegible]ta[illegible]d [illegible] [illegible]era[illegible]e [illegible] [illegible]ru[illegible]a[illegible]que [illegible]r[illegible]que [illegible]a [illegible]rd[illegible]da de e[illegible]ta[illegible]dad de [illegible]a [illegible]ar[illegible]a [illegible]
- [illegible]er[illegible]rar[illegible]e de [illegible]a [illegible]e[illegible]te[illegible]a de [illegible]t[illegible]u[illegible] [illegible] [illegible] ed[illegible] [illegible]tra [illegible]r[illegible]a [illegible]ea [illegible] e[illegible]tr[illegible]a [illegible] [illegible] [illegible]are [illegible]de[illegible]tr [illegible]de[illegible]rad[illegible] de a[illegible] de [illegible]a [illegible]r[illegible]a [illegible]
- [illegible]e [illegible] a[illegible]te[illegible]dr [illegible]u[illegible]a d[illegible]ta[illegible]a [illegible] [illegible] a de [illegible] [illegible] [illegible]a [illegible]ea [illegible]e[illegible]tr[illegible]a [illegible]a[illegible]rea[illegible]
- [illegible] [illegible]a[illegible]e [illegible] [illegible]e e[illegible]trar[illegible] [illegible]er[illegible]e[illegible]ta [illegible]e[illegible]te te[illegible]ad[illegible] [illegible] [illegible]e [illegible] [illegible]ert[illegible]a[illegible] [illegible]r[illegible]d[illegible]e e[illegible]u[illegible] de e[illegible]a[illegible]r[illegible]ta [illegible] deter[illegible]rada[illegible]
- [illegible] [illegible]a[illegible] e[illegible]tar [illegible]d[illegible]tad[illegible] de [illegible]e[illegible]t[illegible] de [illegible]e[illegible]ur[illegible]dad [illegible]u r[illegible]tura [illegible]re[illegible]a u[illegible]a re[illegible]ara[illegible] [illegible] ed[illegible]ata[illegible]
- [illegible] [illegible]ru[illegible]ta [illegible]e u[illegible]ar[illegible] e[illegible] [illegible]u[illegible]are [illegible]e[illegible]ur[illegible] d[illegible]de te[illegible]a[illegible] u[illegible]a [illegible]dad [illegible]t[illegible]ua de [illegible]a [illegible]ar[illegible]a [illegible]ua[illegible]d [illegible]a [illegible]ar[illegible]a [illegible] [illegible]e e[illegible]ue[illegible]tre de[illegible]tr [illegible] de[illegible]a[illegible] [illegible] de [illegible] de[illegible]ru[illegible]ta [illegible]ed[illegible]r [illegible]a[illegible]uda a u[illegible] [illegible]e[illegible]a[illegible]ta[illegible]
- [illegible]r[illegible]d [illegible]e[illegible]tra[illegible]rte de [illegible]er[illegible]a[illegible]a[illegible] [illegible] e[illegible]tra[illegible]rte de [illegible]ar[illegible]a [illegible] [illegible]r e[illegible]a de e[illegible]ta[illegible]
- [illegible]r[illegible]d [illegible]e[illegible]a[illegible]a[illegible]e [illegible] de [illegible]a [illegible]ar[illegible]a[illegible]
- [illegible]r[illegible]d [illegible]ar [illegible] arra[illegible]trar [illegible]ar[illegible]a [illegible]ad[illegible]er[illegible]da [illegible]a[illegible]ue[illegible] [illegible] [illegible]ara [illegible]e[illegible]t[illegible]
- [illegible]r[illegible]d [illegible]tra[illegible]a[illegible]ar [illegible] [illegible]e[illegible]t[illegible] [illegible]u[illegible]er[illegible]re[illegible]a [illegible] [illegible] [illegible] [illegible]t[illegible]r [illegible]e[illegible]ta e[illegible]tr[illegible]a[illegible]

EQUIPOS de PROTECCIÓN INDIVIDUAL:

- [illegible]a[illegible] de [illegible]e[illegible]ur[illegible]dad de [illegible]et[illegible]e[illegible]
- [illegible]a[illegible]ad [illegible] de [illegible]e[illegible]ur[illegible]dad ade[illegible]uad[illegible] [illegible]ara [illegible]a [illegible]du[illegible]
- [illegible]ta[illegible] [illegible] [illegible]er[illegible] ea[illegible]e[illegible]
- [illegible]ua[illegible]te [illegible]de [illegible]uer[illegible]
- R[illegible]a de tra[illegible]a[illegible] [illegible] [illegible]er[illegible] ea[illegible]e[illegible]
- R[illegible]a de tra[illegible]a[illegible] re[illegible]e[illegible]ta[illegible]te[illegible]

- □r□te□t□re□aud□t□□□□□

6.4. Hormigonera

RIESGOS:

- □ □□□e□ □ □□□□que□□
- Der□at□□□□ □□r □□□ta□t□ □□□ e□□□r□ □□□□□
- Ru□d□ □ □□□□□□
- □□□ree□□uer□□□□
- □□□ta□t□□e□□□tr□□□□

MEDIDAS PREVENTIVAS y PROTECCIONES COLECTIVAS:

- □a□ □□era□□□□e□ de □a□te□□□ e□t□ □er□□ rea□□ada□ □□r □er□□□a□e□□e□a□□ad□□ □re□a de□□□□e□□□□ de □a e□er□a e□□□tr□□a□
- □a □□□a de a□tua□□□□ de□er□ □er□ a□e□er □rde□ada□□□□re de □□□t□□u□□□ □ □□□ □a de re□du□□□
- □a □□r□ □□□□era e□tar□ □□□□etda a □□□a□ □□□□eda□ □e□ □arrada□□□□□r □□ que te□dr□ u□ □rad□ de □r□te□□□□□ □□□□□
- □a □□r□ □□□□era □e de□□a□ar□ a□arrada de □ □u□t□□ □e□ur□□ a u□ □a□□□□ □de□□r□a□e □ □e□ur□ de □a □r□a□
- D□□□□□dr□ de □re□□ de □a□□u□a□ e□t□ de□□□□ □□□□
- □□u□□ e□tar□ re□tr□□□d□ □□□□ a □er□□□a□ aut□r□□ada□□
- □□□ □□□du□t□□ de a□□ e□ta□□□ e□□□tr□a de □a □□r□ □□□□era e□tar□□ □□□e□tad□□ a t□erra a□□□ad□□a u□ d□□□u□t□r d□ere□□a□□
- □e □□□□ar□ u□ □□terru□t□r d□ere□□a□de □□□ □A□a□□r□□□□□□ de □a □□ta□a□□□□□
- □a□ □arte□ □ □□□e□ de□a□arat□ de□er□□ □er□a□e□er □e□ □re □r□te□da□ □ed□a□te □ar□a□a□ □□□e□tada□a t□erra□
- □□rtar e□□u□ □□□tr□ de e□er□a e□□tr□a □ara □a □□ □e□a d□ar□a de □a □□r□ □□□□era□

EQUIPOS de PROTECCIÓN INDIVIDUAL:

- □a□□□ de □e□ur□dad de □□□et□e□□□
- □a□□ad□ de □e□ur□dad a□t□de□□□a□te□
- □a□□ad□ □□□ □u□tera re□□r□ada□
- □a□□ad□ de □e□ur□dad □□□ □ue□a a□□ā□te □a□t□□a□□□□
- □□ta□de □□□a □ □□□□
- □ua□te□de □□□a □ □□□□
- □a□a□de □r□te□□□□□de□□□□□□
- □a□ā de □r□te□□□□□ d□r□□u□ □ar□
- Ma□□ar□□a de □□tr□ □e□□□□□□ re□a□ □a□e□
- Ta□□□e□□
- R□□a de tra□a□□ ade□uada□
- R□□a de tra□a□□ a□□tada e □□ □er□ea□□□a□te□

6.5. Vibrador

RIESGOS:

- □a□da de □er□□□a□a d□□t□□t□ □□□e□dura□te □a□ □□era□□□□e□de □□□rad□ □ □r□u□a□□□□□
- □a□da de □□□et□□a d□□t□□t□ □□□e□□
- □r□□e□□□□□ de □art□□u□ā□e□ □□□□□ □ □ara de□□□erar□□□
- Ru□d□ □ □□□ra□□□□e□□
- □ □□□e□□□□rte□□ □□□que□□
- □□□ree□□uer□□□□
- □□□ta□t□□e□□□tr□□□□□

MEDIDAS PREVENTIVAS y PROTECCIONES COLECTIVAS:

- □□ □□□ □a□□□ e□ □e □u□ere□ □□□ □a□re□ de e□□□□□□□□□ a□ru□d□ □d□ad□□ e□ e□ art□u□ □□1 de□Rea□De□ret□ □□□□□□□□ de □r□te□□□□□ de □□□ tra□a□ad□re□ re□te a□ru□d□□ □e e□ta□e□er□□ □a□ a□□□□□e□ □□rre□t□a□ □□□rtu□a□ □□□□ e□e□ □e□ de □r□te□t□re□ aud□t□□□□□

- Dura□te e□u□□ de□□□rad□r□□□□ R□□□□R□□□ □R□□□□□T□□□□ te□dr□□ □re□e□□a □er□a□e□te e□ □□ra □a que □□□□urre□ a□u□□ de □□□ □u□ue□t□□ □□r □□□ que e□Rea□ De□ret□ □□□□□□□□□e□□□e □u □re□e□□a□

- □□□□rad□ de□□□r□ □□□□ □e rea□□ar□ de□de □ata□r□a□ de tra□a□□ □e□ura□□ □□ □□□□□□ □ □□ e□t□ e□□□erar□□ □er□a□e□er□ □□□re e□e□□□rad□□

- □a a□□ e□ta□□□□ e□□□tr□□a de □a □erra□ □e□ta □er□a□e□er□ □□e□ □re a□□ada□

- □r□□□□□d□ e□a□a□d□□□ de□□□□rad□r e□ □u□□□□□a□ □e□t□ □ de□□□a□ar□□ t□ra□d□ de □□□ □a□e□□

- □□ □a□r de e□□□□□□□□□ d□ara □□r□a□□ad□ a □□□ra□□□e□ □e□□□□a□ a□ □□□te□a □a□□□ra□□ □ara u□ □er□□d□ de re□ere□□□a de □□□□ □□ra□ □ara □□erad□re□ de □□rad□re□ □□ □u□erar□ □□□ □ □□□□□□e□d□e□a□r □□□te de □ □ □□□□

EQUIPOS de PROTECCIÓN INDIVIDUAL:

- □a□□□ de □e□ur□dad de □□□et□e□□□

- □a□□ad□ de □e□ur□dad a□t□de□□□a□te□

- □a□□ad□ □□□ □u□tera re□□r□ada□

- □a□□ad□ de □e□ur□dad □□□ □ue□a a□□□a□te □a□t□□a□□□□

- □□ta□de □□□a □ □□□□□

- □ua□te□de □uer□u □tr□□re□□te□te□a □a a□ra□□□□□de□□arr□□□□□rte□□□

- □ua□te□de □□□a □ □□□□□

- □a□a□de □e□ur□dad a□t□□ □a□t□□□

- □r□te□t□re□aud□t□□□□□

- R□□a de tra□a□ ade□uada□

6.6. Sierra Circular de Mesa

RIESGOS:

- Atra□a□ e□t□□□
- □□rte□ □a□ □uta□□□e□□
- □r□□e□□□□ de □art□u□a□ □ □□□et□□□
- □□□ta□t□□ e□□□tr□□□□
- □□□□□□
- Ru□d□□

MEDIDAS PREVENTIVAS y PROTECCIONES COLECTIVAS:

- □□□□erar□ □e □□□□ar□a □□ta□e□t□ de□d□□□□□e□ta□d□ a □□a□a□□□ de □□□□□

- Dura□te e□u□□ de □a □erra □r□u□ar de □e□a□ □□ R□□□R□□□ □R□□□□T□□□ □ te□dr□□ □re□e□□a □er□a□e□te e□ □□ra □a que □□□□urre□a□u□□ de □□ □u□ue□t□□ □□r □□ que e□Rea□De□ret□ □□□□□□□□□e□□e □u □re□e□□a□

- □a □erra □r□u□ar de □e□a □e u□□ar□ e□ u□ □u□ar a□r□□ad□□ □□□re □u□er□□e□ □r□ e□□□e□a□ □a u□a d□ta□□a □ □□□a de □ □ □a □□rde□de □r□ad□□

- □a □□□a de a□tua□□□ de□er□ □er□a□e□er □rde□ada□□□re de □□□t□□u□□□ □ □□ □□a de re□du□□□

- □□r □a □arte □□er□□r de □a □e□a □a □erra e□tar□ t□ta□□ e□te □r□te□da de □a□era que □□ □e □ueda a□□eder a□d□□□□

- □□r □a □arte □u□er□□r □e □□ta□ar□ u□a □r□te□□□□ que □□ □da a□□eder a □a □erra e□□e□t□ □□r d□□de □e □tr□du□e □a □adera□e□re□t□ □er□ u□a □ar□a□a □et□□□a que □r□te□er□ de□a□□e□□ a□d□□□□ □de □a □r□□e□□□□ de □art□u□a□□

- □□ □e□e□ar□ ut□□□ar e□ □u□ad□r □ara □u□ar □a □adera□de □a□era que □a □a□□ □□ □ueda □a□ar □er□a de □a □erra e□ □□□□□□ □ □□ e□t□□

- □a □ □qu□□a □□□tar□ □□□ u□ □u□□□□ d□□□□r e□ □a □arte tra□era de□d□□□□ □ □□ □ □□ □r□□□a a e□a □ara e□tar que □a □e□a □a□a de□□ed□da□

- □□d□□□□ de □erra □a de e□tar e□ □er□e□ta□ □□□d□□□□e□de a□□ad□ □de □a□e□dad□
- □a □erra □□□tar□ □□□ u□ d□□□□□t□□□ que e□ e□□a□□ de □a□tar e□□u□d□ e□□tr□□□ □ e□tra□ □e ut□□□a□□a □erra □□ e□tre e□ u□□□□□a□ e□t□a□ret□r□ar □a □□rr□e□te□
- □a □□ta□a□□□□ e□□tr□□a de □a □ □qu□□a e□tar□ □e□ □re e□ □er□e□t□ e□tad□ □ara □□ que □e □□□ □r□□ar□ □er□□d□□a□ e□te e□□a□□ead□□□a□ □a□□a□□a t□□a de t□erra□□□
- □□□er□□□a□que ut□□□e □a □□erra e□tar□ a□e□□□□□ad□ e□ □u □a□e□□ □ □□□□□□er□ t□da□ □a□ □ed□da□ □re□e□t□a□ □ □□□□□ □e□e□ar□a□□
- □a□ □□e□a□a□errada□ □□ te□dr□□ □a□□□ □□ □tr□□e□e□ e□t□□ □et□□□□□□
-

EQUIPOS de PROTECCIÓN INDIVIDUAL:

- □a□□□ de □e□ur□dad□
- □a□a□a□t□□□ □a□t□□□
- □r□te□t□re□aud□t□□□□□
- □□ □u□ad□re□□
- □ua□te□de □uer□□
- R□□a de tra□a□□ a□u□tada□
- Ma□□ar□□a de □tr□ □e□□□□□ re□a□ □a□e□

6.7. Soldadura

RIESGOS:

- □e□a□ea□ □ □□□□u□t□□t□□a□uda□a □au□a de □a□rad□a□□□e□de □a □□dadura□
- Que□adura□□
- □□□e□d□□□ □e□□□□□□□e□□
- □r□□e□□□□ de □art□u□a□□
- □t□□□a□□□ □□r □□a□a□□□ de □u□ □□ □ □a□e□□

- □□□ta□t□□ e□□□tr□□□□□

MEDIDAS PREVENTIVAS y PROTECCIONES COLECTIVAS:

- □□ □□dr□ □a□er □ater□a□e□ □□□a□ a□□e□ □ e□□□□□□□□a □e□□□ de 1□ □etr□□ de □a □□dadura

- Dura□te e□u□□ de □□□ equ□□□□ de □□dadura□ □□□ R□□□R□□□ □R□□□□T□□□□ te□dr□□ □re□e□□a □er□a□e□te e□ □□ra □a que □□□□urre□a□u□□ de □□□ □u□ue□t□□ □□r □□□ que e□Rea□De□ret□ □□□□□□□□e□□□e □u □re□e□□a□

- Ta□t□ □□□ □□dad□re□ □□□□ □ □□□ tra□a□ad□re□ que □e e□□ue□tre□ e□ □a□ □□□ed□a□□□□e□ □a□ de d□□□□□er de □r□te□□□□ □□ua□ade□uada □□ □ra□d□e□ □□□□□□ □a□□ □□□□ □□□□ a□de□□u□ert□□

- □re□□ a□□□de□ □e e□□ □ar□□ □a□ □□□tura□u □tr□□ re□u□r□ e□t□□ de que d□□□□□□a e□□□□□rte□

- □□e□□e□a□□ e□te □□ □□rta□te e□e□ □e□ de □r□te□□□□e□ □d□□dua□e□ □□r □□ que □□□ □□erar□□□d□□□□dr□□ de □a □□r□a□□□ade□uada □ara e□e□ □e□ de □□□ □ □□□ □□□□

- □□ □□a□e□ □errad□□ e□ que □□ □e □ueda □ara□t□ar u□a □□rre□ta re□□a□□□ de a□re □e □□□ta□ar□□ e□tra□t□re□ □ □re□er□□e□e□te □e □□□□□ar□□ □□te□a□ de a□□ra□□□ □□a□□ada□

- □□ tra□a□□□ e□ a□tura□□□ □□dr□□ e□□□□trar□e □er□□□a□ de□a□□ de □□□ tra□a□□□ de □□dadura□

- □□e□ □re □a□r□ u□ e□t□□t□r de □□□□□ qu□□ □□□ a□□e□□□e dura□te □□□ tra□a□□□ de □□dadura□

EQUIPOS de PROTECCIÓN INDIVIDUAL:

- □a□ta□a de □a□□ □de □a□e□a □r□te□t□ra□ □□□tra□te□□

- □a□a□□r□te□t□ra□□□tra□te□□

- □ua□te□ □□□a□□u□t□□de □uer□ □urt□d□a□□r□□ □□

- Ma□d□□□ □□□a□□a□de □uer□ □urt□d□a□□r□□ □□

- □□ta□de □e□ur□dad□

- □qu□□□de □tra□□□qu□ □a re□te a □a□e□ □a□□re□

Soldadura con Soplete y Oxicorte

MEDIDAS PREVENTIVAS y PROTECCIONES COLECTIVAS:

- □e □□□ar□□ □a□ta□a□ □ara e□tar que □a□a□ □art□u□a□ de □eta□□□a□de□□e□te □□□re □□□□erar□□□ □ a□□ a□□uera□de □a□□
- □□ □e □□dar□□ □u□er□□e□□ a□□□ada□de □ra□a□□a□e□te□□
- □□ □e u□ar□e□ a□□□ed□a□□□e□de □□tra□a□□de □□dadura□
- □a□ □□te□a□ quedar□□ e□ □□□□□□□ □ert□a□□ e□ □ua□qu□er □a□□ □□□ a □□□u□a □ □□ e□□ada que e□re□t□□
- □□a □e□□□a□□ad□□ □□tra□a□□ □e □□□□ar□e□a□u□□□□ de □a □□te□a□
- □a□ □□te□a□ □e □a□te□dr□□ a□e□ada□de□□a□r □de□□□ea□ e□t□d□re□t□□
- □a□ □□te□a□ □e tra□□□rtar□□ e□ □au□a□e□ □□□□□□□ □ert□a□
- T□da□ □a□ □□te□a□ e□tar□□ □□rre□ta□e□te et□quetada□ □ □u□ □□r□□ □□□ □□ requ□t□□ □ □ue□t□□ □□r e□Re□a□e□t□de A□arat□□a □re□□□□
- □e□ □re □e a□r□ □r□er□ a □a□e de□□□□e□□ □ ue□□ a de a□et□e□□ □dura□te e□ □erre □e □e□ur□ e□r□□e□□ □□er□□□
- □□□□□□ete □e re□r□erar□ □u□ er□□□d□□ e□ a□ua □dura□te □a□ □arada□ d□□□□dr□ de □u □r□□□ □□□□rte□
- □□□ e□□er□ que □e□ere □a □□□□a □a de d□□□□er de □a□□□ que □er□ □ta □a□te□er □a □a□□a□ada de □a □a□a a□e□□e□der□
- □a□ □a□□uera□ □e re□□ar□□ □er□d□a□ e□te □□□ □r□□□□d□a□ □□□ a□ua □a□□□□a □ □e □r□te□er□□ dura□te □a □□dadura□

Soldadura con Arco Eléctrico

MEDIDAS PREVENTIVAS y PROTECCIONES COLECTIVAS:

- □□ □e□e□ar□ re□□ar □a□ □r□te□□□□e□ de □□□ equ□□□□ e□□tr□□□□ □er□d□a□ e□te □

□□□ □r□□ar que □ar□a□a□□t□□ a□ de t□erra□d□ere□□a□e□ □ □□□e□□□e□ e□t□□ e□ □er□e□t□ e□tad□□ □□□e□a□□ e□te □e re□□ar□□ □□□ □□r□e□ de e□trada □ □a□da de□ □ru□□ □ara □□□ □r□□ar que □□t□e□e□ □arte□a□t□□a□a□de□□u□ert□□

- Re□u□ta □□ □□rta□te □r□te□er □□□ □a□e□ e□□tr□□□□ □□□ □r□□a□d□ que □□ e□t□□ deter□□rad□□ □er□d□□a□ e□te □a□e□□□d□□□□ de □a □r□□e□□□□ de □art□□u□a□ □□□a□de□□e□te□□

- □□ □u□are□ □u□ □□□du□t□re□ e□ □e□e□ar□□ d□□□□□er de □□□tad□r de □a□□□ de □□ □□t□□□ □□□□ □ □ □□□□ □e□ e□□r□u□t□ de □□dadura□

- □a te□□□□□ de □a□□□e□tre e□e□e□tr□d□ □ □a □e□a a □□dar □er□ □□□er□□r a □□ □□t□□□ e□ □□rre□te a□ter□a □1□□ e□ □□rre□te □□□t□ua□

- □a □□□□a □□rtae□e□tr□d□□ de□e □er ade□uada □ara e□t□□□ de e□e□tr□d□□□a de te□er □a□□□ a□□a□te e□ □□□d□□□□e□ □ te□er u□ □e□a□□□□ □ de a□arre de□e□e□tr□d□ □e□ur□ □ □□□ □d□ de □u□t□tur□

- □□□□□□ de tra□a□□ □a de e□tar □e□□ □ □□□□ e□a□□□e ut□□□ar□□ □a□queta□a□□a□te□□

- □□ □e□e□ar□□ □a□□□tar u□ a□□□□ a□□ad□ □ara de□ar □a □□□□a □□rtae□e□tr□d□□ e□ □a□ □au□a□□

- De□□ □□□ □ □ □d□ □e □a de ut□□□ar r□□a que □r□te□a □□te□ra□e□te □a □□e□de□□□dad□r de e□ta□rad□a□□□□e□□

- □u□□a de□e□ □u□t□tur□e e□e□tr□d□□ □□□□ □a□ □ a□□□ de□□uda□ □ e□□ua□te □□□□ed□□

- □□ □e □e□□□ear□ □a □□dadura □□□ □r□te□□□□□ de □□□□ ade□uada□

6.8. Herramientas Manuales Ligeras

RIESGOS:

- □a□da de □□et□□a d□□t□□t□ □□□e□□

- □ □□□e□□□□rte□ □atra□a□ e□t□□□

- □r□□e□□□□□ de □art□□u□a□

- Ru□d□ □ □□□□□□□

- □□□ra□□□e□□

- □□□ree□□uer□□□□

- □□□ta□t□□ e□□□tr□□□□□

- Que adura

MEDIDAS PREVENTIVAS y PROTECCIONES COLECTIVAS:

- a a de a tua de er er a e er rde ada re de t u a de re du

- a a e ta de a erra e ta que d a de d e a a e t e u que e a e te ed e rea ar e t d a a tra r ad re a

- a erra e ta e tra rtar e e ter r de u a atea ada de a de a r a

- u de a erra e ta e tar re tr d a er a aut r ada

- e e ear erra e ta ade uada ara ada tra a

- ret rar a r te e de a arte e de a erra e ta d e ada r e a r a te

- r d de ar a a a d ada r e ue

- tar e u de ade a u era are ara tra a ar erra e ta

- ua d e a er e a erra e ta e ar a e a " e tar qu a a er ada" er ret rada r a a er a que a ta

- a erra e ta e tr a d dr de d e a a e t e tar e tada a t erra

- a tra e e r te er u a t d r rte de u erra e t a a et a

- a erra e ta de rte e r te er e d u a ar a a a t r e

- a e e tr a a tra de e a e r te er ar a a a t ta t e tr

- a erra e ta e a te dr e ue a d e

- Ma r eta de re du a a te ara tra a e tr

- D dr de t a de t erra e e t a erra e ta rt t e d e a a e t

- a a a a e e tr e tar e er e t e tad er ade uad

- □a □□ta a□□□ d□□□□dr□ de □terru□t□r d□ere□□a□de □□□□ A□de □e□□□□□dad□
- □a□ □erra□ □e□ta□e□□tr□a□ □□ □e □□dr□□ u□ar □□□ □a□□□ □ □e□ □ □ad□□□
- □□tar□□ a□a□ada□ □ □e□tra□ □□ □e e□t□□ ut□□a□d□□
- □□ □□□ □a□□□ e□ □e □u□ere□ □□□ □a□re□ de e□□□□□□□□□ a□ru□d□ □□d□ad□□ e□ e□ art□u□ □□1 de□Rea□De□ret□ □□□□□□□□□ de □r□te□□□□ de □□□ tra□a□ad□re□ □re□te a□ru□d□□ □e e□ta□□e□er□□ □a□ a□□□□e□ □□rre□t□a□ □□□rtu□a□ □□□ □ e□e□ □e□ de □r□te□t□re□ aud□t□□□□□

EQUIPOS de PROTECCIÓN INDIVIDUAL:

- □a□□□ de □e□ur□dad de □□□□et□e□□□
- □a□□ad□ □□□ □ue□a a□t□de□□□a□te□
- □a□□ad□de □e□ur□dad □□□ □ue□a a□□□a□te □a□t□□a□□□□
- □ua□te□de □uer□u □tr□□re□□□te□te□a □a a□ra□□□□□de□□arr□□□□□rte□□□□
- □ua□te□d□e□□□tr□□□□□
- R□□a de tra□a□□ a□□□tada□e□□e□a□□ e□te e□ □u□□□ □ □a□ta□□
- □a□a de □r□te□□□□□ d□r□□□u□ □ar□
- □a□a□de □r□te□□□□□ de□□□□□□□□
- □a□a□de □e□ur□dad a□t□□□ □a□t□□□
- Ma□□ar□□a de □□tr□ □e□□□□□□□ re□a□ □a□□e□
- □r□te□t□re□aud□t□□□□□
- □□□tur□□ □□rta□erra□ □e□ta□□

7. Valoración Medidas Preventivas

Dada□ □a□ □ara□ter□□t□a□ de □a □□ra□□□□ □r□□e□□□ □□□□tru□t□□□□□□ □ed□□□ □ □aqu□□ar□a □re□□□ta □ara □a e□e□u□□□□ de □a □ □□□ a□□e □□□□dera□ □a□ □ ed□da□ □re□e□t□a□□□ ed□□□ de □r□te□□□□□ □□□e□t□a □equ□□□□□ de □r□te□□□□□ □□d□□dua□□re□□t□□ e□ e□te □□tud□□□□□□ □ □□ □□□□e□□e□te□ □ara □□□□e□u□r u□ □□□e□de r□e□□□ e□ e□□e□r de □□□ □a□□□t□era□□e□

8. Mantenimiento

[illegible]ara [illegible] e[illegible]e[illegible]u[illegible] de [illegible] tarea[illegible] de [illegible] a[illegible]te[illegible] [illegible]e[illegible]t[illegible] [illegible] [illegible]er[illegible]a[illegible] [illegible]e[illegible]e[illegible]ar[illegible] tra[illegible] [illegible] [illegible]tru[illegible] [illegible] [illegible]ue[illegible]ta e[illegible] [illegible]er[illegible] de[illegible]ed[illegible] [illegible]e [illegible]a[illegible] de [illegible]te[illegible] [illegible]ar [illegible]ed[illegible]da[illegible] [illegible]re[illegible]e[illegible]t[illegible]a[illegible] que [illegible]ara[illegible]t[illegible]e[illegible] [illegible] e[illegible]e[illegible]u[illegible] de [illegible] [illegible] [illegible]a[illegible] [illegible] [illegible]a[illegible] [illegible]re[illegible]e[illegible]t[illegible]a[illegible] [illegible]d[illegible]e[illegible] de [illegible]e[illegible]ur[illegible]dad[illegible]

[illegible]e [illegible]r[illegible]ra[illegible] e[illegible] e[illegible]te [illegible]u[illegible]t[illegible] u[illegible]a [illegible]er[illegible]e de [illegible]ed[illegible]da[illegible] [illegible]re[illegible]e[illegible]t[illegible]a[illegible] [illegible] equ[illegible] [illegible]e[illegible]e[illegible]ar[illegible] [illegible]r[illegible] de [illegible] tarea[illegible] de [illegible] a[illegible]te[illegible] [illegible]e[illegible]t[illegible] [illegible]e e[illegible]tud[illegible] [illegible] tarea[illegible] [illegible]r[illegible]a[illegible] de [illegible] a[illegible]te[illegible] [illegible]e[illegible]t[illegible] [illegible]re[illegible]e[illegible]t[illegible] aque[illegible]a[illegible] [illegible]ter[illegible]e[illegible] de re[illegible]ara[illegible] de e[illegible]er[illegible]adura que requ[illegible]era[illegible] de [illegible]r[illegible]e[illegible]t[illegible] [illegible]tar[illegible] [illegible] u[illegible]d[illegible]u[illegible]e[illegible]t[illegible] e[illegible]e[illegible] de [illegible]e[illegible]ur[illegible]dad [illegible] [illegible]a[illegible]ud[illegible]

[illegible]ara [illegible] [illegible]a[illegible] e[illegible] [illegible] que [illegible]ur[illegible]era[illegible] dura[illegible]te [illegible] [illegible]da [illegible]t[illegible] de[illegible] ed[illegible] tarea[illegible] de [illegible] a[illegible]te[illegible] [illegible]e[illegible]t[illegible] e[illegible] que [illegible]ter[illegible]e[illegible]a[illegible] [illegible]r[illegible]e[illegible] equ[illegible] [illegible] [illegible]ed[illegible] [illegible] d[illegible]ue[illegible]t[illegible] e[illegible] e[illegible]te e[illegible]tud[illegible] e rea[illegible]ar[illegible] [illegible]r [illegible]arte de [illegible] [illegible]r[illegible]edad a[illegible]e[illegible] a e[illegible]te [illegible] [illegible] d[illegible]u[illegible]e[illegible]t[illegible]

RIESGOS:

- [illegible] a ru[illegible]d[illegible] [illegible] [illegible]ra[illegible]e[illegible] dura[illegible]te [illegible] ut[illegible]a[illegible] de [illegible] aqu[illegible]ar[illegible] e[illegible] tarea[illegible] de [illegible] a[illegible]te[illegible] [illegible]e[illegible]t[illegible] [illegible]re[illegible]ara[illegible]
- [illegible]a[illegible] [illegible] [illegible] [illegible]e[illegible]t[illegible] e[illegible] [illegible] [illegible] [illegible]r [illegible] e[illegible] tarea[illegible] de [illegible] [illegible]e[illegible]a[illegible]
- [illegible]a[illegible]da[illegible] a d[illegible]t[illegible]t[illegible] [illegible]e[illegible] de [illegible] ater[illegible]a[illegible] [illegible] ed[illegible] au[illegible]are[illegible] [illegible] [illegible]erra[illegible] [illegible]e[illegible]ta[illegible]
- De[illegible]re[illegible]d[illegible] [illegible]e[illegible]t[illegible] de [illegible]ar[illegible]a[illegible] [illegible]u[illegible]e[illegible]d[illegible]da[illegible]
- [illegible]a[illegible]da[illegible] a d[illegible]t[illegible]t[illegible] [illegible] [illegible] [illegible] [illegible]e[illegible] de [illegible] [illegible]erar[illegible] [illegible]r [illegible]rd[illegible]da de equ[illegible]r[illegible] [illegible] [illegible]u[illegible]d[illegible] [illegible]e[illegible]t[illegible] de [illegible] [illegible]ata[illegible]r[illegible] a d[illegible]de [illegible]era[illegible]
- [illegible] [illegible]u[illegible]erta[illegible] [illegible]a[illegible]da[illegible] a d[illegible]t[illegible]t[illegible] [illegible]e[illegible] de tra[illegible]a[illegible]ad[illegible]re[illegible] [illegible]r [illegible]rde[illegible] de [illegible]u[illegible]erta[illegible] [illegible]r de[illegible]a[illegible] [illegible]e[illegible]t[illegible] [illegible]r [illegible] [illegible]a[illegible]d[illegible]e[illegible] [illegible] [illegible]r [illegible]ara[illegible]a[illegible]at[illegible] [illegible] [illegible]tr[illegible] [illegible]ue[illegible]
- [illegible]ree[illegible]uer[illegible]
- [illegible]ta[illegible]t[illegible] e[illegible]tr[illegible]
- [illegible]e[illegible] [illegible]rte[illegible] [illegible] [illegible]erra[illegible] [illegible]e[illegible]ta[illegible]u [illegible]tr[illegible] [illegible] ater[illegible]a[illegible]e[illegible]
- A[illegible]a e[illegible] a[illegible] [illegible]e[illegible]te[illegible] [illegible] [illegible]e[illegible] [illegible] [illegible]a[illegible]ea[illegible] [illegible]e[illegible]t[illegible]
- [illegible]a[illegible] de [illegible]u[illegible]ta[illegible]a[illegible] [illegible]a[illegible] [illegible]t[illegible]a[illegible] de [illegible]r[illegible]du[illegible]t[illegible] de [illegible] [illegible]e[illegible]a [illegible] [illegible]tura[illegible]
- A[illegible]e[illegible] [illegible]e[illegible] [illegible]ut[illegible]ea[illegible] [illegible] [illegible]u[illegible]are[illegible] [illegible]r [illegible]ta[illegible]t[illegible] [illegible] [illegible]r[illegible]du[illegible]t[illegible] de [illegible] [illegible]e[illegible]a [illegible] [illegible]tura[illegible]
- [illegible]e[illegible] e [illegible]e[illegible]d[illegible] de [illegible] ater[illegible]a[illegible]e[illegible] [illegible]a[illegible] a[illegible]e[illegible] [illegible] [illegible] [illegible]r[illegible]du[illegible]t[illegible] de [illegible] [illegible]e[illegible]a [illegible] [illegible]tura[illegible]

- Atra□a□ e□t□□ de □a□□□ □ □e□ dura□te e□tra□□□□rte □ □□□□□a□□□ de □ater□a□e□ □ □ed□□□ au□□□are□□

- □□rte□ dura□te e□tra□□□□rte □ □□□□□a□□□ de□□dr□□□

- □r□□e□□□□□ de □eque□a □art□□u□a□ de □dr□□ u □tr□□ □uer□□□ e□tra□□□ e□ □□□ □□□□□

- Atra□a□ e□t□ de □er□□□a□e□ □a □a□□□a de a□□e□□□re□□□□r a□er□a □ □a□ta de □u□d□ e□□□tr□□□□

- □□ □a□te□□□ e□t□ de a□□e□□□re□□□a□da e□ a□tura □atra□a□ e□t□□

MEDIDAS PREVENTIVAS y PROTECCIONES COLECTIVAS:

- □a □u□ □a□□□ e□ □a □□□a de tra□a□□ □er□ □e□ □re □u□□e□te □ e□ □□□□□□ □a□□ □□er□□r a 1□□ □u□□

- □e d□□□□dr□□ e□t□□t□re□ □□□□ □□□□ad□□ □ □□□□e□e□te□ e□te re□□ad□□ e□ □a □□□a□ de a□□□□□ □a□□ a□e□a□ e□t□ de □ater□a de □□□ e□e□a□□ a□te□□□ e□t□ □ □□□tura□□

- □□ □a ut□□□a□□□□ de □ed□□□ au□□□are□ □□□□ □a□da□ □□□ □ e□ a□era□ □e ate□der□ a □□ e□□e□□□□ad□ □ara e□t□□ equ□□□□ e□ e□ a□artad□ □□rre□□□□d□e□te de e□te □ □□□ □ d□□u□e□t□□

- □ara □a ut□□□a□□□□ de □aqu□□ar□a□ □eque□a □erra□ □e□ta □ equ□□□□ e□□tr□□□□ □e ate□der□a □□d□□ue□t□ e□ e□a□artad□ □□rre□□□□d□e□te de e□te □ □□□ □d□□u□e□t□□

- □re□□□ a □□□ tra□a□□□ e□ □a e□□□□□e□te de□ ed□□□□□□ □u□erta□ □ □a□□ada□□ □e a□□tar□□ e□□a□□□□ □ara e□a□□□□□ de □ater□a□e□□ □ara □r□te□er a □□□ □a□da□te□ de □a □a□da de □ater□a□e□□□erra□ □e□ta□ □ □□□□□ □e□□□□ □r□□□

- □□ □□□ tra□a□□□ e□ □a□□ada □ □u□erta queda □r□□□□d□ tra□a□ar e□ □a□□ de □e□□□ □e□e□e□□u□a □ □e□t□□ □u□er□□re□a □□ □□ □□□

- □□a□□□□ de □□□ □ater□a□e□ de □u□erta □e rea□□ar□ a□e□ad□ de □a□ □□□a□ de □r□u□a□□□ □de □□□ □□rde□de □a □u□erta□

- Dura□te □□□ tra□a□□□ de □a□te□□□ e□t□ ta□t□ e□ □u□erta □□□ □ e□ □a□□ada□ □□□ □□erar□□□ d□□□□dr□□ de □ed□□□ de □e□urdad e□ta□e□ □ □□□ □ara d□□a□ de □r□te□□□□□ □ud□e□d□ □u□t□ur□e e□ tra□a□□□ □u□tua□e□ de □eque□a dura□□□ □□r ar□□□ de □e□urdad □□□ a□□□r□ed□r de e□er□a a□arrad□ a □a□e□ □ad□re□ a□□ad□□ a □□ea□ de □da □ e□e□ e□t□□e□ta□e□que □□ □da□ □a □a□da□

- □□□ □ue□□□ de □a □u□erta e□tar□□ □r□te□d□□ □□□ □ara d□□a□□ta□a□ □ rede□□

- [illegible] a [illegible] e [illegible] a [illegible] u [illegible] erta [illegible] e rea [illegible] ar [illegible] a tra [illegible] de [illegible] ue [illegible] e [illegible] a [illegible] era [illegible] de [illegible] a [illegible] e [illegible] da [illegible] eada [illegible] re [illegible] u [illegible] er [illegible] e [illegible] r [illegible] ta [illegible] e [illegible] que [illegible] re [illegible] a [illegible] 1 [illegible] de [illegible] a [illegible] tura de [illegible] a [illegible] u [illegible] erta [illegible]

- Queda [illegible] r [illegible] d [illegible] e [illegible] a [illegible] e [illegible] t [illegible] de re [illegible] du [illegible] de [illegible] e [illegible] a [illegible] e [illegible] r [illegible] u [illegible] tr [illegible] de [illegible] de [illegible] u [illegible] erta [illegible] a [illegible] ada [illegible]

- [illegible] e [illegible] a [illegible] te [illegible] e [illegible] t [illegible] de rede [illegible] de [illegible] a [illegible] ea [illegible] e [illegible] t [illegible] quedar [illegible] r [illegible] d [illegible] u [illegible] ar e [illegible] ter [illegible] r de [illegible] a [illegible] era [illegible] re [illegible] a [illegible] a [illegible] e [illegible] a [illegible] e [illegible] r [illegible] ar [illegible] e [illegible] te [illegible] e [illegible] r de e [illegible] a [illegible] a d [illegible] ta [illegible] d [illegible] a [illegible] er [illegible] a [illegible] que [illegible] e [illegible] re [illegible] er [illegible] e [illegible] e [illegible] a [illegible] ad [illegible] e [illegible] er [illegible] a [illegible] r de u [illegible] de [illegible] equ [illegible] de [illegible] r [illegible] te [illegible] d [illegible] dua [illegible] ade [illegible] uad [illegible]

- [illegible] a [illegible] e [illegible] a [illegible] e rea [illegible] ar [illegible] ut [illegible] a [illegible] d [illegible] r [illegible] ate [illegible] de [illegible] re [illegible] e [illegible] a [illegible] d [illegible] e [illegible] a [illegible] ud [illegible] d [illegible] e de e [illegible] a [illegible] era [illegible] e [illegible] d [illegible] ue [illegible] t [illegible] e [illegible] e [illegible] a [illegible] artad [illegible] rre [illegible] d [illegible] e [illegible] te a e [illegible] a [illegible] era [illegible] de e [illegible] te [illegible] d [illegible] u [illegible] e [illegible] t [illegible]

- [illegible] r [illegible] d [illegible] u [illegible] ar [illegible] er [illegible] u [illegible] ar [illegible] aqu [illegible] ar [illegible] a que [illegible] r [illegible] du [illegible] a [illegible] a [illegible] e [illegible] u [illegible] are [illegible] d [illegible] de [illegible] e [illegible] a [illegible] u [illegible] e [illegible] tura [illegible] que [illegible] te [illegible] a [illegible] d [illegible] e [illegible] te [illegible] r [illegible] e [illegible] t [illegible] t [illegible] a [illegible] e [illegible] a de a [illegible] re [illegible] a [illegible] r de [illegible] d [illegible] e [illegible] te de [illegible] er [illegible] er [illegible] a [illegible] e [illegible] er [illegible] r de [illegible] a [illegible] de [illegible] te [illegible] de e [illegible]

- [illegible] a [illegible] tura [illegible] d [illegible] e [illegible] te [illegible] de [illegible] u [illegible] ta [illegible] a [illegible] t [illegible] a [illegible] a [illegible] e [illegible] er [illegible] a [illegible] a [illegible] e [illegible] ada [illegible] a [illegible] u [illegible] ada [illegible] e [illegible] a [illegible] d [illegible] a [illegible] e [illegible] de [illegible] a [illegible] r [illegible] a [illegible] te [illegible] e rea [illegible] ar [illegible] e [illegible] u [illegible] are [illegible] e [illegible] t [illegible] ad [illegible] a [illegible] e [illegible] ad [illegible] de [illegible] e [illegible] ue [illegible]

- [illegible] ert [illegible] d [illegible] de [illegible] tura [illegible] e [illegible] t [illegible] d [illegible] e [illegible] te [illegible] are [illegible] e rea [illegible] ar [illegible] de [illegible] de [illegible] a [illegible] e [illegible] r a [illegible] tura [illegible] e [illegible] ara e [illegible] tar [illegible] a [illegible] adura [illegible] u [illegible] e [illegible] de [illegible]

- [illegible] ar [illegible] e [illegible] ter [illegible] re [illegible] de [illegible] uerta [illegible] e [illegible] ta [illegible] a [illegible] terra [illegible] a [illegible] e [illegible] tar [illegible] de [illegible] de e [illegible] ter [illegible] r de [illegible] ed [illegible] d [illegible] de e [illegible] erar [illegible] quedar [illegible] u [illegible] d [illegible] de [illegible] tur [illegible] de [illegible] e [illegible] ur [illegible] dad a [illegible] a [illegible] e [illegible] ad [illegible] r a [illegible] arrad [illegible] a u [illegible] u [illegible] t [illegible]

- [illegible] dr [illegible] e tra [illegible] rtar [illegible] e [illegible] ert [illegible] a [illegible] ut [illegible] a [illegible] d [illegible] a [illegible] r [illegible] ad [illegible] e trata de [illegible] ra [illegible] de [illegible] d [illegible] e [illegible] e [illegible] e ut [illegible] ar [illegible] e [illegible] t [illegible] a [illegible]

- [illegible] erar [illegible] de [illegible] er [illegible] a [illegible] e [illegible] er de [illegible] a [illegible] de aque [illegible] ta [illegible] d [illegible] de [illegible] e [illegible] t [illegible] ta [illegible] a [illegible] d [illegible] dr [illegible]

- T [illegible] da [illegible] a [illegible] ta [illegible] a [illegible] e [illegible] de [illegible] er [illegible] u [illegible] e [illegible] de [illegible] er [illegible] e [illegible] tar de [illegible] da [illegible] e [illegible] te r [illegible] tu [illegible] ada [illegible] d [illegible] dr [illegible] e [illegible] e [illegible] a [illegible] de e [illegible] a [illegible] a [illegible] e [illegible] t [illegible] de e [illegible] que [illegible] a [illegible] de [illegible] ta [illegible] e [illegible] u [illegible] a [illegible] e [illegible] t [illegible] a [illegible] ua [illegible] de [illegible] tru [illegible] e [illegible]

- [illegible] a [illegible] tarea [illegible] de [illegible] a [illegible] te [illegible] e [illegible] t [illegible] de [illegible] a [illegible] ta [illegible] a [illegible] e [illegible] tr [illegible] a [illegible] er [illegible] rea [illegible] ada [illegible] r t [illegible] e [illegible] e [illegible] a [illegible] ta [illegible]

- A□te □ua□qu□er □□era□□□ que □e rea□□e e□ □a red □e □□rtar□ e□ □u □□□tr□ de e□er□a □□r e□□terru□t□r □r□□□a□

- □e □r□□□□r□ □u□ar e□ □□□ tra□a□□□ de □□ta□ā□□□e□ de □a□□□t□□ tra□a□□□ □er□□ rea□□ad□□ □□r □□□ta□ad□re□ e□□e□ā□□ta□ □aut□r□ad□□□

- □□□ a□te□□□ e□t□ de □□□ a□□e□□□re□ □er□ rea□□ad□ □□r t□□□□□□□ e□□e□a□□ta□ □ e□ □re□a a□red□tada□

- □□□ □ue□□□ de □a□ □uerta□ de□a□□e□□□r que quede□ a□ert□□ □er□□ □r□te□d□□ □ed□ā□te □ara□d□ā□ de □□ □□ □□□a□a□ a□□□□□t□□ □□ter□ed□□ □ r□da□□□ de □□ □□ □□□e □□□□□ar□ □ā □e□a□de "□e□□r□ □ue□□ de a□□e□□□r"□

- Queda □r□□□□da □ā □□□re□ar□a de□a□□e□□□r□ □e □□□□ar□ u□a □e□a□de □ar□a □ □□□□ a ad□ □□□□e e□ u□ □u□ar □e□ □□□□□e□

- □a□ □a□□a□ de a□□e□□□re□ □□□tar□□ □□□□ u□ □□te□a de □□□ u□□a□□□□ □□□e□tad□a u□ □u□ar de a□□te□□a □er□a□e□te□

EQUIPOS de PROTECCIÓN INDIVIDUAL:

- □ua□te□d□e□□□tr□□□□□

- □ua□te□de □□□a □ □□□□

- R□□a de tra□a□□ □□ □er□ea□□□

- □a□ā de □r□te□□□□□ d□r□□ □□ □ar□

- □a□ā□de □r□te□□□□□ de□□□□□□□

- Ma□□ar□□a de □tr□ □e□□□□□□ re□a□ □a□□e□

- Ma□□ar□□a□ □□□ □tr□ qu□□ □□□ re□a□ □a□□e □ara a□ □□e□te□ t□□□□□□ □□r d□□□□e□te□ □r□□□□□□□□

- Ma□□ar□□a□a□t□□□□□□

- □qu□□□□de □tra□□□□ qu□□ □a □re□te a □a□e□ □ □a□□re□□

- Ta□□□e□ □ □r□te□t□re□aud□t□□□□□

- □□tur□□ □□rta□erra□ □e□ta□□

- □□tur□□ de □e□ur□dad □□□ ar□e□e□de □u□□e□□□□□

- □a□□□ de □e□ur□dad □□□ □ar□uque□□□
- □a□□□ de □e□ur□dad de □□□et□e□□□
- □a□□ad□ □□□ □u□tera re□□r□ada□
- □a□□ad□ □□□ □ue□a a□t□de□□□a□te□
- □a□□ad□ □□□ □ue□a a□□□a□te a□te □□□ta□t□□e□□□tr□□□□□
- □a□□ad□ de □e□ur□dad □□□ □ue□a a□□□a□te □a□t□□a□□□□
- □□ta□de □□□a □ □□□□□
- R□d□□era□ □□ □er□ea□□e□a□□ □□ad□□ada□□
- □ua□te□de □uer□u □tr□□re□□te□te□a □a a□ra□□□□□de□□arr□□□□□rte□□□

9. Centros de Emergencias

□e□tr□ de □a□ud □ □□ □er□a□□□□e□tr□ de □a□ud de Aru□a□□

D□re□□□□□□□a□e M□d□□□ A□a□ta□□□ □□□uder□ Ru□□□□□□□□□ □ □□□□□□□

Te□□□□□□ □□□ □□□

□ □□□□ta□□ □□ □er□a□□□□ □□□□ta□□ □□□er□tar□□ de □ □□ □D□□t□r □e□r□□□

D□re□□□□□□□arra□□□ de □a □a□e□a □□□□□ □ □□□□1□

Te□□□□□□ □□□ □□□

□□aut□r de□□□tud□□ de □e□ur□dad □ □a□ud□
□□□e□□er□ □ □□□□□□ □□□□□□1□□

□edr□ Qu□□ta□a Mart□□□

Noviembre 2.017

EXCMO. AYUNTAMIENTO DE ARUCAS

Anejo 6: Estudio Básico de Seguridad y Salud.

□ □a□□□

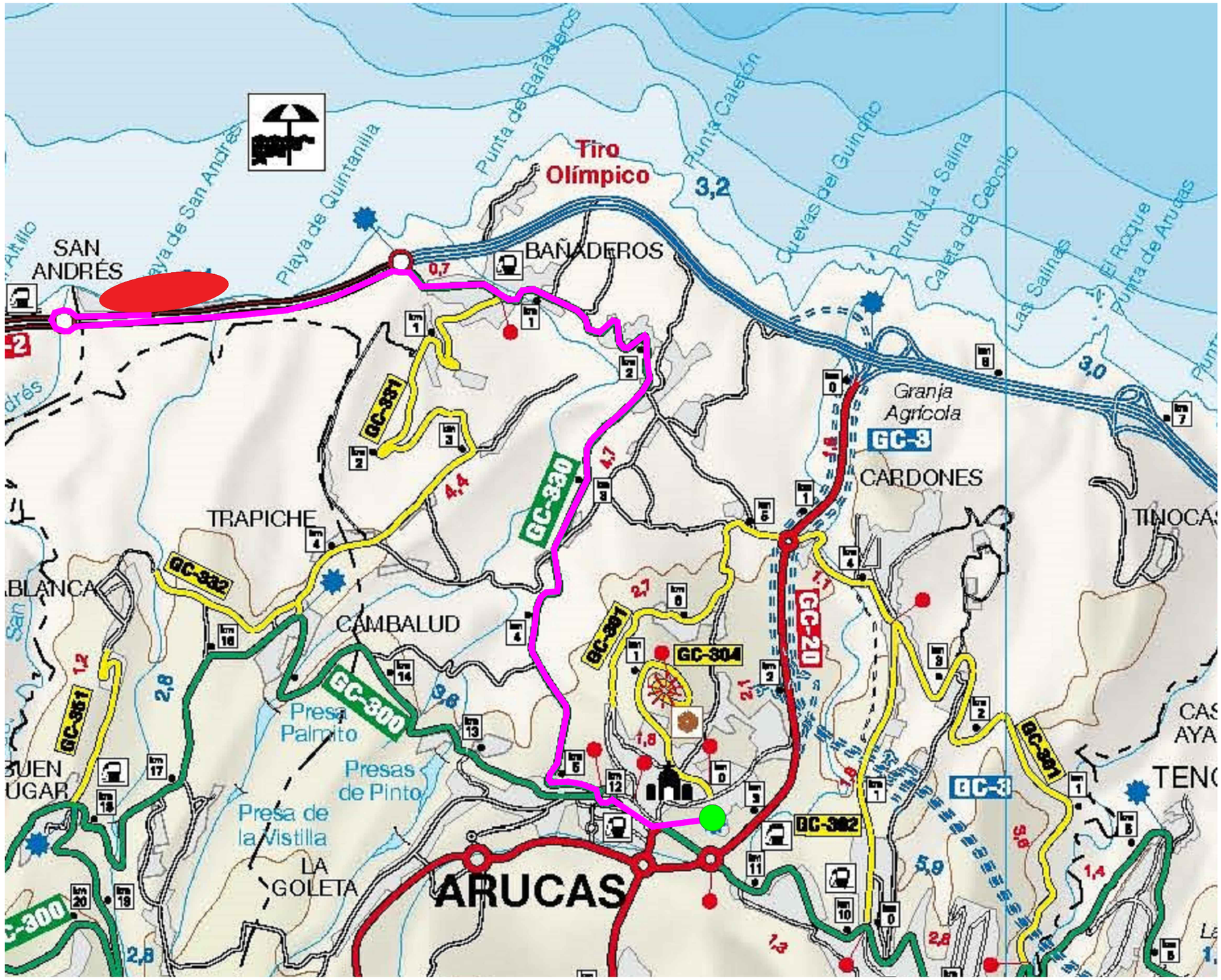

LEYENDA

- **Ubicación Zona de Obras.**
- **Recorrido de Emergencia.**
- **Ubicación Centro de Salud de Arucas.**

EXCMO. AYUNTAMIENTO DE ARUCAS	Estudio Redactor del Proyecto: INGENIERÍA CIVIL CANARIAS S.L. C O N S U L T O R E S Tlf: 928 70 31 70 Tlf: 928 38 12 10 Fax: 928 70 36 03 canariasingc@telefonica.net	Ingeniero Autor del Proyecto: Pedro Quintana Martín.	Fecha: Nov. 2.016	Proyecto Constructivo.: Segunda Fase del Rodonal en la Calle Luisa Ramos Medina.	Denominación de Plano: **RECORRIDO DE EMERGENCIA.**	PLANO Nº: **1**
			Escala: Sin Escala	Situación: San Andrés. C/Luisa Ramos Medina. T.M. Arucas.		

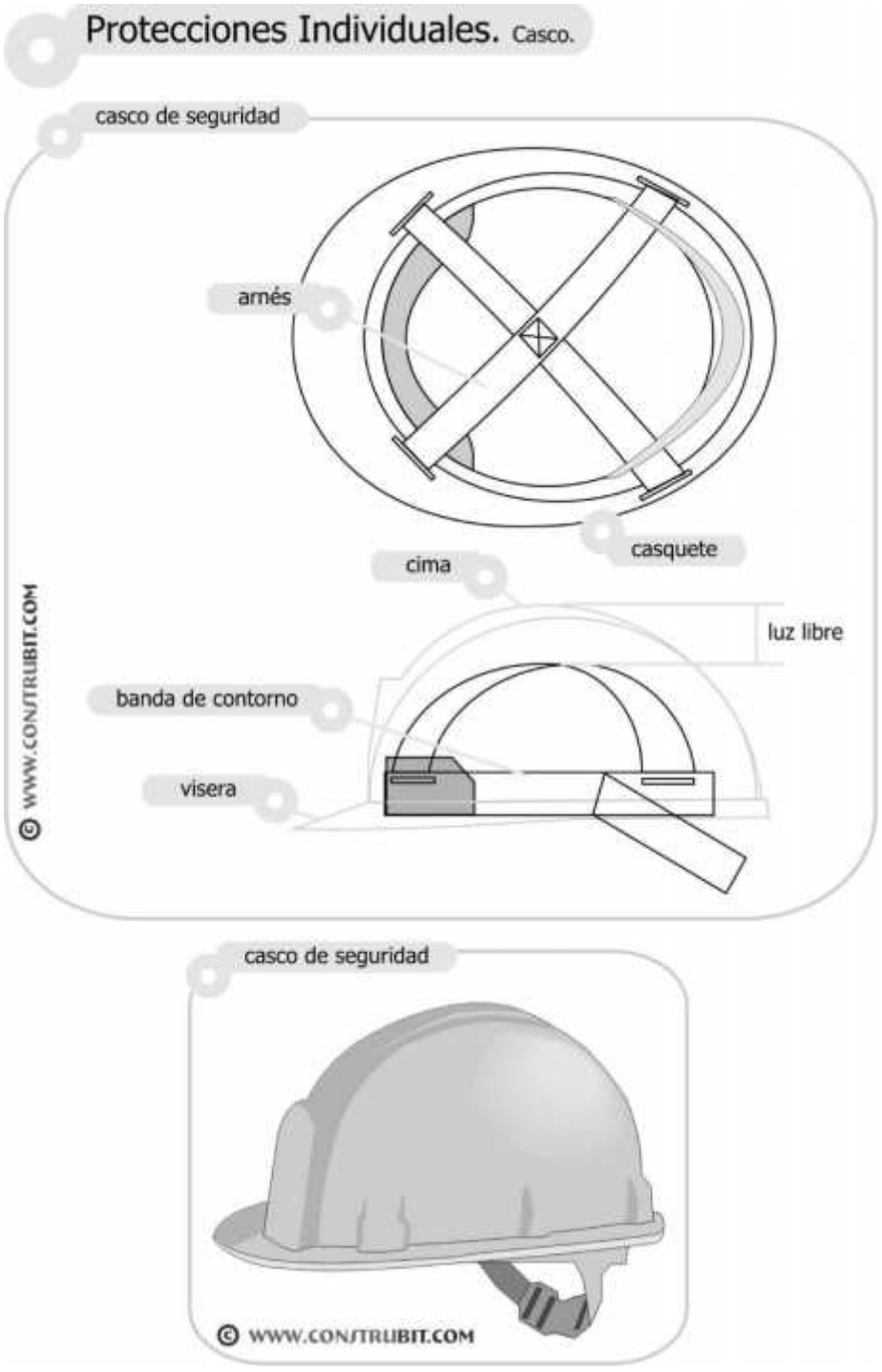
Protecciones Individuales. Casco.
casco de seguridad
arnés
casquete
cima
luz libre
banda de contorno
visera
© WWW.CONSTRUBIT.COM
casco de seguridad
© WWW.CONSTRUBIT.COM

Protecciones Individuales. Gafas.

montura universal

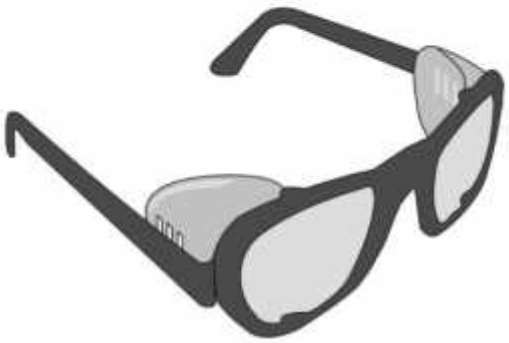

© WWW.CONSTRUBIT.COM

integral



© WWW.CONSTRUBIT.COM

pantalla facial



© WWW.CONSTRUBIT.COM


Protecciones Individuales. Ropa Reflectante.
parca
chubasquero
peto
chaleco
conjunto lluvia
conjunto
mono
pantalón con peto
WWW.CONSTRUBIT.COM

Instalación eléctrica. Esquema del circuito de puesta a tierra.

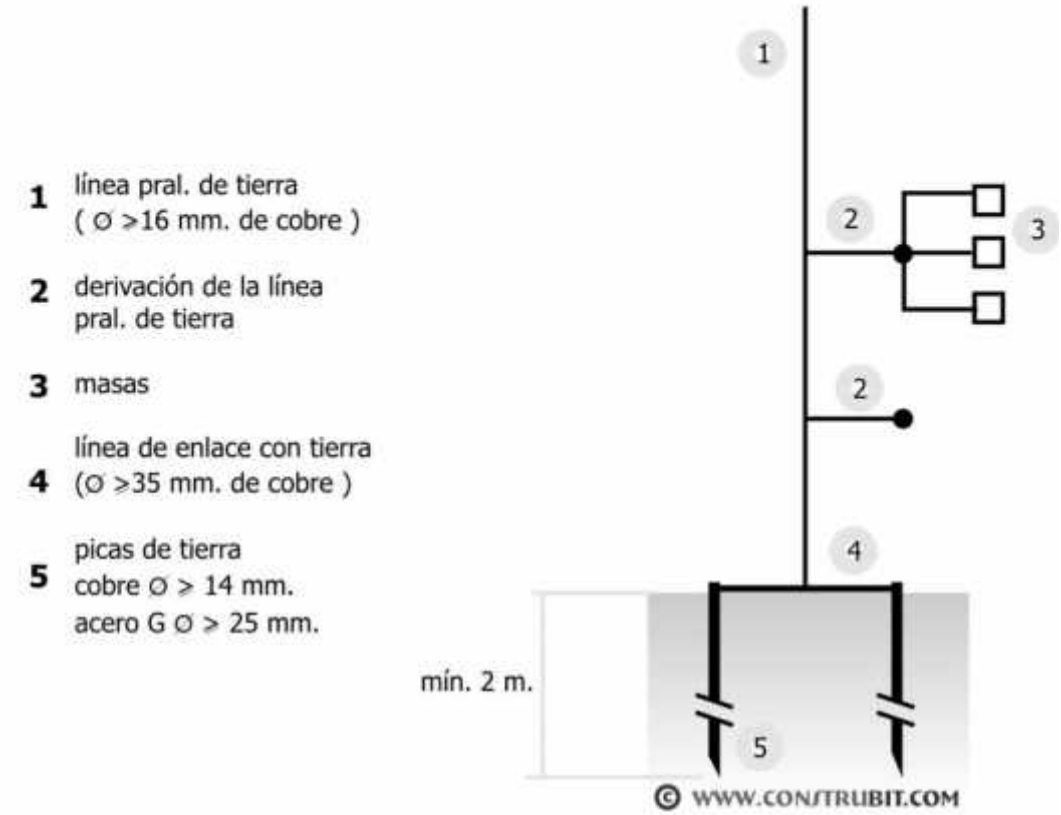

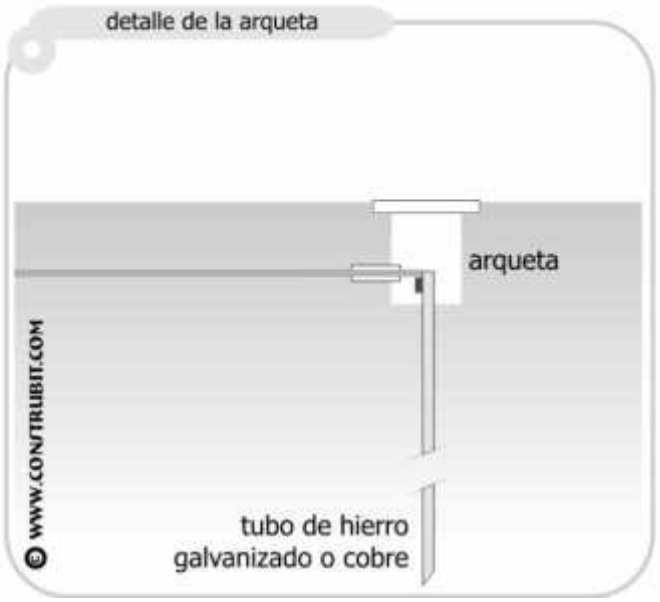

Movimiento de tierras. Uso de dumpers. Medidas de seguridad.

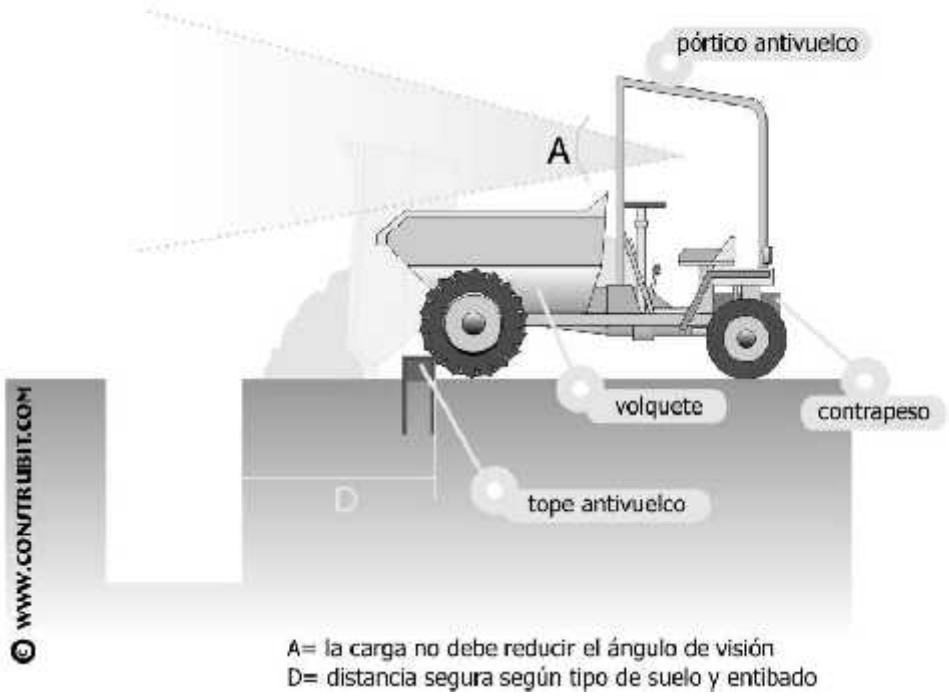

A= la carga no debe reducir el ángulo de visión
D= distancia segura según tipo de suelo y entibado

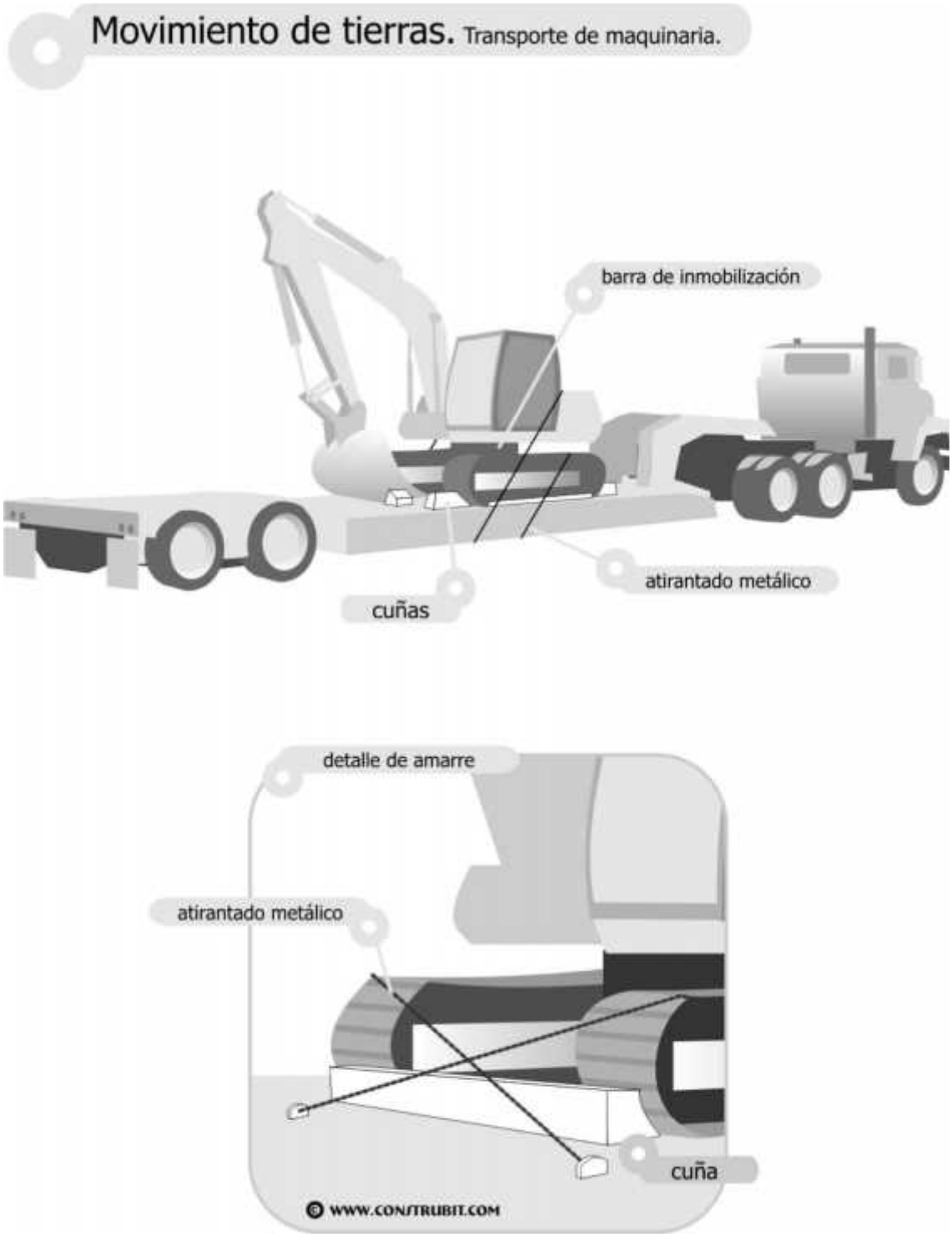
Movimiento de tierras. Transporte de maquinaria.
barra de inmobilización
atirantado metálico
cuñas
detalle de amarre
atirantado metálico
cuña
© WWW.CONSTRUBIT.COM

Señalización. Señales normalizadas de maniobra. Gestos Generales.

significado	descripción	ilustración
Comienzo: Atención Toma de mando	Los dos brazos extendidos de forma horizontal, las palmas de las manos hacia adelante	
Alto: Interrupción Fin de movimiento	El brazo extendido hacia arriba, la palma de la mano hacia adelante	
Fin de las operaciones	Las dos manos juntas a la altura del pecho	

© WWW.CONJTRUBIT.COM

Señalización. Señales normalizadas de maniobra. Movimientos verticales.

significado	descripción	ilustración
Izar	Brazo derecho extendido hacia arriba, la palma de la mano derecha hacia adelante, describiendo lentamente un círculo	
Bajar	Brazo derecho extendido hacia abajo, la palma de la mano derecha hacia el interior, describiendo lentamente un círculo	
Distancia vertical	Las manos indican la distancia	

© WWW.CONJTRUBIT.COM

Señalización. Señales normalizadas de maniobra. Peligro.

significado	descripción	ilustración
Peligro: Alto Parada de emergencia	Los dos brazos extendidos hacia arriba, las palmas de las manos hacia adelante	
Rápido	Los gestos codificados referidos a los movimientos se hacen con rapidez	
Lento	Los gestos codificados referidos a los movimientos se hacen muy lentamente	

© WWW.CONSTRUBIT.COM

Cartelería. Salvamento y socorro.

© WWW.CONSTRUBIT.COM

significado	colores	señal
Vía-salida de socorro	símbolo: blanco contraste: verde seguridad: blanco	
Vía-salida de socorro	símbolo: blanco contraste: verde seguridad: blanco	
Vía-salida de socorro	símbolo: blanco contraste: verde seguridad: blanco	
Vía-salida de socorro	símbolo: blanco contraste: verde seguridad: blanco	
dirección que debe seguirse (es adicional a las anteriores)	símbolo: blanco contraste: verde seguridad: blanco	
dirección que debe seguirse (es adicional a las anteriores)	símbolo: blanco contraste: verde seguridad: blanco	
dirección que debe seguirse (es adicional a las anteriores)	símbolo: blanco contraste: verde seguridad: blanco	
dirección que debe seguirse (es adicional a las anteriores)	símbolo: blanco contraste: verde seguridad: blanco	

Cartelería. De obligación.

© WWW.CONSTRUBIT.COM

significado	colores	señal
Protección obligatoria de la vista	símbolo: blanco contraste: azul seguridad: blanco	
Protección obligatoria de la cabeza	símbolo: blanco contraste: azul seguridad: blanco	
Protección obligatoria del oído	símbolo: blanco contraste: azul seguridad: blanco	
Protección obligatoria de las vías respiratorias	símbolo: blanco contraste: azul seguridad: blanco	
Protección obligatoria de los pies	símbolo: blanco contraste: azul seguridad: blanco	
Protección obligatoria de las manos	símbolo: blanco contraste: azul seguridad: blanco	
Protección obligatoria del cuerpo	símbolo: blanco contraste: azul seguridad: blanco	
Protección obligatoria de la cara	símbolo: blanco contraste: azul seguridad: blanco	

Cartelería. De prohibición.

© WWW.CONSTRUBIT.COM

significado	colores	señal
Prohibido fumar	símbolo: negro contraste: blanco seguridad: rojo	
Prohibido fumar y encender fuego	símbolo: negro contraste: blanco seguridad: rojo	
Prohibido pasar a los peatones	símbolo: negro contraste: blanco seguridad: rojo	
Prohibido apagar con agua	símbolo: negro contraste: blanco seguridad: rojo	
Agua no potable	símbolo: negro contraste: blanco seguridad: rojo	
Entrada prohibida a personas no autorizadas	símbolo: negro contraste: blanco seguridad: rojo	
Prohibido a los vehículos de manutención	símbolo: negro contraste: blanco seguridad: rojo	
No tocar	símbolo: negro contraste: blanco seguridad: rojo	

Manipulación de cargas. Prevención de lesiones.

Uso obligatorio de guantes y calzado de seguridad



materiales en ambas manos

© WWW.CONSTRUBIT.COM

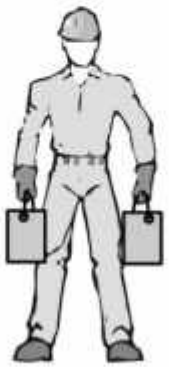

repartir equilibradamente

giros al levantar pesos

© WWW.CONSTRUBIT.COM

Atención

Evitar movimientos de rotación del tronco en exclusiva

1- Completar los movimientos para levartar la carga
2- Girar el pie en dirección al sentido del giro
3- Completar el giro con todo el cuerpo

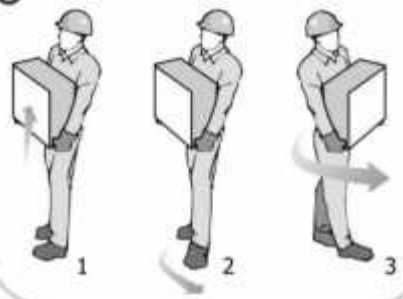

posición de manos y brazos

© WWW.CONSTRUBIT.COM



asir con todas las falanges



incorrecta correcta

transporte de tubos

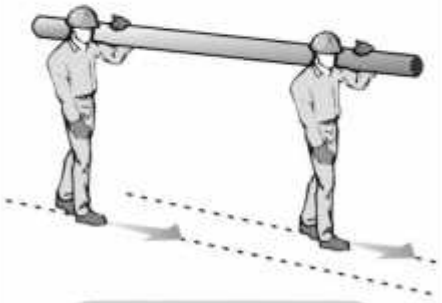

seguir caminos paralelos

© WWW.CONSTRUBIT.COM



EXCMO. AYUNTAMIENTO DE ARUCAS

Anejo 6: Estudio Básico de Seguridad y Salud.

INDICE

1. Condiciones Facultativas

- **1.1. Agentes Intervinientes**
- **1.2. Formación en Seguridad**
- **1.3. Reconocimientos Médicos**
- **1.4. Salud e Higiene en el Trabajo**
- **1.5. Documentación de Obra**

2. Condiciones Técnicas

- **2.1. Medios de Protección Colectivas**
- **2.2. Medios de Protección Individual**
- **2.3. Máquinas, Útiles, Herramientas y Medios Auxiliares**
- **2.4. Señalización**
- **2.5. Instalaciones Provisionales de Salud y Confort**

3. Condiciones Económicas

4. Condiciones Legales

1. Condiciones Facultativas

1.1. Agentes Intervinientes

[illegible] a [illegible] e [illegible] te [illegible] t [illegible] da [illegible] a [illegible] er [illegible] a [illegible] a [illegible] ur [illegible] d [illegible] a [illegible] que [illegible] ter [illegible] e [illegible] e [illegible] e [illegible] r [illegible] e [illegible] de [illegible] a ed [illegible] a [illegible] u [illegible] a [illegible] e [illegible] e [illegible] dr [illegible] deter [illegible] ada [illegible] r [illegible] d [illegible] ue [illegible] t [illegible] e [illegible] e [illegible] ta [illegible] e [illegible] de [illegible] d [illegible] e [illegible] que [illegible] ea [illegible] de a [illegible] a [illegible] r e [illegible] trat [illegible] que [illegible] r [illegible] a [illegible] u [illegible] ter [illegible] e [illegible] e [illegible] a [illegible] re [illegible] ere [illegible] a a [illegible] e [illegible] R [illegible] D [illegible] 1 [illegible]

Promotor

[illegible] er [illegible] derad [illegible] r [illegible] t [illegible] r [illegible] ua [illegible] qu [illegible] er [illegible] er [illegible] a [illegible] a [illegible] ur [illegible] d [illegible] a [illegible] a [illegible] r [illegible] ada [illegible] que [illegible] d [illegible] dua [illegible] e [illegible] t [illegible] a [illegible] e [illegible] te [illegible] de [illegible] de [illegible] u [illegible] a [illegible] r [illegible] ra [illegible] a [illegible] a [illegible] a [illegible] re [illegible] ur [illegible] r [illegible] a [illegible] e [illegible] a [illegible] ra [illegible] de ed [illegible] a [illegible] ara [illegible] ara [illegible] u [illegible] ter [illegible] r e [illegible] a [illegible] e [illegible] tre [illegible] a [illegible] e [illegible] a ter [illegible] er [illegible] a [illegible] ua [illegible] qu [illegible] er t [illegible] tu [illegible]

[illegible] ua [illegible] d [illegible] e [illegible] r [illegible] t [illegible] r rea [illegible] e d [illegible] re [illegible] ta [illegible] e [illegible] te [illegible] ed [illegible] u [illegible] a [illegible] ater [illegible] a [illegible] e [illegible] r [illegible] a t [illegible] ta [illegible] dad [illegible] deter [illegible] ada [illegible] arte [illegible] de [illegible] a [illegible] ra [illegible] te [illegible] dr [illegible] ta [illegible] a [illegible] dera [illegible] de [illegible] trat [illegible] ta a [illegible] e [illegible] e [illegible] t [illegible] de [illegible] a [illegible] e [illegible]

A [illegible] e [illegible] e [illegible] t [illegible] de [illegible] RD 1 [illegible] ua [illegible] d [illegible] e [illegible] r [illegible] t [illegible] r [illegible] trate d [illegible] re [illegible] ta [illegible] e [illegible] te tra [illegible] a [illegible] ad [illegible] re [illegible] aut [illegible] ara [illegible] a rea [illegible] a [illegible] de [illegible] a [illegible] ra [illegible] de deter [illegible] ad [illegible] tra [illegible] a [illegible] de [illegible] a [illegible] te [illegible] dr [illegible] a [illegible] dera [illegible] de [illegible] trat [illegible] ta e [illegible] e [illegible] t [illegible] e [illegible] a [illegible] e [illegible] t [illegible] u [illegible] ad [illegible] e [illegible] d [illegible] Rea [illegible] De [illegible] ret [illegible]

[illegible] e [illegible] r [illegible] t [illegible] r qu [illegible] e [illegible] e [illegible] ar [illegible] ar [illegible] a reda [illegible] de [illegible] a de [illegible] tratar a [illegible] t [illegible] rd [illegible] ad [illegible] re [illegible] e [illegible] e [illegible] ur [illegible] dad [illegible] a [illegible] ud ta [illegible] t [illegible] e [illegible] r [illegible] e [illegible] t [illegible] e [illegible] e [illegible] e [illegible] u [illegible] A [illegible] e [illegible] r [illegible] t [illegible] r de [illegible] er [illegible] e [illegible] tuar u [illegible] a [illegible] a aut [illegible] r [illegible] dad [illegible] a [illegible] ra [illegible] ete [illegible] te a [illegible] te [illegible] de [illegible] e [illegible] de [illegible] tra [illegible] a [illegible]

[illegible] a [illegible] tar [illegible] a de [illegible] a [illegible] a [illegible] e [illegible] re [illegible] a [illegible] trat [illegible] ta [illegible] u [illegible] trat [illegible] ta [illegible] tra [illegible] a [illegible] ad [illegible] aut [illegible] tratad [illegible] r d [illegible] re [illegible] ta [illegible] e [illegible] te [illegible] r e [illegible] r [illegible] t [illegible] r [illegible] e [illegible] e [illegible] d [illegible] a [illegible] re [illegible] e [illegible] ta [illegible] de [illegible] a [illegible] de [illegible] e [illegible] ur [illegible] dad [illegible] a [illegible] ud [illegible] re [illegible] a [illegible] e [illegible] de [illegible] a [illegible] ra [illegible]

Proyectista

□□□r□□e□t□□ta e□ e□a□e□te que□ □□r e□□ar□□ de□□r□□ □t□r □ □□□ □u□e□□□□ a □a □□r□ at□□a t□□□□□a □ur□a□□t□□a □□rre□□□□ d□e□te□reda□ta e□□r□□e□t□□

De□er□ t□□ar e□ □□□□□dera□□□□□ de □□□□□r□dad □□□ □a □e□ de □re□e□□□□□ de R□e□□□□ □a□□ra□e□□ □□□ □r□□□□□□□□ □e□era□e□ de □re□e□□□□□ e□ □ater□a de □e□ur□dad □ de □a□ud e□ □a□ □a□e□ de □□□□e□□□□□□ e□tud□□ □ e□a□□ra□□□□ de□ □r□□e□t□ de □□ra□

Coordinador de Seguridad y Salud en Proyecto

□□□rd□□ad□r e□ □ater□a de □e□ur□dad □ de □a□ud dura□te □a e□a□□ra□□□□ de□ □r□□e□t□ de □□ra□e□t□□□□□□ □□□ □ete□te de□□□□ad□ □□r e□□r□□ □t□r □ara □□□rd□□ar□ dura□te □a □a□e de□□r□□e□t□ de □□ra□□a a□□□a□□□□ de □□□ □r□□□□□□□□ □e□era□e□ de □re□e□□□□□ e□ □ater□a de □e□ur□dad □de □a□ud dura□te □a □a□e de □r□□e□t□□

Coordinador de Seguridad y Salud en Ejecución

□□□rd□□ad□r e□ □ater□a de □e□ur□dad □de □a□ud dura□te □a e□e□u□□□□ de □a □□ra e□ e□t□□□□□□ □□□□ □ete□te □te□rad□ e□ □a d□re□□□□□ □a□u□tat□□a□ de□□□□ad□ □□r e□ □r□□ □t□r □ara □e□ar a □a□□ □a□ □□□u□e□te□ tarea□□

- □□□rd□□ar □a a□□□a□□□□ de □□□ □r□□□□□□□□ □e□era□e□ de □re□e□□□□□ □de □e□ur□dad□
- □□□rd□□ar □a□a□t□□dade□ de □a □□ra □ara □ara□t□□ar que □□□ □□□trat□□ta□ □□e□ □u □a□□□ □□□ □u□□□□trat□□ta□ □ □□□ tra□a□ad□re□ aut□□□□ □□ a□□que□ de □a□era □□□ere□te □re□□□□□a□e □□□ □r□□□□□□□□ de □a a□□□□ □re□e□t□a□
- A□r□□ar e□□a□ de □e□ur□dad □ □a□ud e□a□□rad□ □□r e□□□□trat□□ta□
- □r□a□□ar □a □□□rd□a□□□□ de a□t□□dade□ e□ □re□ar□a□e□□
- □□□rd□□ar □a□ a□□□□e□ □ □u□□□□e□ de □□□tr□□de □a a□□□a□□□□ □□rre□ta de □□□ □ t□d□□ de tra□a□□□

- Ad□□tar a□ □ ed□da□ □e □e□ara□ □ara que □□□□ a□ □er□□□a□ aut□r□ada□ □ueda□ a□□eder a a □□ra□
- A□e□urar□e de que a□ e□ □re□a□ □u□□□□trat□□ta□ a□ □d□ □□□□r□ada□ de□□a□ de □e□ur□dad □ □a□ud □e t□□ e□ □□□d□□□□e□de □u□ □□r□□□

□□□ □□rd□□ad□r e□ □ater□a de □e□ur□dad □□dr□ □ara□□□ar □□□ta□□□ □ a t□□ta□dad de a □□ra□e□ □u □a□□□ □ua□d□ □□□er□a□e e□ □□□u□□□□e□t□ de a□ □ed□da□ de □e□ur□dad □ □a□ud e□ta□e□da□□de□□□d□□□ □□r e□□rt□ e□ e□□□r□ de □□□de□□a□□ Ade□ □□□□ □e de□er□ □□□□u□□ar a □ara□□a□□□ a□ □□□trat□□ta□ □u□□□□trat□□ta□ a□e□tad□□□ □□□□e□□□□ de Tra□a□□ □ □e□ur□dad □□□a□ □□rre□□□□d□e□te □ re□re□e□ta□te□de □□□tra□a□ad□re□□

Dirección Facultativa

D□re□□□□ a□u□tat□□a□ e□ t□□□□□□ □ t□□□□□□□ □□□ □ete□te□ de□□□ad□□ □□r e□ □r□□ □t□r□e□□ar□ad□□ de a d□re□□□□ □de□□□□tr□□de a e□e□u□□□ de a □□ra□ A□u□r□ a□ □u□□□□e□de□□ □□rd□□ad□r de □e□ur□dad □□a□ud e□ e□□a□□ de que □□ □ea □e□e□ara□ □u □□□trata□□□□ dada□ a□ □ara□ter□t□□a□ de a □□ra □ □□ d□□□ue□t□ e□ e□R□D□1□□□□□□□□

□□ □□□□□□ □a□□ a□ re□□□□□a□□dade□ de □□□ □□□rd□□ad□re□□ de a d□re□□□□□ a□u□tat□□a □de□□r□□ □t□r e□□□ r□□□ de □u□re□□□□□a□□dade□a □□□ □□□trat□□ta□ □a □□□ □u□□□□trat□□ta□□

Contratistas y Subcontratistas

□□□trat□□ta e□ a □er□□□a □□□□a □ □ur□d□a que a□u□e □□□tra□tua□□e□te a□te e□ □r□□ □t□r□□□□ □ed□□□ □u□a□□□ □ □ater□a e□□□r□□□□□ □a□e□□□□e□□□□ □r□□ □□□ de e□e□utar a t□ta□dad □ □arte de a□ □□ra□ □□□ □u□e□□□□a□□r□□e□t□ □a□□□trat□□ □ua□d□ e□ □r□□ □t□r rea□□e d□re□ta□e□te □□□ □ed□□□ □u□a□□□ □ □ater□a e□ □r□□□□□ a t□ta□dad □ deter□□□ada□ □arte□ de a □□ra□ te□dr□ ta□ □□□□ a

□□□□dera□□□□ de □□□trat□□ta a □□□e□e□t□□ de □a □e□□□□□□□□

A □□□ e□e□t□□ de□ RD 1□□□□□□ □ua□d□ e□ r□□ □t□r □□□trate d□re□ta□e□te tra□a□ad□re□ aut□□□□ □□ □□□ara □a rea□□a□□□ de □a □□ra □ de deter□□□ad□□ tra□a□□□ de □a □ □□□a□ te□dr□ □a □□□□dera□□□□ de □□□trat□□ta e□□e□t□ e□ □□□ □a□□□ e□t□u□ad□□e□ d□□□□ Rea□De□ret□□

□u□□□□trat□□ta e□ □a □er□□□a □□□□a □ ur□d□a que a□u□e □□□tra□tua□□e□te a□te e□ □□□trat□□ta u □tr□ □u□□□□trat□□ta □□□ te□te e□ □□□ □r□□ □□□ de rea□□ar deter□□□ada□ □arte□ □ u□dade□ de □□ra□

□□□ re□□□□□a□□dade□ de□□ □□trat□□ta□ □ □u□□□□trat□□ta□□

- J □a e□tre□a a□□ □□rd□□ad□r de □e□ur□dad □ □a□d e□ □a □□ra de d□□u□e□ta□□□□ □□ara □ □u□□□e□te e□ que □e deter□ □□e□a e□tru□tura □r□a□□at□a de □a e□ □re□a□ □a□ re□□□□□a□□dade□□ □a□ □u□□□□e□□ □a□ □r□□t□a□□ □□□ □r□□ed□□e□t□□□ □□□ □r□□e□□□ □ □□□ re□ur□□□ de □□□ que □e d□□□□□e □ara □a rea□□a□□□ de □a a□□□□□ □re□e□t□a de r□e□□□□e□ □a e□ □re□a□
- J Reda□tar u□ □a□ de □e□ur□dad □ □a□d □e□□□ □□ d□□□ue□t□ e□ e□a□artad□ □□rre□□□□d□e□te de e□te □□□□□□□□e□RD□1□□□□1□□□□
- J A□□□ar □□□ □r□□□□□□□ de □a a□□□□□ □re□e□t□a □e□□□ □e□ de □re□e□□□□□ de R□e□□□□ □a□□ra□e□□
- J □u□ □□r □ □a□er □u□ □□r a □u □er□□□a□□□ e□ta□e□d□ e□ e□□a□ de □e□ur□dad □ □a□d□
- J □u□ □□r a □□r□at□a e□ □ater□a de □re□e□□□□□ de r□e□□□□ a□□ra□e□□
- J □□□□r□ar □ □r□□□r□□□□ar □a□ □□□tru□□□□□e□ ade□uada□ a □□□ tra□a□ad□re□ aut□□□□ □□ □□□re t□da□ □a□ □ed□da□ que □a□a□ de ad□□tar□e e□ □□ que □e re□□ere a □u □e□ur□dad □ □a□d e□ □a □□ra□□□□□ar□□ e□□u□ □□□□ e□t□ de e□ta□ □ed□da□ □□r □arte de □□□ tra□a□ad□re□ aut□□□□ □□ e□ e□□a□□ que e□t□□ rea□□e□ □□ra□ □ □er□□□□□ □□rre□□□□d□e□te□ a □a □r□□a a□t□□dad de □a e□ □re□a □□□trat□□ta □□e de□arr□□e□ e□ □u□ □e□tr□□ de tra□a□□□□
- J □□□□r□ar □□r e□r□t□ a□re□t□ de e□ □re□a□ □□□□urre□te□ e□ □a □□ra □ a□ □□□rd□□ad□r de □e□ur□dad □ □a□d e□ □a □□ra de □□□ r□e□□□□ e□□e□□□□□□ que

□ueda□ a□e□tar a □tr□□ tra□a□ad□re□ de□ a□□ra □e□□□ □□ d□□□ue□t□ e□ e□Rea□ De□ret□ 1□1□□□□□□

- Ate□der a□ □d□a□□□e□ □ □u□ □□r a□ □□tru□□□□e□ de□□□□rd□ad□r e□ □ater□a de □e□ur□dad □ de □a□ud dura□te □a e□e□u□□□ de□ a□ □□ra □□e□ □u □a□□□de□ a d□re□□□□ a□u□tat□a□
- □□□ □ □□trat□□ta□ □ □u□□□□trat□□ta□ □□□□ □□□ re□□□□□a□e□ de que □a e□e□u□□□ de □a□ □ed□da□ □re□e□t□a□ □□rre□□□□da□ □□□□ □a□ □□ada□ e□ e□□a□ de □e□ur□dad □ □a□ud□
- De□□□□ar □□□ re□ur□□□ □re□e□t□□□□ a□□□a□d□ u□□ □ □ar□□□ tra□a□ad□re□ □ e□ □u □a□□ u□□ □ □ar□□□ □ e□ □r□□ de□□er□□□□ de □re□e□□□□ □r□□□ □ a□e□□ de □a e□ □re□a□A□□□ □□□ □ □a de □ara□t□ar □a □re□e□□a de d□□□□□ re□ur□□□ e□ □a □□ra e□ □□□ □a□□□ e□□e□□□ad□□ e□ □a □e□ □□□□□□□□ □ d□□□□□ re□ur□□□ □□□tar□□ □□□□ □a□a□dad □u□□e□te □ d□□□□□dr□□ de □ed□□□ □e□e□ar□□□ □ara □□□□ar e□ □u□ □□□□ e□t□ de □a□a□t□□dade□ □re□e□t□a□□
- □□□□ar e□□u□ □□□□ e□t□ de □a □e□ □□□□□□□□ □□r □a□ e□ □re□a□ □u□□□□trat□□ta□ □ tra□a□ad□re□ aut□□□□ □□ □□□ que □□□trate□□e□ □art□u□ar□e□ □□ que □e re□ere a □a□ □□□□a□□□e□ de a□redita□□□ e □□□r□□□□ e□ e□Re□□tr□ de □□ □re□a□ A□redtada□□□□tar □□□ e□□□r□e□ta□e de tra□a□ad□re□ □□□tratad□□ □□□ □ar□□ter □de□□d□ a□□e□t□□ re□uad□□ e□ e□art□u□ □ de d□□a □e□ □a□r□□□ e□ de □a □u□□□□trata□□□ que □e re□u□a e□ e□art□u□ □□
- □□□r□ar a □□□ re□re□e□ta□te□ de □□□ tra□a□ad□re□ de □a□ e□ □re□a□ que □ter□e□□a□ e□ □a e□e□u□□□ de □a □□ra de □a□ □□□trata□□□e□ □ □u□□□□trata□□□e□que □e □a□a□e□ □a □ □□□a□

Trabajadores Autónomos

Tra□a□ad□r aut□□□□ □□□a □er□□□a □□□□a d□□t□□ta de□□□□trat□□ta □de□□u□□□□trat□□ta□ que rea□□a de □□r□a □er□□□a□□ d□re□ta u□a a□t□□dad □r□e□□□a□□□□ □u□e□□□□ a u□ □□□trat□ de tra□a□□□ □ que a□u□e □□□tra□tua□□e□te a□te e□ □r□□ □t□r□ e□

□□□trat□□ta □ e□□u□□□□trat□□ta e□□□□ r□□ □□□ de rea□□ar deter□ □□ada□ □arte□ □ □□□ta a□□□□e□ de □a □□ra □ua□d□ e□tra□a□ad□r aut□□□□ □ e□ □ee e□ □a □□ra a tra□a□ad□re□ □□r □ue□ta a□ē□a□ te□dr□ □a □□□□dera□□□ de □□□trat□□ta □ □u□□□□trat□□ta a □□□e□ē□t□□de □a □e□ □□□□□□□□ □de□RD 1□□□□□□□□

□□□tra□a□ad□re□aut□□□□ □□e□tar□□ □□□□ad□□a□

- A□□□ar □□□ □r□□□□□□□□ de □a a□□□□□ □re□e□t□□a □e□□□ □a □e□ de □re□e□□□□□ de R□e□□□□ □a□□ra□ē□□
- □u□ □□r □a□d□□□□□□□□e□ □ □□□□a□de □e□ur□dad □ □a□ud□
- □u□ □□r □a□ □□□□a□□□e□ e□ □ater□a de □re□e□□□□□ de r□ē□□□□ que e□ta□ē□e □ara □□□tra□a□ad□re□□a □e□de □re□e□□□□□ de R□e□□□□ □a□□ra□ē□□
- A□u□tar □u a□tua□□□□ e□ □a □□ra □□□□□r□e a □□□ de□ere□ de □□□rd□a□□□□ de a□t□□dade□ e□ □re□ar□a□ē□□
- □t□□□ar equ□□□□ de tra□a□□ que □e a□u□te□ a □□ d□□□ue□t□ e□ e□Rea□De□ret□ 1□1□□1□□□□□de 1□ de □u□□□□□r e□que □e e□ta□ē□e□ □a□d□□□□□□□□□e□ □ □□□□a□ de □e□ur□dad □ □a□ud □ara □a ut□□a□□□□ □□r □□□ tra□a□ad□re□ de □□□ equ□□□□ de tra□a□□□

- □e□r □ut□□□ar equ□□□□ de □r□te□□□□□ □d□□dua□e□ □□□ t□r□ □□□□ □re□□t□□ e□ e□ Rea□ De□ret□ □□□□1□□□□ de □□ de □a□□□ □□□re d□□□□□□□□□e□ □ □□□□a□ de □e□ur□dad □ □a□ud re□at□a□ a □a ut□□a□□□□ □□r □□□ tra□a□ad□re□ de equ□□□□ de □r□te□□□□□ □d□□dua□□

- Ate□der □a□ □d□a□□□e□ □ □u□ □□r □a□ □□□tru□□□□e□ de□□□□rd□ad□r e□ □ater□a de □e□ur□dad □ de □a□ud dura□te □a e□ē□u□□□ de □a □□ra □□e□ □u □a□□□de □a d□re□□□□ □a□u□tat□a□

- □□□□r□ar □□r e□□r□t□ a□re□t□ de e□ □re□a□ □□□□urre□te□ e□ □a □□ra □ a□ □□□rd□ad□r de □e□ur□dad □ □a□ud e□ □a □□ra de □□□ r□ē□□□□ e□□e□□□□□□ que □ueda□ a□ē□tar a □tr□□ tra□a□ad□re□ de □a □□ra □e□□□ □□ d□□□ue□t□ e□ e□Rea□ De□ret□ 1□1□□□□□□

- De□er□□ □u□ □□r □□ e□ta□ē□d□ e□ e□□a□ de □e□ur□dad □ □a□ud□

Trabajadores por Cuenta Ajena

□□□ □□□trat□□ta□ □ □u□□□□trat□□ta□de□er□□ □ara□t□□ar que □□□tra□a□ad□re□re□□□a□ u□a □□□□r□a□□□ ade□uada de t□da□ □a□ □ed□da□ que □a□a□ de ad□□tar□e e□ □□ que □e re□ere a □u □e□ur□dad □ □u □a□ud e□ □a □□ra□

□a □□□□u□ta □ □art□□□a□□□ de □□□tra□a□ad□re□ □ □u□re□re□e□ta□te□ □e rea□□ar□□□ de □□□□□r□dad □□□ □□d□□ue□t□e□ □a □e□de □re□e□□□□ de R□e□□□□ □a□□ra□e□□ □□a □□□a de□□a□ de □e□ur□dad □ □a□ud □de □u□ □□□□□e□ □ □d□□a□□□e□ □er□ □a□□tada □□r e□□□□trat□□ta a □□□re□re□e□ta□te□de □□□tra□a□ad□re□e□e□□e□tr□ de tra□a□□□

□□ar□□ ade□uada□e□te□de a□uerd□ □□□ □u □atura□e□a □ □□□ r□e□□□□ □re□□□□□e□□ □a□ □ □qu□□a□□ a□arat□□□ □erra□ □e□ta□□ □u□ta□□a□ □e□□r□□a□□ equ□□□□ de tra□□□□rte □□e□ □e□era□□ □ua□e□qu□era □tr□□ □ed□□□ □□□□ □□□ que de□arr□□e□ □u a□t□□dad□□t□□□ar□□ □□rre□ta□ e□te □□□ □ed□□□ □ equ□□□□ de □r□te□□□□□ □a□□tad□□ □□r e□e□ □re□ar□□□□□ □□□dr□□ □uera de □u□□□□a□ □e□t□ □ut□□□ar□□ □□rre□ta□ e□te □□□ d□□□□□t□□□□ de □e□ur□dad e□□te□te□ □ que □e □□ta□e□ e□ □□□ □ed□□□ rea□□□ad□□ □□□□ □u a□t□□dad □ e□ □□□ u□are□ de tra□a□□ e□ □□□ que □□ta te□□a u□ar□ □□□r□ar□□ de □□□ed□at□ a □u □u□er□r □er□rqu□□□ d□re□t□□ □ a □□□ tra□a□ad□re□ de□□□ad□□ □ara rea□□ar a□t□□dade□ de □r□te□□□□□ □ de □re□e□□□□□ □□e□ □u □a□□□a□□er□□□□□ de □re□e□□□□□a□er□a de □ua□qu□er □tua□□□□ que□a □u u□□□□□e□tra□e□□□r □ □t□□□□ra□□□a□□e□□u□ r□e□□□□ □ara □a □e□ur□dad □ □a □a□ud de □□□ tra□a□ad□re□□□ □□tr□u□r□□ a□□u□ □□□□ e□t□ de □a□ □□□□□a□□□e□e□ta□□e□da□ □□r □a aut□r□dad □□□ □ete□te □□□ e□□□□ de □r□te□er □a □e□ur□dad □ □a □a□ud de □□□ tra□a□ad□re□e□e□tra□a□□□

Fabricantes y Suministradores de Equipos de Protección y Materiales de Construcción

□□□ □a□r□□a□te□□ □□ □□rtad□re□ □ □u□ □□□□trad□re□ de □aqu□□ar□a□ equ□□□□

□r□du□t□□ □ □t□e□ de tra□a□ e□t□□ □□□□ad□□ a a□e□urar que □□t□□ □□ □□□□t□tu□a□ u□a □ue□te de □e□□r□ □ara e□tra□a□ad□r□□e□ □re que □ea□ □□□ta□ad□□ □ ut□□□ad□□ e□ □a□ □□□d□□□□e□□□□r□a □ □ara □□□ □□e□re□□□ e□dad□□ □□r e□□□□□ □□□ □a□r□ad□re□□ □□ □□rtad□re□ □ □u□ □□□□tradore□ de □r□du□t□□ □ □u□ta□□a□ qu□□□a□ de ut□□□a□□□□ e□ e□tra□a□ e□t□□ □□□□ad□□ a e□□a□ar □ et□quetar □□□ □ □□□ □□ de □□r□a que □e □er□□ta □u □□□□□er□a□□□□ □ □a□□□u□a□□□□ e□ □□□d□□□□e□ de □e□ur□dad □ □e de□t□□que □ara□ e□te □u □□□te□d□ □ □□□ re□□□□ □ara □a □e□ur□dad □ □a □a□ud de □□□ tra□a□ad□re□ que □u a□□ a□e□a□ e□t□ □ ut□□□a□□□□ □□□ □□rte□□

De□er□□ □u□ □□□□trar □a □□□r□a□□□□ que □d□que □a □r□a □□rre□ta de ut□□□a□□□□ □□r □□□ tra□a□ad□re□□ a□ □ed□da□ □re□e□t□a□ ad□□□□a□e□ que de□a□ t□□ar□e □ □□□ re□□□□ □a□□ra□e□ que □□□□□e□e□ ta□t□ □u u□□ □□r□a□□□□ □ □u □a□□u□a□□□□ □ e□ □□e□ □ade□uad□□

□□□ □a□r□a□te□□□ □□rtad□re□ □ □u□ □□□□tradore□ de e□e□e□t□□ □ara □a □r□te□□□□ de □□□ tra□a□ad□re□ e□t□□ □□□□ad□□ a a□e□urar □a e□e□t□□dad de □□□ □ □□□ □□□ □e□ □re que □ea□ □□□ta□ad□□ □ u□ad□□ e□ □a□ □□□d□□□□e□ □ de □a □□r□a re□□□e□dada □□r e□□□□□ A ta□e□e□t□□ de□er□□ □u□ □□□□trar □a □□□r□a□□□□ que □d□que e□t□□□ de r□e□□□a□que □a□ d□□□d□□□□e□□□□e□ de □r□te□□□□ re□te a□□ □□□ □ □a □□r□a □□rre□ta de □u u□□ □ □a□te□□□ e□t□□

□□□ □a□r□a□te□□ □□ □□rtad□re□ □ □u□ □□□□tradore□ de□er□□ □r□□□r□□□□ar a □□□ e□ □re□ar□□□ □a □□□r□a□□□□ □e□e□ara□ □ara que □a ut□□□a□□□□ □ □a□□u□a□□□□ de □a □aqu□□ara□equ□□□□□r□du□t□□□□ ater□a□ □r□□a□ □ □t□e□ de tra□a□ □e □r□du□a □□□ r□e□□□□ □ara □a □e□ur□dad □ □a □a□ud de □□□ tra□a□ad□re□□

Recurso Preventivo

□□□ e□□□ de e□er□er □a□ □a□□re□ de re□ur□□ □re□e□t□□□ □e□□□ □□ e□ta□e□d□ e□ □a □e□ □1□1□□□□□e□ □□□□□□□ □Rea□De□ret□ □□□□□□□□□ e□e□ □re□ar□□ de□□□□ar□ □ara □a □□ra □□□ re□ur□□□ □re□e□t□□□□ que □□dr□□ □er□

a□ □□□ □ □ar□□□ tra□a□ad□re□ de□□□□ad□□ de □a e□ □re□a□

□□ □□□ □ □ar□□□ □ □e□ □r□□ de□□er□□□□ de □re□e□□□□ □r□□□ de □a e□ □re□a

□□ □□□ □ □ar□□□ □ □e□ □r□□ de□□ □□□ □er□□□□□ de □re□e□□□□ a□e□□□□

□a e□ □re□a □□□trat□□ta □ara□t□□ar□ □a □re□e□□a de d□□□□□ re□ur□□□ □re□e□t□□□□ e□

□□ra e□ □□□ □□□u□e□te□ □a□□□□

a□□ua□d□ □□□ r□e□□□□ □ueda□ □er□e a□ra□ad□□ □ □ □d□□□ad□□□e□ e□de□arr□□□ de□

□r□□e□□ □ □a a□t□□dad□ □□r □a □□□□urre□□a de □□era□□□e□ d□er□a□ que □e

de□arr□□a□ □u□e□□a □ □□□ u□t□□ea□ e□te □ que □a□a□ □re□□□ e□ □□□tr□□de □a

□□rre□ta a□□□a□□□ de □□□ □ □t□d□□ de tra□a□□□

□□ □ua□d□ □e rea□□e□ □a□ □□□u□e□te□ a□t□□dade□ □ □r□□e□□□ □e□□r□□□□ □ □□□

r□e□□□□ e□□e□a□e□□

1□□Tra□a□□□ □□□ r□e□□□□ e□□e□a□□ e□te □ra□e□ de □a□da de□de a□tura□

□□□Tra□a□□□ □□□ r□e□□□ de □e□u□ta□ □e□t□ □ □u□d□□ □e□t□□

□□□A□t□□dade□ e□ □a□ que □e ut□□□e□ □ □qu□□a□ que □are□□a□ de de□ara□□□

□□ de □□□□□r□ □dad□que □ea□ de□□ □□□ □ t□□□ que aque□a□ □ara □a□ que □a

□□r□ at□□a □□□re □□□ er□a□□a□□□ de □ □qu□□a□ requ□ere □a □□ter□e□□□□ de u□

□r□a□□□ □ □□t□□□ad□ e□ e□ □r□□ed□□ □e□t□ de □ert□□□a□□□□□ □ua□d□ □a

□r□te□□□□ de□tra□a□ad□r □□ e□t□ □u□□□e□te□ e□te □ara□t□□ada □□ □□□ta□te

□a□er□e ad□□tad□ □a□ □ ed□da□re□a□ e□tar□a□ de a□□□a□□□□

□□□Tra□a□□□ e□ e□□a□□□□ □□□□□□ad□□□

□□□Tra□a□□□ □□□ r□e□□□ de a□□□a□ □e□t□ □□r □□□ er□□□□□

□□□ua□d□ □ea requer□da □□r □a □□□□e□□□□□ de Tra□a□□ □ □e□ur□dad □□□□a□□

□□ e□a□artad□ □□rre□□□□d□e□te de □a □ e□ □r□a de e□te □□a□ de □e□ur□dad □ □a□ud

□e e□□e□□□□a □ua□d□ e□ta □re□e□□□a e□ □e□e□ar□a e□ □u□□□□□ de □a □□□□urre□□a

de □□□ □a□□□ a□te□ □e□a□ad□□ e□ □a□ □a□e□ de □□ra □e□ e□□ □□ta□e□de□□ □□ta□e □

ut□□□a□□□□ de □ ed□□□ au□□□are□ □ □ aqu□□ar□a e□ □□eada□

□□ □□□ta□te □□ a□ter□□r□ □a □□ra d□□□□□dr□ e□ t□d□ □ □□ e□t□ de u□ tra□a□ad□r

de□□da□ e□te □ua□□□□ad□ □□□ □ □ □□□ □ □□□ e□ □□□e□ □□□□□□ de t□□□□□□ de

□re□e□□□□□ de r□e□□□□ □a□□ra□e□ □e□□□ Rea□De□ret□ □□□1□□□□de□□□□ad□ □□r □a

e□ □re□a □□□trat□□ta □ □□r□ a□d□ □arte de □u □a□t□□a□

A□te □a au□e□□a de□ □ □□□ □□ □ de u□ □u□t□tut□ de□da□ e□te □ua□□□ad□ □ □□□ □rad□ □□r e□□r□t□□□e □ara□□ar□□ □□ tra□a□□ □□□u□e□d□ □□ de □a□ e□ □re□a□ □u□□□□tratada□ □ □□□□□e □er□□□a□aut□□□□ □□

□a□ □er□□□a□ a □a□ que □e a□□□e e□ta □□□□a□□a de□er□□ dar □a□ □□□tru□□□□e□ □e□e□ar□a□ □ara e□ □□rre□t□ e □□ ed□at□ □u□ □□□ e□t□ de □a□ a□t□□dade□ □re□e□t□a□□e□ □a□□ de □□□er□ar u□ de□□□e□te □u□ □□□ e□t□ de □a□ □ □□□ a□ □ u□a au□e□□a□ □□□u□□□e□□a □ □a□ta de ade□ua□□□ de □a□ □ □□□ a□□ □e □□□r□ar□ a□ e□ □re□ar□□ □ara que □□te ad□□te □a□ □ed□da□ □e□e□ar□a□ □ara □□rre□r □a□ de□□□e□□a□ □□□er□ada□ □ a□ □□□rd□□ad□r de □e□ur□dad □ □a□ud □ re□t□ de □a d□re□□□□ □a□u□t□at□□a□

□□□□a□ de □e□ur□dad □ □a□ud e□□e□□□□ar□ e□□re□a□ e□te e□□□□ □re de □a □er□□□a □ □er□□□a□ de□□□□ada□ □ara ta□□□ □ □e deta□□ar□□ □a□ tarea□ que □□□□a□□ e□te □e □re□ee □e□e□ar□a □u □re□e□□a □□r □□□□urr□r a□□u□□ de □□ □a□□□ e□□e□□□□ad□□ a□ter□□r□ e□te□□□ta □□□□r□ a□□□ queda □□□□u□da e□ □a □e□ □r□a de e□te □□a□ de □e□ur□dad □ □a□ud□

1.2. Formación en Seguridad

□a e□ □re□a rea□□ar□ □□r□ a□□□ □ara □a □re□e□□□□ de r□e□□□□ □ara t□d□□ □□ □□□e□e□ de □a e□ □re□a □d□re□t□□□□□t□□□□□□□e□□ar□ad□□□e□□e□□a□□ta□□□□erad□re□ de □ □qu□□a□□tra□a□ad□re□ □□ □ua□□□ad□□ □ ad□ □□□trat□□□□□de □ a□era que t□d□ e□ □er□□□a□que a□□eda a □a □□ra d□□□□□□a de □a □u□□□e□te □□r□ a□□□ e□ □a□ □ ater□a□ □re□e□t□□a□ □ de □e□ur□dad □ □a□ud□

1.3. Reconocimientos Médicos

□e□ □re□ar□ □ara t□□ar□a □□□tra□a□ad□re□ a □□□□a□□a de □u e□tado□ de □a□ud e□ □u□□□□□ de □□□r□□□□□ □□□ere□te□ a□tra□a□□□

□□ta □□□□a□□a □er□ □□□u□tar□a e□□e□t□ □ua□d□ □a rea□□a□□□□ de □□□ re□□□□□□□□ e□t□□ □ea □□ re□□□□d□□e □ara e□a□ar □□□ e□e□t□□ de □a□ □□□d□□□□□e□ de tra□a□□ □□□re □a □a□ud de □□□ tra□a□ad□re□ □ □ar □er□□□ar □□e□e□tad□ de □a□ud de□tra□a□ad□r □uede □□□□t□tu□r u□ □e□□r□ □ara □□□ □□□ □ □ □ara □tra□ □er□□□a□□□ □ua□d□ a□□e□t□ e□ta□e□d□ □□r a e□□

□a e□ □re□a □□ □□dr□ te□er tra□a□ad□re□ e□ □ue□t□□ □ara □□□ que □a□a □d□ □a□□□ad□ □□□□ □ □□ a□t□ e□ □□□re□□□□□□ e□t□□ □ d□□□□□

1.4. Salud e Higiene en el Trabajo

Primeros Auxilios

□□e□ □re□ar□ de□er□ t□□ ar □a□ □ed□da□ □e□e□ar□a□ □ara □ara□t□ar que □ueda□ □re□tar□e □□□ □r□□er□□ au□□□□□□ □ □a e□a□ua□□□□ de□a□□de□tad□ e□ □a□□ de que □ea □e□e□ar□□□ De□□□□ar□ a□ □er□□□a□ e□□ar□ad□ de □□□er e□ □r□□t□□a e□ta□ □ed□da□□

□□ □□□ □u□are□ e□ que □a□ □□□d□□□□□e□ de tra□a□□ □□ requ□era□ □a□r□ □ater□a□ de □r□□er□□ au□□□□□□□□□rre□ta□ e□te □e□a□□ad□ □de □□□□a□□e□□□□□ u□a □e□a□□a□□□□ □ara□ e□te □□□□□□e a□are□er□ □a d□re□□□□□ □ e□te□□□□□□□ de□ □er□□□□□ □□□a□ de ur□e□□a□

□□□□t□qu□□ □□□te□dr□ □□□ □ □ □□□□□ □ a□ua □□□□e□ada□a□□□□□□□□□□□t□□tura de □d□□ □er□r□□ □a□a□ □□□a□□□ □a□a□ e□t□r□e□□ a□□d□□ □dr□□□□ e□t□r□□ e□□aradra□□□ t□r□quete□ □□□□a □ara a□ua □ □e□□□ □ua□te□ e□ter□□□ad□□□ ter□ □□ etr□ □□□□□□□□ tr□ta□□□a□te□□a□□ □d□□□□□a□a□□□□□□□□□t□□□□□□ □ard□a□□□ de ur□e□□a□□e□da□ □ □er□□□u□□a□de□e□□a□e□□

Actuación en caso de Accidente

1.5. Documentación de Obra

Estudio de Seguridad y Salud

Plan de Seguridad y Salud

□□ □u□ □□□□e□t□ de □a □e□ □11□□□ □ □a □e□ □□□□□□□□e□□□□trat□□ta □re□er□ □ a□□□ar□ □□□ □ed□□□ □ater□a□e□ □ □u□a□□□ □e□e□ar□□□ □ara □e□ar a □a□□ □a a□t□□dad □re□e□t□a e□ □a □□ra□□ a□□□ar□ □□□ re□ur□□□ □re□e□t□□□□ que □a□ de te□er □re□e□□a e□ e□□e□tr□ de tra□a□□□que □a□ de □□□tr□ar □a □□rre□ta a□□□a□□□□ de □□□ □ □t□d□□ de tra□a□□ □ □a a□□□a□□□□ de □a a□t□□dad □re□e□t□a□□a□ □er□□□a□ a□□□□ada□ □□r e□□□□□trat□□ta □ara □u□ □□r □a □□tada □u□□□□□ □re□e□t□a□□a□ de □er□a□e□er e□ e□□e□tr□ de tra□a□□□□er □u□□□e□te□e□ □□□□er□□te□er □a□a□dad □ e□□er□e□□a □u□□□e□te □ □□□□tar □□□ □□r□a□□□ □re□e□t□a □d□□□□□er de □□□ □ed□□□ □ aut□r□dad □e□e□ar□ □ara e□er□er □a □re□e□□□□□ □□te □er□□□a□ □□□□ar□ e□ □u□ □□□□e□t□ de □a□ □ed□da□ □□□u□da□ e□ e□□□□□□□□ □□□ □r□□ar□ □a e□□a□□a de □a□ □ □□□ a□□A□□□ □□□ □ □a□□□tar□ □□r e□□r□t□ a□□□□rd□□ad□r de □e□ur□dad □ □a□ud e□ □a □□ra □□□a□ que e□□e□□□que□ □□□□ □re □a□e□d□□ de e□ta□ □er□□□a□□a□□□□□ □ deta□e de □a □□r□a□□□ e□ □ater□a □re□e□t□a de □□□ □ □□□ □□ □□□□a□ de□er□ □er a□r□□ad□□a□te□ de□□□□□□ de □a □□ra□□□r e□□□□rd□□ad□r e□ □ater□a de □e□ur□dad □ □a□ud dura□te □a e□e□u□□□ de □a □□ra □ □□r □a d□re□□□□ □a□u□tat□a e□ □a□□ de que □□ □a□a □□□rd□□ad□r□ □□ a□ □□ra□ □□□ de □a□ Ad□ □□□tra□□□e□ □□□□□□a□□de□er□a□r□□ar□□ a Ad□ □□□tra□□□ □□□□□□a□ Qu□e□e□ □□ter□e□□a□ e□ □a e□e□u□□□ de □a □□ra□a□□□□ □ a□ □er□□□a□u □r□a□□□ □□□ re□□□□□a□□□dade□ e□ □ater□a de □re□e□□□□ e□ □a□ e□ □re□a□ □□ter□□□e□te□ e□ □a □ □□□a □ □□□ re□re□e□ta□te□ de □□□ tra□a□ad□re□ □□dr□□ □re□e□tar□ □□r e□□r□t□ □ de □□r□a ra□□□ada□ □a□ □u□ere□□□a□ □ a□ter□at□a□ que e□t□□ e□ □□□rtu□a□□ A ta□ e□e□t□□ e□ □a□ de □e□ur□dad □ □a□ud e□tar□ e□ □a □□ra a d□□□□□□□□□ □er□a□e□te de □□□ □ □□□ □□□ de □a d□re□□□□ □a□u□tat□a□

Acta de Aprobación del Plan

□□□a□ de □e□ur□dad □ □a□ud e□a□□rad□ □□r e□□□□trat□□ta de□er□ □er a□r□□ad□ □□r e□□□□rd□□ad□r e□ □ater□a de □e□ur□dad □ □a□ud dura□te □a e□e□u□□□ de □a □□ra□ □□r □a d□re□□□□ □a□u□tat□a □□□□ e□□t□era □□te □ □□r □a Ad□ □□□tra□□□ e□ e□□a□□

de □ra□ □□□□ma□□qu□e□ de□er□ e□ t□r u□ a□ta de a□r□□a□□□ □□□ □ d□□u□e□t□ a□red□tat□□□ de d□□□a □□era□□□□ □□ad□ □□r e□□ □e□□□ □r□e□□□a□□□rre□□□□d□e□te□

Aviso Previo

□□□r□□ □t□r de□er□ e□e□tuar u□ a□□□□ a □a aut□r□dad □a□□ra□□□□ □ete□te a□te□ de□ □□□□ □e□□□ de □□□tra□a□□□□

□□a□□□□ □□□te□dr□ □a □e□□a□d□re□□□□□ de □a □□ra□□r□□ □t□r□□r□□e□t□□ta□t□□□ de □□ra□□□□□rd□□ad□r de □e□ur□dad □ □a□ud□□e□□a de □□□□□□□dura□□□□ □re□□□ta□□□□er□ □ □□□□ □ de tra□a□ad□re□ e□ □□ra□□□□er□ □re□□□t□ □dat□□ de □de□t□□□a□□□□ de □□□ □□□trat□□ta□□□u□□□□trat□□ta□ □ aut□□□□ □□□□□a□□□□ de□er□ e□□□□er□e e□ □a □□ra de □□r□a □□□□□□e□a□tua□□□□d□□e e□ e□□a□□ de que □e □□□□r□□re□ a □a □□ra u□ □□□rd□□ad□r de □e□ur□dad □ □a□ud □ □□□trat□□ta□ □□ □de□t□□□ad□□ e□ e□a□□□ □□□□a□□ e□te re□ □tid□ a □a aut□r□dad □a□□ra□□

Comunicación de Apertura de Centro de Trabajo

A□□□□□□□ de □a □□ra□e□□□□trat□□ta de□er□ □re□e□tar □a □□□ u□□a□□□□ de a□ertura a □a aut□r□dad □a□□ra□□te□□e□d□ □□ d□a□ de □a□□ □ara □a□er□□□

□a □□□ u□□a□□□□ de□er□ □□□te□er □□□dat□□ de □a e□ □re□a□de□□e□tr□ de tra□a□□ □ de □r□du□□□□□ □□□ a□□ a□e□a□ e□t□ de□□e□tr□ de tra□a□□□De□er□ □□□u□r ade□ □□□ e□□a□ de □e□ur□dad □ □a□ud□

Libro de Incidencias

□□ □ada □e□tr□ de tra□a□□ e□□□tr□ □□□□ □□e□ de □□□tr□□□ □e□u□□ e□t□ de□□a□ de □e□ur□dad □ □a□ud u□ □□r□ de □□de□□a□ que □□□□tar□ de □□a□ □□r du□□□ad□□ □a□□□tad□ a□e□e□t□□

□er□ □a□□□tad□ □□r e□□ □e□□□ □r□e□□□□a□que □□□e e□A□ta de A□r□□a□□□□ de□□a□ u □r□a□□ equ□□a□e□te □ua□d□ □e trate de □□ra□de □a□Ad□ □□□tra□□□□e□ □□□□□□a□□

De[illegible]er[illegible] [illegible]a[illegible]te[illegible]er[illegible]e [illegible]e[illegible] [illegible]re e[illegible] [illegible]a [illegible]ra e[illegible] [illegible]der de[illegible]rd[illegible]ad[illegible]r de [illegible]e[illegible]ur[illegible]dad [illegible] [illegible]a[illegible]ud dura[illegible]te [illegible]a e[illegible]e[illegible]u[illegible] [illegible]e[illegible] [illegible]u de[illegible]e[illegible]t[illegible]e[illegible] [illegible]der de [illegible]a d[illegible]re[illegible] [illegible]a[illegible]u[illegible]tat[illegible]a A d[illegible] [illegible]r[illegible] te[illegible]dr[illegible] a[illegible]e[illegible] [illegible]a d[illegible]re[illegible] [illegible]a[illegible]u[illegible]tat[illegible]a de [illegible]a [illegible]ra[illegible] [illegible]trat[illegible]ta [illegible] [illegible]u[illegible]trat[illegible]ta [illegible] [illegible] tra[illegible]a[illegible]ad[illegible]re[illegible] aut[illegible] [illegible]a[illegible] [illegible] [illegible]a[illegible] [illegible]er[illegible]a[illegible] u [illegible]r[illegible]a[illegible] [illegible] re[illegible]a[illegible]dade[illegible] e[illegible] [illegible]ater[illegible]a de [illegible]re[illegible]e[illegible] e[illegible] [illegible]a[illegible] e[illegible] [illegible]re[illegible]a[illegible] [illegible]ter[illegible]e[illegible]te[illegible] e[illegible] [illegible]a [illegible]ra[illegible] re[illegible]re[illegible]e[illegible]ta[illegible]te[illegible] de [illegible] tra[illegible]a[illegible]ad[illegible]re[illegible] [illegible] [illegible] t[illegible] de [illegible] [illegible]r[illegible]a[illegible] e[illegible]e[illegible]a[illegible]ad[illegible] e[illegible] [illegible]ater[illegible]a de [illegible]e[illegible]ur[illegible]dad [illegible] [illegible]a[illegible]ud e[illegible] e[illegible] tra[illegible]a[illegible] de [illegible]a[illegible] Ad[illegible] [illegible]tra[illegible]e[illegible] [illegible]a[illegible] [illegible] [illegible]ete[illegible]te[illegible] qu[illegible]e[illegible]e[illegible] [illegible]dr[illegible] [illegible]a[illegible]er a[illegible]ta[illegible]e[illegible] e[illegible] e[illegible] [illegible] [illegible]

[illegible]e[illegible]tuada u[illegible]a a[illegible]ta[illegible] e[illegible] e[illegible]r[illegible] de [illegible]de[illegible]a[illegible]e[illegible]rd[illegible]ad[illegible]r e[illegible] [illegible]ater[illegible]a de [illegible]e[illegible]ur[illegible]dad [illegible] [illegible]a[illegible]ud dura[illegible]te [illegible]a e[illegible]e[illegible]u[illegible] de [illegible]a [illegible]ra [illegible]ua[illegible]d[illegible] [illegible] [illegible]ea [illegible]e[illegible]e[illegible]ar[illegible]a [illegible]a de[illegible]a[illegible] de [illegible]rd[illegible]ad[illegible]r[illegible] [illegible]a d[illegible]re[illegible] [illegible]a[illegible]u[illegible]tat[illegible]a[illegible] de[illegible]er[illegible] [illegible]t[illegible]ar[illegible]a a[illegible] [illegible]trat[illegible]ta a[illegible]e[illegible]tad[illegible] [illegible]a [illegible] re[illegible]re[illegible]e[illegible]ta[illegible]te[illegible] de [illegible] tra[illegible]a[illegible]ad[illegible]re[illegible] de [illegible]te[illegible] e[illegible]a[illegible] de que [illegible]a a[illegible]ta[illegible] [illegible]e re[illegible]era a [illegible]ua[illegible]qu[illegible]er [illegible]u[illegible] [illegible] [illegible]e[illegible]t[illegible] de [illegible]a[illegible] ad[illegible]erte[illegible]a[illegible] u [illegible]er[illegible]a[illegible]e[illegible] [illegible]re[illegible]a[illegible] e[illegible]te a[illegible]tada[illegible] e[illegible] d[illegible] [illegible]r[illegible] [illegible]r [illegible]a[illegible] [illegible]er[illegible]a[illegible] [illegible]a[illegible]u[illegible]tada[illegible] [illegible]ara e[illegible]a[illegible] [illegible] e[illegible] e[illegible]u[illegible]ue[illegible]t[illegible] a que [illegible]e re[illegible]ere e[illegible]art[illegible]u[illegible] [illegible]u[illegible]e[illegible]te[illegible]de[illegible]er[illegible] re[illegible] [illegible]tr[illegible]e u[illegible]a [illegible]a a [illegible]a [illegible]e[illegible] de Tra[illegible]a[illegible] [illegible] [illegible]e[illegible]ur[illegible]dad [illegible]a[illegible]e[illegible] e[illegible]a[illegible] de [illegible]e[illegible]t[illegible]uatr[illegible] [illegible]ra[illegible] t[illegible]d[illegible] [illegible]a[illegible]de[illegible]er[illegible] e[illegible]e[illegible]ar[illegible]e [illegible]a a[illegible]ta[illegible] e[illegible]e[illegible]tuada [illegible]u[illegible]e u[illegible]a re[illegible]era[illegible] de u[illegible]a ad[illegible]erte[illegible]a u [illegible]er[illegible]a[illegible] a[illegible]ter[illegible]r [illegible] [illegible]r e[illegible] [illegible]trar[illegible]e trata de u[illegible]a [illegible]ue[illegible]a [illegible]er[illegible]a[illegible]

Libro de Órdenes

[illegible] t[illegible]da [illegible]ra de ed[illegible]a[illegible]er[illegible] [illegible]at[illegible]r[illegible] e[illegible]r[illegible] de [illegible]rde[illegible]e[illegible] [illegible] A[illegible]te[illegible]a[illegible]e[illegible] e[illegible]que [illegible]a d[illegible]re[illegible] [illegible]a[illegible]u[illegible]tat[illegible]a re[illegible]e[illegible]ar[illegible] [illegible]a[illegible] [illegible]de[illegible]a[illegible]rde[illegible]e[illegible] [illegible]a[illegible]te[illegible]a[illegible] que [illegible]e [illegible]r[illegible]du[illegible]a[illegible] e[illegible] e[illegible]de[illegible]arr[illegible] de [illegible]a [illegible]ra[illegible]

[illegible]a[illegible]a[illegible]ta[illegible]e[illegible]a[illegible]e[illegible]ue[illegible]ta[illegible]t[illegible]e[illegible]e[illegible] ra[illegible] de [illegible]rde[illegible]e[illegible] [illegible] [illegible]e[illegible]tar[illegible] [illegible]e[illegible]e[illegible]ar[illegible] de e[illegible]e[illegible]u[illegible] de [illegible]ra [illegible]e[illegible] [illegible]e[illegible]ue[illegible]a[illegible]er[illegible] re[illegible]etada[illegible] [illegible]r e[illegible]trat[illegible]ta de [illegible]a [illegible]ra[illegible]

Libro de Visitas

□□□□r□ de □□□ta□ de□er□ e□tar e□ □□ra a d□□□□□□□□□ □er□a□e□te de □a □□□e□□□□ de Tra□a□□ □□e□ur□dad □□□a□□

□□□r□□er □□r□ □□ □a□□□tar□ e□□e□e de □a □□□□e□□□□ de □a □r□□□□□a e□ que □e e□□ue□tre □a □□ra□ □ara □a□□□tar e□ □e□u□d□ □ □□□ □□□u□e□te□□ □er□ □e□e□ar□□ □re□e□tar e□a□ter□□r□□□ □a□□ de □□rd□da □ de□tru□□□□□□e□re□re□e□ta□te □e□a□de □a e□ □re□a de□er□ u□t□□□ar □□r e□□rt□ □□□ □ □t□□□□ □ □a□ □rue□a□□ □□a □e□ a□□tad□ u□ □□r□□ □e □□□□er□ar□ dura□te □ a□□□□ □□□tad□□ de□de □a □t□□a d□□□e□□a□

□□ □ada □□□ta □ □□□□ □r□□a□□□□□e□□□□□e□t□r e□te□der□ u□a d□□□e□□a e□ □a que a□are□er□ □a de□t□□□a□□□□ de□□u□□□□□ar□□□a□ □ara□ter□t□□a□e □□□de□□a□ de □□□ e□a□ □ad□□□□□□ dat□□ □ □a□□□□ □ara □a □u□□a□a□□□□ de de□□□e□□a□□Ade□ □□ de □a d□□□e□□a□e□□□□e□t□r de□er□ □□□r□ar a □□□De□e□ad□□de □re□e□□□□□□

Libro de Subcontratación

□□ t□da □□ra □□□u□da e□ e□ □□ □t□ de a□□□a□□□□ de □a □e□ □□□□□□□□□ □ada □□□trat□□ta de□er□ d□□□□□□er de u□ □□□r□ de □u□□□□trata□□□□□□□ d□□□□ □□r□□que de□er□ □er□a□e□er e□ t□d□ □ □□□e□t□ e□ □a □□ra□□e de□er□□ re□e□ar□□□r □rde□ □r□□□□□□□□□ de□de e□ □□□□e□□□ de □□□ tra□a□□□□ t□da□ □ □ada u□a de □a□ □u□□□□trata□□□□e□ rea□□ada□ e□ u□a deter□□□ada □□ra □□□ e□ □re□a□ □u□□□□trat□□ta□ □tra□a□ad□re□ aut□□□□ □□□□u □□□e□de □u□□□□trata□□□□ □e□ □re□a □□□ te□te□e□□□□et□ de □u □□□trat□□a de□t□□a□□□□ de □a □er□□□a que e□er□e □a□ □a□utade□ de □r□a□□a□□□□ □ dre□□□□□ de □ada □u□□□□trat□□ta □□e□ □u □a□□□de □□□ re□re□e□ta□te□ □e□a□e□ de □□□tra□a□ad□re□ de □a □ □□□ a□□a□ re□□e□t□a□ □e□□a□ de e□tre□a de □a □arte de□□a□ de □e□ur□dad □ □a□d que a□e□te a □ada e□ □re□a □u□□□□trat□□ta □tra□a□ad□r aut□□□□ □□a□□□□□ □ □a□ □□□tru□□□□□e□ e□a□□rada□ □□r

e□□□rd□ad□r de □e□ur□dad □ □a□ud □ara □ar□ar □a d□□□□□a □ de□arr□□□ de□ □r□□ed□□ e□t□ de □□□rd□a□□□ e□ta□e□d□□ □ a□ a□□ta□□□e□ e□e□tuada□ □□r □a d□re□□□□ a□u□tat□a □□□re □u a□r□□a□□□ de □ada □u□□□□trata□□□ e□□e□□□□a□ A□□□r□ de □u□□□□trata□□□ te□dr□□ a□e□□ e□r□□ □t□r□a d□re□□□□ a□u□tat□a□e□ □□□rd□ad□r de □e□ur□dad □ □a□ud e□ □a□e de e□e□u□□□ de □a □□ra□□a□ e□ □re□a□ □ tra□a□ad□re□ aut□□□□ □□ □□ter□□□e□te□ e□ □a □□ra□□□ t□□□□□□□ de □re□e□□□□□□□ de□e□ad□□ de □re□e□□□□□ □a aut□r□dad □a□□ra□ □ □□□ re□re□e□ta□te□ de □□□ tra□a□ad□re□ de □a□ d□□ere□te□ e□ □re□a□ que □□ter□e□□a□ e□ □a e□e□u□□□ de □a □□ra□

□□□□□te□d□ de d□□□□ □□r□ □e □a□te□dr□ a□□rde □□ e□□e□□□□ad□ e□ □a □r□□a □e□ □□□□□□□ re□u□ad□ra de □a □u□□□□trata□□□ e□ e□□e□t□r de □a □□□□tru□□□□ □□□ □e□ e□Rea□De□ret□ 11□□□□□□□ que □a de□arr□□□a□

2. Condiciones Técnicas

□□□trat□□ta e□ □a □er□□□a □□□□a □ □ur□d□a que a□u□e □□□tra□tua□□e□te a□te e□ □r□□ □t□r□□□□ □ed□□□ □u□a□□□ □ □ater□a□e□□□r□□□□□ □a□e□□□□e□□□□ □r□□ □□□ de e□e□utar □a t□□ta□dad □ □arte de □a □□ra□ □□□□ □u□e□□□□ a□□r□□e□t□ □a□□□□trat□□ □u□□□□trat□□ta e□ □a □er□□□a □□□□a □ □ur□d□a que a□u□e □□□tra□tua□□e□te a□te e□ □□□trat□□ta□e□ □re□ar□□ □r□□□□a□□e□□□□ □r□□ □□□ de rea□□ar deter□□□ada□ □arte□ □ □□□ta□a□□□e□ de □a □□ra□□□□ □u□e□□□□ a□□r□□e□t□ □□r e□que □e r□□e □u e□e□u□□□□ □ua□d□ e□ □r□□ □t□r □□□trate d□re□ta□e□te tra□a□ad□re□ aut□□□□ □□ □ara □a rea□□a□□□ de □a □□ra □ de deter□□□ad□□ tra□a□□□ de □a □ □□□ a□ te□dr□ □a □□□□□dera□□□ de □□□trat□□ta e□□e□t□ e□ □□□ □a□□□e□t□u□ad□□e□ e□RD 1□□□□□□□ □□□ re□□□□□a□□dade□ de□□ □□trat□□ta□ □ □u□□□□trat□□ta□□

- □a e□tre□a a□□ □□rd□ad□r de □e□ur□dad □ □a□ud e□ □a □□ra de d□□u□e□ta□□□ □ara □ □u□□□e□te e□ que □e deter□□e□a e□tru□tura □r□a□□at□a de □a e□ □re□a□ □a□ re□□□□□a□□dade□□ □a□ □u□□□□e□□ □a□ □r□□t□a□□ □□□ □r□□ed□□e□t□□□ □□□ □r□□e□□□ □ □□□ re□ur□□□ de □□□ que □e d□□□□□e □ara □a rea□□a□□□ de □a a□□□□□

- Redactar un plan de seguridad y salud en el que se incluyan las medidas preventivas que se deriven de la evaluación de riesgos y de la planificación de la actividad preventiva que deberán adoptarse en el trabajo de que se trate, incluyendo las medidas preventivas y, en su caso, los equipos de protección individual que deban utilizar los trabajadores, así como las medidas de protección y prevención que deban adoptarse cuando se realicen operaciones que reglamentariamente sean consideradas como peligrosas o con riesgos especiales.
- Asumir las obligaciones de la empresa contratista en materia de prevención de riesgos laborales.
- Cumplir y hacer cumplir a su personal lo establecido en el plan de seguridad y salud.
- Cumplir la normativa en materia de prevención de riesgos laborales.
- Informar y formar adecuadamente a los trabajadores en materia de seguridad y salud en la obra, teniendo en cuenta las características de las actividades que deban desarrollar, las medidas de adaptación que deban adoptarse en relación a su seguridad y salud en la obra.
- Informar por escrito acerca de los riesgos y las medidas preventivas que deben aplicarse en la obra a los trabajadores de las empresas subcontratistas en el momento previo al inicio de sus actividades en la obra.
- Atender las indicaciones y cumplir las instrucciones del coordinador en materia de seguridad y salud durante la ejecución de la obra y, en particular, cuando tengan que tomarse decisiones a que se refiere el artículo 7 del Real Decreto 1627/1997.
- Cooperar con el coordinador en materia de seguridad y salud durante la ejecución de la obra.
- Informar inmediatamente al coordinador en materia de seguridad y salud durante la ejecución de la obra acerca de cualquier situación que entrañe un riesgo grave y determinante para la seguridad y la salud de los trabajadores.
- Permitir que los trabajadores autónomos o las empresas contratistas subcontratadas por ellos puedan disponer de los medios de coordinación y de los servicios comunes establecidos por el empresario principal, en función de la actividad o de la obra.
- Designar un recurso preventivo cuando sea necesario, de acuerdo con lo establecido en el artículo 32 bis de la Ley de Prevención de Riesgos Laborales y en el artículo 22 bis del Reglamento de los Servicios de Prevención, para comprobar la aplicación de la actividad preventiva incluida en el plan de seguridad y salud y la eficacia de las medidas preventivas, así como para comprobar que aquellas actividades que se desarrollan en el lugar de trabajo cuentan con la cobertura preventiva prevista.

2.1. Medios de Protección Colectivas

□□□ □ed□□□de □r□te□□□□ □□e□t□a □□ □er□□ u□r□e□□□ e□ □□□ □□□ □□□□e □□□□ar□□ a□te□ de □□□ e□□ar e□tra□a□ e□ e□que □e requ□era□□□ □e□□□ □□ □d□□ad□ e□ e□ □ā□ de □e□ur□dad □ □a□d□ □□□u□era que □a□er a□□□□ □a□ □□□ re□□e□t□ a □□ □d□□ad□ e□ e□□ā□□□re□ā□ e□te de□er□ a□r□□ar□ e□□ □□rd□□ad□r de □e□ur□dad □ □a□d□

□□□ □ed□□□de □r□te□□□□ □er□□ de□e□□ad□□ □re□ue□t□□ a□□□a□de□□er□□d□de □u □da □t□□□ua□d□ e□t□□ deter□□rad□□□□a□a□ □u□r□d□ u□trat□ □□□te □ □u □□□□ura □ t□□era□□a□ □ea□ □a□□re□que □ā□ad□ t□da□ □□r e□a□r□a□te□

□□□ a□te□□□ e□t□ □er□ □□□□ad□de □□r□a □er□□a□e□ □e□era□de □□r□a □e□a□a□□ □□r e□De□ē□ad□de □re□e□□□□□

Vallados

□uede□ □er de □r□te□□□□□□□erra□ē□t□ □de □e□a□□a□□□□

□□ □a□ad□ de □r□te□□□□ □er□ de tu□□□ □et□□□□□□ □□ad□ a□ □ue□□ □ed□a□te □□te□a□re□□te□te□que e□te□ □u de□□ā□a□ē□t□□Te□dr□ u□a a□tura □ □□□□a de □□ □□ □□□e□te t□□□ de □a□ā e□ ut□□□ad□ □ara e□tar □a□da□ a d□t□□t□ □□□e□□e □□□□□ar□ □□□ de□ar e□□a□□□ □□□ □errar□

□□□a□ad□ de □e□a□□a□□□□ □er□ de □□□re□ □□□□□□□e □□□□□a a□□□ada□Te□dr□ u□a a□tura de 1□1□ □ □□ u□a □□□□tud de □□□ □ □□□□ □ □□ de □□□ □ □□e□□□ □ea de □e□ □et□□□□□□art□u□ada □ □e□a□e□

□□□ □a□ad□□ de □erra□ē□t□ □er□□ de □ □ □de a□tura □ □errar□□ □□r □□□ □et□ e□ re□□□t□ a □r□te□er □re□e□d□ □uerta□ □eat□□a□ē□ □ de □e□□u□□□ e□ □□□ u□are□ de □a□□□□er□□ □et□□□□□□ □ de □adera de □a□era que □□ □er□ta□ □u □□□□□r□tura □ deter□□r□ □ē□d□ t□ta□ e□te □ua□ad□□ □ua□d□ □□r □u □er□a□a a □□□ta□□□ □ueda□ □re□er□e □r□□e□□□□ de □art□u□a□□ □ater□a□ē□□

Redes de Seguridad

rede de t r a rte t r a e ar a d ta a a de e rde er r e a ar a r ad ed a te rqu a d ta ada e tre

a rede e u a te dr u a a ura u e te ara re er a t d tra a ad r e u de a a tura de a da a a a de a u er e de tra a e a r de a red te dr u a a ura a de a a tura a de a da er de

a rede a e de r ad e ar ed a te a de 1 d etr de

a rede e t a r ta e ada a a a de tra a e ar a are a a rrea er re de a er a de r a que a a tura a de a da ea de

a rede ert a e ada e e er etr de r ad e atar ed a te uerda a a u rqu a ad e a r ad ed a te r

a rede er de ter a da r e ra te t e re te te a ra u a a u edad a a te eratura a a a te dr u ta a de 1 de e ea ara a a da de er a de et

rte re tr e a t de 1 a d de de de a tura quedar ad de r a que re u ra e t u tar

a rede te dr u a re te a de 1 a a t de u re a

a rede e ar de r a que e erar e ee et tuad u t a e a

ua qu er a e a rede u r e ta e d e a r a eur ea 1 1 ara e e ta ar rede que d a de ar ad e de a dad que a red te

a dura dad de a rede er a e ta e da r e a r a te e u tru e de u e a e e ear rede que re a

requ[illegible]t[illegible] d[illegible]ue[illegible]t[illegible] e[illegible] d[illegible]a[illegible] [illegible]tru[illegible]e[illegible]

Mallazos y Tableros

[illegible] a[illegible]a[illegible] [illegible] ta[illegible]er[illegible] [illegible]ta[illegible]ad[illegible] [illegible]ara e[illegible]tar [illegible]a [illegible]a[illegible]da de [illegible]er[illegible]a[illegible] [illegible] [illegible]ater[illegible]a[illegible]e[illegible] [illegible]r [illegible]ue[illegible] de[illegible]ed[illegible] te[illegible]dr[illegible] re[illegible]te[illegible]a [illegible]u[illegible]e[illegible]te [illegible] [illegible]e [illegible]ar[illegible] [illegible]rre[illegible]ta[illegible] e[illegible]te a[illegible]ad[illegible] de [illegible] a[illegible]era que [illegible] [illegible]ueda[illegible] [illegible] [illegible]er[illegible]e de [illegible] a[illegible]era a[illegible]de[illegible]ta[illegible]

[illegible] a[illegible]a[illegible] [illegible]er[illegible] e[illegible]e[illegible]tr[illegible]dad[illegible] de a[illegible]ta re[illegible]te[illegible]a[illegible]te[illegible]dr[illegible] u[illegible]a re[illegible]te[illegible]a [illegible] a[illegible]r de 1[illegible] [illegible] [illegible] [illegible]u[illegible] [illegible]r[illegible] [illegible]a [illegible] [illegible]rre[illegible]d[illegible]e[illegible]te[illegible]

[illegible] ta[illegible]er[illegible] [illegible]er[illegible] [illegible] [illegible]eta[illegible] e[illegible]te [illegible]ua[illegible]ad[illegible] de u[illegible] [illegible]r[illegible]r [illegible] [illegible] de [illegible] [illegible] [illegible] [illegible]e e[illegible]trar[illegible] e[illegible] ade[illegible]uada[illegible] [illegible]d[illegible]e[illegible] de [illegible]er[illegible]a[illegible]T[illegible]d[illegible] [illegible] ta[illegible]er[illegible] [illegible]a[illegible] de quedar [illegible]a[illegible]ad[illegible] a[illegible]r[illegible]ad[illegible]

Barandillas

[illegible]u[illegible]r[illegible] t[illegible]d[illegible] e[illegible]er[illegible] etr[illegible] de[illegible]ue[illegible] a [illegible]r[illegible]te[illegible]er de [illegible]r[illegible] a que [illegible] quede[illegible] [illegible]ue[illegible] Te[illegible]dr[illegible] u[illegible]a re[illegible]te[illegible]a [illegible] [illegible]a de 1[illegible] [illegible] [illegible]u[illegible]a a[illegible]tura [illegible] [illegible]a de [illegible] [illegible] [illegible] [illegible]e[illegible]ar[illegible] [illegible]t[illegible] [illegible]ter[illegible]ed[illegible] [illegible] e[illegible] [illegible]u de[illegible]e[illegible]t[illegible] [illegible]arr[illegible]te[illegible] [illegible]ert[illegible]a[illegible]e[illegible] a d[illegible]ta[illegible]a[illegible] de 1[illegible] [illegible] [illegible]r[illegible]da[illegible] de 1[illegible] [illegible] [illegible]de a[illegible]tura que [illegible] [illegible]da ta[illegible] [illegible] [illegible]a [illegible]a[illegible]da de [illegible]ater[illegible]a[illegible]e[illegible] [illegible] [illegible]re[illegible]e[illegible]tar[illegible] [illegible]a[illegible]t[illegible] [illegible]u[illegible]ta[illegible] [illegible]a[illegible] [illegible]e[illegible]tar[illegible] u[illegible]da [illegible]r[illegible] e[illegible] e[illegible]te a[illegible]ara[illegible] e[illegible]t[illegible] [illegible] a[illegible] [illegible]ue[illegible] de [illegible] a[illegible]era que quede [illegible]ara[illegible]t[illegible]a [illegible]u e[illegible]ta[illegible]dad e[illegible] [illegible]a[illegible] [illegible]d[illegible]e[illegible] a[illegible]te[illegible] [illegible]d[illegible]ada[illegible]

[illegible] e[illegible]e[illegible] e[illegible]t[illegible] de [illegible]adera e[illegible]tar[illegible] e[illegible]uadrad[illegible] [illegible] [illegible] te[illegible]dr[illegible] [illegible]a[illegible] [illegible]ud[illegible] [illegible] [illegible] et[illegible] [illegible] te[illegible]dr[illegible] [illegible]e[illegible]de[illegible]r[illegible] a[illegible]e[illegible] [illegible]e[illegible]a[illegible] [illegible]dada[illegible]

[illegible]a d[illegible]ta[illegible]a [illegible] [illegible]a e[illegible]tre [illegible]e[illegible] [illegible]er[illegible] de [illegible] [illegible] e[illegible] a[illegible]ertura[illegible] [illegible]rr[illegible]da[illegible] [illegible]de [illegible] [illegible] e[illegible] [illegible]ue[illegible]

[illegible] [illegible]a[illegible] [illegible]ata[illegible]r[illegible] a[illegible] de tra[illegible]a[illegible]a [illegible]ara[illegible]d[illegible]a de[illegible]ad[illegible] de[illegible] ur[illegible] te[illegible]dr[illegible] u[illegible]a a[illegible]tura de [illegible] [illegible] [illegible]

Pasarelas

□□□□t□tu□da□ □□r ta□er□□ a□t□de□□□a□te□ de re□□te□□a □u□□e□te que □□dr□□ □er de □adera de □r□□□r □ □□□□ □ de □ □□ □ □ □et□□□a□ de a□er□ □a□a□□ad□ □ a□u□ □□□□□ Te□dr□□ u□a a□□□ura □ □□□□a de □□ □□ □ □ quedar□□ □er□□□ta□e□te a□□ada□a□□□□rte de □a□era que □□ □ueda□ □r□du□r□e □ □□□□ e□t□ □□□□u□tar□□ de □a □a□a□era □de a□u□□ de □u□e□e□ e□t□□□

□ua□d□ d□□a□ □a□are□a□ □e e□□ue□tre a □ □□ de 1 □ □ e□tar□□ □r□te□da□ □atera□□ e□te □ed□a□te □ara□d□□a□□□□ □□t□□ □□ter□ed□□ □r□da□□ □□□ □a□ □ □□□a□ □ara□ter□□t□a□ □□d□□ada□e□e□a□artad□ □ara□d□□a□de e□te □ □□□ □ □□e□□□

Plataformas de Trabajo

Te□dr□□ u□a a□□□ura □ □□□□a de □□ □□ □que □e □□□□e□u□r□ □ed□a□te □ ta□□□e□ de e□□e□□r □ □□□□ □ □ □□ □de □□ □□ de a□□□ura □ □□□ □ □a□□□a□ □et□□□a□de a□er□ □a□a□□ad□ □ a□u□ □□□□ de □□ □□ □□□ □ quedar□□ □ue□□□ □□d□□□□t□u□dade□ e□tre e□□□ □ □er□□ a□t□de□□□a□te□ □ d□□□□□dr□□ de dre□a□e□□a □□□□tud □ □□□□a de □a □ata□□r□a □er□ de □ □ □□□ a d□ta□□□a □ □□□□a e□tre □e□□a□te□ de □ □ □□a d□ta□□□a □ □□□□a e□tre □a □ata□□r□a □e□□ara□e□t□ □ert□a□□er□ de □□ □□ □□□□ a□da□ □□□ de □□rr□queta□te□dr□□ □ue□□□ de e□tre 1□ □ □□ □□ □ □a□ □ata□□r□a□ □□ada□ □e □□□□□ar□□ a tre□□□□□□□ de □□r□a que □□ □a□a □ □□ de u□a □ata□□r□a e□ □a □ert□a□□

Re□□tr□□ □a□ □ar□a□ que te□□a□ que □□□□rtar□□e □u□etar□□ a □a e□tru□tura □ □□□ ta□□□e□ □ □a□□□a□ □□ □□dr□□ □ □□er□e□de□□□ar□e□□a□□u□ar□et□□□a □ata□□r□a □e □r□te□er□ □□□ □ara□d□□a□e□t□d□ □u □er□□etr□□

Protección Eléctrica

□a□ □□ea□de d□tr□u□□□ □e□ar□ u□ □□terru□t□r d□□ere□□□a□e□ □u □a□e□era□□u□a□

□arte□ e□terr□re□ □er□□ de □ater□a□a□□te □ □e a□□ar□□ de □□r□a ade□uada□ □ara □a e□trada de □□□du□t□re□de□er□□ e□tar a□□ada□de □□r□a ade□uada□ □□□ tra□□□□r□ad□re□ □□rt□t□e□ □e a□□ar□□ de □□r□a □□□□e□e□te□□ara □r□te□er de □a□ □arte□ □et□□□a□ a□□e□□□e□□□□□e □□□□a□ e□ e□□ □□□ □ □ad□ □□□ □□r□e□ de□ □r□□ar□□ □ de□ □e□u□dar□□□ □e □□□□□ar□ e□tre e□□□ u□ a□□a□□ e□t□□ □ e□tar□□ □e□arad□□ □□ □ □ □□ □ □ □□e□□□ □ea□ □□□tra□□□□r□ad□re□ □□rt□t□e□ □ □□□□□ T□da□ □a□ t□□a□ de t□erra te□dr□□ u□ re□u□r□□ e□t□ a□ar□□□ □ □erde□T□da□ □a□ □ □qu□a□ □ □erra□ e□ta□que □□ te□□a□ d□□e a□□a□ e□t□□e□tar□□ □□□e□tada□a t□erra□□ e□□r□u□t□ a□que □a□ □□□e□tada□te□dr□ u□ □□terru□t□r d□ere□□a□de □□□□ a□ □er□□□ de □e□□□□□□dad□ □□ terre□□ e□ e□que □e e□□ue□tra □a □□a □e □u□ede□er□de □□r□a re□u□ar□

□□□ □uadr□□ e□□tr□□□□ te□dr□□ d□□□e a□□a□ e□t□□□e u□ar□□ □re□□ae□t□□a□ □ara □a e□trada de □□□du□t□re□□ □□□□ □□dr□□ a□r□□□ e□□e□a□□ta □□□ □erra□ e□ta□ e□□e□a□e□□ a□ ta□a□ □er□□ e□ta□□a□ □ □□ □□dr□□ □a□er□e □er□ra□□□e□ que d□□□ □u□a□ e□a□□a□ e□t□□□e □□□ □r□□ar□ d□ar□a□ e□te e□□ e□a□□□ □ de d□□□ar□ d□ere□□a□□

□a□ □□ea□ e□□tr□a□ a□rea□ e□tar□□ d□□ta□□ada□ de □□□ □□are□ de tra□a□□ □ □ □ □□□ □ □ □□□□ □□

T□d□□ □□□ □a□e□ e□□tr□□□□ e□tar□□ a□□ad□□□ □□ □e □□□□a□ a□ar□ad□re□□ a□ □□□e□□□e□ □e □ar□□ de □□r□a ade□uada□ □□ a□e□t□□d□□e □□□ e□ □a□□e□ □r□□□□□□a□e□□

□□□ □a□e□ □ □ a□□uera□ □e te□der□□ a a□tura□ □ □□□□a□ de □ □ □□ de □ □ □□e□□□ □a□e□ □□r □□□a□ □eat□□a□ □ de □e□□u□□□ □□ □e □e□a□ □□r e□ □ue□□□ □e e□terrar□□ □□□□e□□□te□e□te□

Extintores

□er□□ de □□□□ □□□□a□□te e□ □e□era□□ de □□ □ e□ e□□a□□ de □e □□ta□□ u□t□ a □uadr□□ e□□tr□□□□□e □□□□ar□□ e□ u□are□ de □□□□a□e□□□er□a de □a□ □a□da□ de □□□ □□a□e□□□□re □ara□e□t□□ □ert□a□□□a u□a a□tura □ □□□□a de□□ue□□ de 1□□□ □ □

De er e tar r te d de r a que e ea a e tad r a e a qu a at r a e e a ar e RD 1 e ada tar a d ue t e e Rea De ret 1 1 r e que e a rue a e Re a e t de ta a e de r te tra e d

2.2. Medios de Protección Individual

qu de r te d dua e ar e ar ad r te er de r e rre d e te er u r e e au ar e t a e e ar a er er dr de a u tar e de r a u tar a er t r u a e t a u e te e ar a r e te de ud r ud era er e a ad e r er a ad ert te ara e ar e r u a e er r d uera e e ar e ar d t de re a d r e ar rt e ar ad uede er e eta e te dura te t da u da t a are er e e e a a e e et r at a r a te u trar ut u et r at e e que a are er a tru e de u a te e t re d re de a r a te rad a e de r te a e r que ueda e ar ara ter t a de a e a de re ue t te de u a de da t tr e a que e a et d tar reda tad de r a re e a e e e a e ua er u trad ratu ta e te r e e re ar er ree a ad a t r de u da t ua d e t deter rad a a u r d u trat te e ut ar ara u re t de r a er a e a d ad r e a r a te a ua que e a te e t que u er ar e De e ad de re e e u r a u e te r at a RD 1 1 de de e re d ad r a e 1 1 de de

□□□e□re□ □ □M□de 1□ de □a□□ de 1□□□□ □ □d□□ad□ □ a□ □□ad□ □□r RD 1□□□1□□□ □ □rde□ □□□□□□□□□

RD □□□□1□□□ de □□ de □a□□ e□a□□□a□□□ de a□ e□ □1□1□□□ de □de □□□e□ □re□

Protección Vías Respiratorias

□□□ □□□de □a□re□□rat□r□a□ □uede□ □er □tr□□ de □art□□u□a□□de □a□e□ □ □□t□□□□ equ□□□□ aut□□□□ □□ □ □e□ aut□□□□ □□ de a□re □re□□□□ de a□re □□□ □r□□ d□□ de □r□u t□ a□ert□ □ de □r□u t□ □errad□□D□□□□dr□□ de □ar□ad□ □□□□

□□□tar□□ □□ □ □□□□□ □ □□□□□e e□□a□□□ □□ua□□ a □□□□□ de□u□uar□□ □ □□ □e e□ □a□ar□□□

□a u□□□□ a □a □ara de□u□uar□□ □er□ □er□ □t□a au□que e□t□ □□□eda □ □ue□a □a □a□e□a□□□□ □□ta□e de □□□ e□e□ e□t□□ ree□ □□a□a□e□ □er□ □□□□□□□ e□tar□ d□□e□ad□ de □□r□a que □□ □e □ueda□ □□□□□ar de □a□era □□□□rre□ta□

□□tar□□ □□□□t□tu□d□□ de □ater□a□e□ □□ □□□□a□a□e□□ade□uad□□ □ara e□a□ □□e□te e□ e□que □a□a□ a □er ut□□□ad□□□ □er□□ re□□□te□te□ a e□□uer□□□ □e□□□□□□□□a □a re□□□ra□□□□a □a te□ □eratura□□e□□a□e□ □□□tra □a □tra□□□ □ □a □□□tru□□□□□

□□ □□□ □□tr□□ □ □t□□□e□□□tr□ □□□tra □art□□u□a□ quedar□ e□ e□□ad□ de e□trada de□ □□tr□ de □a□□

□□ □□□ equ□□□□ aut□□□□ □□ □ □e□ aut□□□□ □□□□a □ a□□uera □er□ re□□□te□te a□ a□□a□ta□ e□t□ □ a□e□tra□□u□a□ e□t□□ □□□□u□ de□a□re □□ □□dr□ □er a□a□ad□ de □□r□a □□□□u□tar□a□ □□□□□e□□ □□□□ □ de ru□d□ □er□ t□d□ de□tr□ de□□a□u□ □er□ de □□d□ □A□□□a □a□□uera de a□re □re□□□ □□ □e □□dr□ □□□e□tar a□tu□□ de re□□□ra□□□□ □a□ada□tad□r □a□a□□

□u□ □□r□□□ □u□ □□r□at□a□ □□rre□□□□□d□e□te□□□□ 1□□□1□□□1□□1□□□1□□□1□□□1□□□ 1□1□1□□□1□□□1□□□1□□1□1□□□□□1□□□1□□1□□□1□1□□□□□1□□□□□1□□□1□□□ □□□□ □□□□ □□1□□□1□□□□□□□□□□□□□□

Gafas y Pantallas de Protección contra Partículas

□t□□ □□□□uede□ □er □a□ā□de □ □□tura u□□er□a□□ □te□ra□□□ □a□ta□a□ā□a□e□□ D□□□□□dr□□ de □ar□ad□ □□□□□ a □ □□tura □e□ar□□ □ar□ada ā□de□t□□a□□□□ de□ ā□r□□a□te□e□□□□er□ 1□□ □□rre□□□□d□e□te a ā □□□e□□□ □□□□ de re□□te□□ā a □□ □a□t□□ de □art□□u□ā□a □ra□ □e□□□dad□□ e□□a□ □□ de u□□□□□ e□□□u□ar □e□ar□□ □ar□ada ā □a□e de □r□te□□□□□□ā □de□t□□a□□□□ de□ā□r□□a□te□ā □a□e □□t□a□□ □□□ □□□ □□□□□ de re□□te□□ā □e□□□□□a□e□de □□ ad□ere□□□a de □eta□e□ u□d□d□□ □ re□□te□□ā a ā □e□etra□□□□ de □□□d□□ □a□e□te□□e□de re□□te□□ā a□deter□□r□ □u□er□□□a□□□r □art□□u□ā□ □□a□ □ e□de re□□te□□ā a□e□ □a□a□ e□t□□□u□ □□r□□ ā □□r□a □□ 1□□□

Pantalla Soldadura

D□□□□□dr□□ de □ar□ad□ □□□□□ a □ □□tura □e□ar□□ □ar□ada ā□de□t□□a□□□□ de□ ā□r□□a□te□e□□□□er□ 1□□ □□rre□□□□d□e□te a ā □□□e□□□ □□□□ de re□□te□□ā a □□ □a□t□□ de □art□□u□ā□a □ra□ □e□□□dad□□ e□□a□ □□ de u□□□□□ e□□□u□ar □e□ar□□ □ar□ada ā □a□e de □r□te□□□□□□ e□ □□□□er□ de e□□a□a□ ā □de□t□□a□□□□ de□ ā□r□□a□te□ ā □a□e □□t□a□ □ □□□ □□□ □□□□□ re□□te□□ā □e□□□□□a□ e□ de □□ ad□ere□□□a de □eta□e□ u□d□d□□ □ re□□te□□ā a ā □e□etra□□□□ de □□□d□□ □a□e□te□□e□de re□□te□□ā a□deter□□r□ □u□er□□□a□□□r □art□□u□ā□ □□a□ □ e□de re□□te□□ā a□e□ □a□a□ e□t□□ □u□ □□r□□ ā□□□r□a □□ 1□□□1□□ □1□□□

Protecciones Auditivas

□uede□ □er ta□□□e□□□re□era□□□a□□□ a□tr□ru□d□□□re□era□ a□□□□ada□ a □a□□□□ de □r□te□□□□□ □ara ā □du□tr□a □t□□□□e□□e□a□e□□D□□□□□dr□□ de □ar□ad□ □□□□ □□□□ ta□□□e□ □e □□tr□du□e□ e□ e□ □a□a□ e□ter□□ de□ □□d□□ □uede□ □er □re□ □□dead□□□ □ □□dea□e□ □□r e□ u□uar□□ □ □er□□□a□□□ad□□□ de□e□□a□e□ □ reut□□□a□e□□□□dr□□ retr□rar□e □□□□□ e□te□□ □□ □r□du□r□□ □rr□ta□□□e□ □□a□er□ā□□

e e e tu e a are er ar ada a de t a de a r a te e er de a r a 1 e de tru e de a u e de e a e reut a e

a re era u re e a e aud t e t u da r u ar tar t tu da r ater a e que a e e ua e que r du a rr ta e a er a u e e e t er red dead e a a ad u er a er te dr ar ta a re a de e e e t e ar e e dad de erra e ta er re u a e re te te a deter r e a de a da re te te a u a a a e e ar ar ada a de t a de a r a te e de a d a e de re ta e er rre d e te a a r a 1 1

r te t re reut a e e ar er d a e te e a te dr e ue e tad u r a r a 1

Casco de Seguridad

t r ad r u ar a u ar de er a r er a t er re te te a a er ra a a a a u t de a a e de ar que a de e ar er re te te a tra D dr de ar ad

a de que e e a a u ta adr e a e derar u de d ere te De er te er a d e e a e da d ta a ert a e ter a d ta a ert a ter a e a re ert a ter r e a re r ta a tura de ut a e ea ara a ad e a a e a D a ura de ar que 1 t e e e t a de e tre 1

e ar ar ad e er de a r a a de t a de a r a te e a tr e tre de a r a e de a ta a u r a r a 1

Ropa de Trabajo

R□□a de □r□te□□□□□□□□tra a□re□□□e□ □e□□□□a□ □qu□□ □a□□□□tra □r□e□□□□e□ de □eta□e□ u□□□□ □rad□□□□e□ □□rarr□a□□□□tra u□te□te□ de □a□r □te□□□ □e□tr□□ t□r□ □□□□ □□□tra □a□□□te□ □eratura□□ □□□ta□ □a□□□□ rad□□t□a□a□t□□□□□□a□t□□□□□□ r□□a de □e□a□□a□□□□

□a r□□a □er□ er□□□□□ □a□re□□te□te a□□a□r□a □□ □□□e□a □ □□□ □□ad□□□ □□□ □a□ □□□□ d□□ e□□□□a□e□ □a□□re□ de □□□ □ □ de□□ □ e□ □a□□ de□□uer□□ □er□ a□□a□te t□r□ □□□□□□□ □r□□a□a□□□ □□□tada de □□a□a□□e □a□□□ar□e□ u□□□□□ de □□ □er□ea□□□dad a□a□re □□ □□ re□□te□□a a□□a□□r de a□ua□te□dr□ d□ere□te□ta□□□ □e□□□ □□ □□□□□□er□ e□ta□e a□te e□□a□r□re□□te□te a □e□□□□a □□ tra□□□□□a □□ a□ra□□□□a □□ □er□□ra□□□□a□de□□arra□ □e□t□□a□e□ta□□d□ de□□ ater□□de □u□t□□a □□ □r□□e□□□□ de □eta□u□□d□d□□a □□ □er□ea□□□dad de □qu□d□□□a □□ □e□etra□□□ □□r □u□er□a□□□e□□□a□ □□□tura□ □er□□ re□□te□te□□□□ □□□a□d□□de □e requ□era □□ □re□da□ □er□□ de □□□□r de a□ta □□□□□□□dad□

□e□ar□ □ar□ada □□ de□t□□a□□□□ de□□a□r□a□te□e□t□□□ de □r□du□t□□□□ ta□□□e□ □□□□er□ de □□ □□r□a □□rre□□□□□d□e□te□ □□□t□□ra□□□ et□queta□ de □u□dad□ □□□tru□□□□□e□ de □□□ □e□a □e□□□ □□□ □□□□□□□□r□a de □□□□□a□□□□□ad□erte□□□a□ de □a□u□□□□ e□□□e□□a de □a□r□a□□□□□□□ar□a□□□□e□d□□e□□□□a□e□□□□□er□□□□□□□ de □□□□□□ de □□□□e□a□□□□□ar□ad□ □er□ □□□□□□e e □□de□e□□e □ re□□te□te a □□□ □a□ad□□□

□u□ □□r□□□ □a□□□r□a□□□ □□□□□□□□□□□□□□□□□□□□1□□□□□□□□□□□□□□□□□□□

[illegible]

Protección de Manos y Brazos

[illegible]

□□□te□d□ e□ □r□□ □ □er□ □e□□r de □ □ □□□□□□a□r□ de d□ere□te□ta□a□ de□□□da□ □e□□□ □a□ □a□□□ que de□e□ □e□ar□□□ □er□ tr□□ □a □ □□□□a de□ter□dad□ a tra□□□ □□□□□ de□□a□□r de a□ua□que □□□□ □uera □□□□□e□□e redu□□r□ a□□ □□□□ □ e□ e□e□t□ de□a tra□□□ra□□□□□

□□□ □ua□te□de a□ta □□□□□□□dad□e□tar□□ □□r□ad□□ □□r □□□ □ater□a□e□de□□□d□□e□ □a □□r□a □□ □□1□□a □u□er□□□e de □ater□a□re□e□ta□te □er□ □a□□r de□□□ □ de □a □u□er□□□e de□□ua□te□

□□□ □ua□te□ □e□ar□□ □ar□ada □a □de□t□□a□□□ de□□a□r□a□te□□a de□□□a□□□ de□ □ua□te□□a ta□a□□a □e□□a de □adu□dad □□□e□ □e□e□ar□□□□ □er□ □□□□□e□□e□□□e □ durader□□ □□ e□e□□a□e □r□ □ar□ad□□ade□ □□ de □□ □d□□ad□ e□ e□□ua□te□□a□ □□tru□□□□e□de u□□□□a □r□te□□□□ que □re□e□ □ □□t□□ra□a□□

□a□ □r□te□□□□e□ □□□tra r□e□□□□ □e□□□□□□ □er□□ re□□te□te□ a □a a□ra□□□□a□ □□rte □□r □u□□□a□a de□□arr□□a □a □er□ra□□□□□Ta□ □□□□ □□dr□□te□er re□□te□□a a□□□rte □□r □□ □a□t□ □□□□□□ □□a□

□a□ □r□te□□□□e□ □□□tra □r□du□t□□ qu□ □□□□ □er□□ re□□te□te□a □a □e□etra□□□ □a □a □er□aea□□dad □ □e dar□□ dat□□ de □u re□□te□□a □e□□□□a□□a□ □r□te□□□□e□ □□□tra □ □r□□r□a□□□ □□ te□dr□□ re□□te□□a a □a □e□etra□□□ □ □e dar□□ □□□ dat□□ □□□re □a re□□te□□a □e□□□□a□

□□□ □r□te□t□re□ □□□tra r□e□□□□ t□r□ □□□□ □er□□ re□□te□te□ a □a a□ra□□□ □ a□ ra□□ad□□Te□dr□□ □re□ta□□□e□ □re□te a □a □a□a□a□a□□r de □□□ta□t□□□□□e□t□□ □ rad□a□te□a □eque□a□ □a□□□adura□ de □eta□□u□d□d□ □a □ra□de□ □a□a de □eta□ □u□d□d□□

A □a□ □r□te□□□□e□ □□□tra rad□a□□□e□ □□□□a□te□ □ □□□ta□ □a□□□ rad□a□t□a □e □e□ e□□□r□ e□□a□a de ate□ua□□□ □ u□□□r□dad de d□tr□u□□□ de□ □ater□a□ □r□te□t□r□□te□rdad□□□ □er□ea□□dad a□□a□□r de a□ua □a□a□ua □□e□era□□ e□te□□ re□□te□□a a□a□r□eta□ e□t□ □□r □□□□□ □ □□e□ □e□e□ar□□ re□□te□□a □e□□□□a□ qu□□□a □e□□e□a□□

□□□ □ua□te□ □□□tra e□r□□ □er□□ re□□te□te□a □a a□ra□□□□a□ra□□ad□□a□a □e□□□□□ a□r□□a□r□□ □□□□e□t□□□ □de □□□ta□t□ □□e deter□□ar□ □u □er□ea□□dad a□a□ua□

□u□ □□r□□ □a□ □□r□a□□ □□□□□□□□□□□□□□□□□□ □ □□1□

Sistemas Anticaídas

□□□ □□te□a□ a□t□a□da□ e□t□□ □□□□t□u□d□□ □□r □□tur□□e□ de □u□e□□□ □ □□r u□ ar□□□ u□d□ a u□ d□□□□□t□□□ a□t□a□da□ de□□a□te □□□□ □□ea de a□□a□e r□□da □ □e□□□e□□ retr□□t□□u□d□ a □u □e□ a u□ e□e□ e□t□ de a□arre □de □□□□tud □a □ □ara□□e□ □ed□a□te u□ □□□e□t□r □□ □□quet□□ □ □a□□□□□□ □□e□ar□□ □ar□ada□ de □r□a □ara□ □e□□□e□ □□□□□e □ □er□a□e□te □ □□□ □er□u□□□ de□ e□e□ e□t□□ a de□t□□a□□□ de□a□r□a□te□a □e□a de □a□r□a□□□□e□□□□ er□ de □te □e□□□□ er□ de □er□e□

□er□□ er□□□□□ □□□□□□□ □r□du□r□□ □ □□ □ □e□t□a de □a □e□e□ara□a □ □□ da□ar□□ □a □a□ud de□u□uar□□□

□a□ □a□da□ □ □uerda□ e□tar□□ □a□r□ad□□ □□□□ □□ra□ □□□t□t□a□ □ □□□ □□□□□ de □a □□□tura □er□□ □□□□ □at□□e□ □□□□ □a□□a□da□ □□de □□□□r □□□tra□tad□□

□□□□ □□tur□□e□ □e□ar□□ □□□□ □ □ □□□□ □ d□□ e□e□ e□t□□ de e□□a□□□e □ u□ e□e□ e□t□ de a□arre □u□□ de e□□a□□□e□□a a□□□ura □ □□□□a de □a □a□da de □a □□□tura □er□ de □□ □ □ □□□□ □□□tur□□e□ de a□□□□ d□r□a□te□dr□□ □□□ □□rde□ red□□dead□□ □u□a r□□de□ta□que □a□ □uer□a□ □e re□arta□ □□r t□d□ □□ a□□□□ de□□□□tur□□□□ □ e □□dr□ de□□ □□tar □a□ua□□e□te □ □a □e□□a □□ □e a□r□ de □□r□a □□□□□u□tara□ □a □□□□tud □ □□□□a de□a□□□□ d□r□a□□er□ □□ □ □ □a□□r que □a d□□ta□□a □ed□da □□□re □a e□□a□da□e□tre □□□e□e□ e□t□□ de e□□a□□□□ □e□tre □a □□a□□□□ de□e□e□ e□t□ de a□arre □e□e□□a□□□e□□u a□□□ura □ □□□□a □er□ de 1□□ □ □ □□□□□e□e□ e□t□□ de a□arre de □u□e□□□□ □□ □□dr□□ de□e□□a□□□ar□e de □□r□a □□□□□u□tara□Te□dr□□ u□ □□te□a de a□u□te de □□□□tud□□a □□□□tud □ □□□□a e□ □□□d□□□□e□ □□r□a□e□ □er□ de □ □ □

□□□ □□te□a□ a□t□a□da□ □er□□ de □□□□□□□□a□□□□□□ □ □□□ □□er□□ □□□□□□e□ □e □a□te□dr□□ e□ □a □□□□□□□□ de □□□□□a□□□ □ □□ □e de□a□u□tar□□ de □□r□a □□□□u□tara□□□ □e ut□□ar□□ □□□□ □ □□te□a a□t□a□da□ u□ar□□□ □u□e□e□e□t□ de

a arre a r ed r de e er a d t a t a da de a te a ea de a a e te dr u t e a t e e u d t de a ertura dr a r r e ed a te d a e a ua e e ut a u tar a ar e e e ada tar a rtad r a a da e a ar de r a u tar a te dr u a a ura a de e ea r a e e u dar a e e e t de e a e quedar de a te de e ter r e a de e tr de ra edad a e a de e ur dad er tr e e a e de r a rre ta a tud a de e e e t de a arre u e d e a r ed r de e er a ter a e a u a turada er de a uerda a eada e tar r ada r a e a a a ade a u r a 1

e t re de te a de u e a t a da te dr erre que aut t a ua e a r r era e e ut a u tar a te a te dr a re te a e t t a d a d ada e a r at a a e a et a e tar r te da tra a rr u r a r a 1

2.3. Máquinas, Útiles, Herramientas y Medios Auxiliares

a arte e de a aqu ar a r a de tra rrea ea e tar r te da ed a te ar a a

a era e de a te e t er rea ada r er a e e a ad re a de e de a e er a e tr a

Maquinaria movimiento de Tierras

a aqu ar a e tar r te da ed a te a a de e ur dad a t ue R a t a t

D dr de ar de ar a de a te retr e a aut t a de ar a

retr□e□□□er□□re□□□re□□ de □a□□□retr□□□re□e□a□ □□□ ad□□ □u□e□t□t□r de □□□□ qu□ □□□ □e□□□

□e rea□ar□u□a re□□□□□ d□ra□a de□□ □t□r□□□te□a □dr□u□□□□□e□□e□ta□que□dad de □u□ta□ □ □a□□ut□□□ re□□□□dre□□□□□□ u□e□□ □□□□a□ade□a□ □ □eu□ □t□□□□ □a□ □□era□□□e□de □a□te□□ e□t□ □e rea□ar□□ □□□e□□ □t□r a□a□ad□□ □□□e□□□□ □er□d□a de □□□ □u□t□□ de e□a□e de□□ □t□r □ara □□ ed□r □a e□trada de □a□e□e□a □a□□a de□□□□du□t□r□

Sierra Circular de Mesa

□□□□tu□da □□r u□a □e□a □□□ u□a ra□ura□d□□□□ de □erra□ □ □t□r □ e□e □□rta□ □erra□ e□ta□□

□a □erra e□tar□ d□tada de u□ d□□□□□t□□□ que e□te □u □ue□ta e□ u□□□□a□ e□t□ de□□u□□ de que □e □a□a □r□du□d□ u□ □□rte e□ e□□u□ □□□tr□ de e□er□a□□ de u□ □u□□□□ d□□□□r □tuada detr□□ de□d□□□□ que □□ □de que □a□ □arte□ a□errada□ □e □erre□ □□□re e□a □□r□du□□a□ e□re□□a□□ de □a□ □e□a□□

□ara □□era□□□e□ □□r □a □□□eda□ □a □erra d□□□□□dr□ de u□ □□te□a de □u□ d□□□a□□□□□

□e ut□□□ar□□ □a□d□□ e□□□□e□ de d□□□□ □d□□ada□ □□r e□a□r□a□te□□□de□tad□ □e□ □ater□a□de□d□□□□ □ar□ar□ de□e□d□e□d□de□□ ater□□a □□rtar□

□□tar□ □r□□□□t□ de □r□te□□□□e□ r□□da□ que □a□ de e□tar e□ □u □□□□□□□□ de □r□te□□□□□ □ara e□u□□□□□a□ □e□t□ de □a □erra□e□□e□t□ □a □arte □e□e□ar□ □ara e□ a□errad□□

□□ □□□ □a□□□ e□ □□□ que e□ □a ut□□□a□□□□ de e□ta □erra□ □e□ta □e □u□ere□ □□□ □a□re□ de e□□□□□□□□□ a□ru□d□ □d□ad□□ e□ e□art□u□□ □□1 de□Rea□De□ret□ □□□□□□□□ de □r□te□□□□□ de □□□ tra□a□ad□re□ □re□te a□ru□d□□□e e□ta□□e□er□□ a□ a□□□□□e□ □□rre□t□a□ □□□rtu□a□ □□□□ □e□e□ □□e□ de □r□te□t□re□aud□t□□□□□

Hormigonera

□□r□ada □□r u□a □u□a que □ra a□reded□r de u□ e□e □radua□e a□□□□ada □□r u□ □ □t□r □ed□a□te □□rrea□ □ □□□□□□

D□□□□dr□ de □re□□ de □a□□u□a□ e□t□ de□ □□□□ □□□□ □□□□ □a□d□□ de □ue□ta e□ □u□□□□a□ e□t□ □ □arada□ e□tar□□ u□□ad□□ a□e□ad□□ de □a□ □arte□ □ □□□□e□ □ □r□te□d□□de□□□□□□ □□a □u□edad□

□e □□□ □ar□ de□□u□□de □ada u□□□□re□a de□□□□e□□□□ de □a e□er□a e□□□tr□a□

Soldadura Eléctrica

□a a□□□e□ta□□□□ □e rea□□□ar□ □□ed□a□te e□ □uadr□ de d□□tr□u□□□□□ □r□te□d□ de □□□re□□te□□□dade□ □□□□□ □re□d□da e□tre □□ □ □□□□ A□□□ e□□a□e □er□ □□ □ □□□ □□rt□ □□□□□□e□

□re□□a de u□a "Te□□□□□ de □a□□□" □□□□1□□ □□ □ u□a "Te□□□□□ de□ar□□ □ de □□dadura" □□□er□□r a □□ □□□

□□□ □a□e□ e□tar□□ □□□e□tad□□ □□□ e□ □ru□□ □ed□a□te □□r□e□ □r□te□d□□ de □u□re□□r□e□ □ a□□ad□□ □ara te□□□□□e□ □□□ □a□e□ □u□er□□re□ a 1□□□ □□ □□ e□ □a□□e e□tre □a□e□ □e rea□□□ar□ a tra□□□ de □□r□□□□ter□ □rretr□□t□e□□e□ta□d□ □a□er□ □□□□ □□□ta a□□a□te□□□t□□□ de e□e□tr□d□ □ar□ar□ de□e□d□e□d□ de□□ ater□a□a □□dar□

Oxicorte

□□□□□□r de □a□ □□te□a□ de□e□der□ de□t□□□ de □a□ que □□□te□□a□□a de □□□□e□□ □er□ □e□ra □□□ □ □□□a □a□□a□a de a□et□e□□ □er□r□a □□□ □ □□□a □arr□□ □ a de □r□□a□□ □er□t□ta□□ e□te □ara□□□

□a□ □□te□a□ d□□□□□dr□□ de □a□e□ de a□ertura □ □□erre □r□te□da□ □ed□a□te u□a □a□eru□a □r□te□t□ra□

[illegible] a [illegible] rredu [illegible] t [illegible] re [illegible] e [illegible] tar [illegible] d [illegible] tad [illegible] de [illegible] a [illegible] etr [illegible] de a [illegible] ta [illegible] a [illegible] a [illegible] re [illegible]
[illegible] a [illegible] a [illegible] uera de [illegible] e [illegible] er [illegible] de [illegible] r [illegible] e [illegible] r [illegible] a [illegible] u [illegible] e [illegible] tra [illegible] que [illegible] a de a [illegible] et [illegible] e [illegible]
[illegible] r [illegible] a [illegible] er [illegible] de [illegible] r r [illegible] e ut [illegible] ar [illegible] a [illegible] uera [illegible] de [illegible] r [illegible] ara
[illegible] a [illegible] e [illegible] d [illegible] t [illegible] t [illegible] D [illegible] tada [illegible] de [illegible] u [illegible] a [illegible] t [illegible] rretr [illegible] e [illegible] de [illegible] a [illegible] a [illegible]
[illegible] e [illegible] er [illegible] e [illegible] t [illegible] d [illegible] tad [illegible] de [illegible] u [illegible] a [illegible] t [illegible] rretr [illegible] e [illegible] de [illegible] a [illegible] a [illegible]

Herramientas Manuales Ligeras

[illegible] a [illegible] erra [illegible] e [illegible] ta [illegible] e [illegible] tar [illegible] r [illegible] ada [illegible] r [illegible] ater [illegible] a [illegible] e [illegible] re [illegible] te [illegible] te [illegible] de [illegible] e [illegible] t [illegible] deter [illegible] r [illegible] ade [illegible] uada [illegible] ara [illegible] tra [illegible] a [illegible] que [illegible] a [illegible] a rea [illegible] ar [illegible]
[illegible] a [illegible] er [illegible] a [illegible] e [illegible] er [illegible] de re [illegible] du [illegible] a [illegible] e [illegible] te [illegible] ra [illegible] a [illegible] rde [illegible]
a [illegible] ud [illegible] a [illegible] a [illegible] te [illegible] e [illegible] u [illegible] a [illegible]
[illegible] a [illegible] erra [illegible] e [illegible] ta [illegible] de a [illegible] a [illegible] e [illegible] t [illegible] e [illegible] tr [illegible] e [illegible] tar [illegible] r [illegible] te [illegible] da [illegible] d [illegible] e
a [illegible] a [illegible] e [illegible] t [illegible] e [illegible] e [illegible] tar [illegible] a [illegible] e [illegible] u [illegible] e [illegible] a tra [illegible] de [illegible] a [illegible] a [illegible]
[illegible] a [illegible] ara [illegible] rt [illegible] t [illegible] e [illegible] e [illegible] ar [illegible] d [illegible] e a [illegible] a [illegible] e [illegible] t [illegible] rta [illegible] ara [illegible] a [illegible] ta [illegible] a [illegible]
re [illegible] a [illegible] e [illegible] tar [illegible] r [illegible] ad [illegible] r [illegible] ater [illegible] a [illegible] a [illegible] te [illegible] e [illegible] e [illegible] t [illegible] a [illegible] a [illegible]
[illegible] a [illegible] a [illegible] e a [illegible] ar [illegible] de [illegible] r [illegible] a [illegible] u [illegible] tar [illegible] a [illegible] ta [illegible] a [illegible] rar [illegible] a [illegible]
[illegible] ara [illegible] rt [illegible] t [illegible] e [illegible] que e [illegible] t [illegible] r [illegible] te [illegible] da [illegible] tra [illegible] a [illegible] da de a [illegible] ua [illegible] e [illegible] ar [illegible] u [illegible]
re [illegible] u [illegible] r [illegible] e [illegible] t [illegible] u [illegible] r [illegible] e [illegible] er [illegible] e [illegible] de de [illegible] a [illegible] e [illegible]
[illegible] a [illegible] e [illegible] que e [illegible] a ut [illegible] a [illegible] de e [illegible] ta [illegible] erra [illegible] e [illegible] ta [illegible] e [illegible] u [illegible] ere [illegible]
[illegible] a [illegible] re [illegible] de e [illegible] a [illegible] ru [illegible] d [illegible] d [illegible] ad [illegible] e [illegible] e [illegible] art [illegible] u [illegible] 1 de [illegible] Rea [illegible] De [illegible] ret [illegible]
[illegible] de [illegible] r [illegible] te [illegible] de [illegible] tra [illegible] a [illegible] ad [illegible] re [illegible] re [illegible] te a [illegible] ru [illegible] d [illegible] e e [illegible] ta [illegible] e [illegible] er [illegible] a [illegible]
a [illegible] e [illegible] rre [illegible] t [illegible] a [illegible] rtu [illegible] a [illegible] e [illegible] e [illegible] de [illegible] r [illegible] te [illegible] t [illegible] re [illegible] aud [illegible] t [illegible]

Andamios

[illegible] a [illegible] da [illegible] tar [illegible] u [illegible] a [illegible] ta de [illegible] u [illegible] de re [illegible] te [illegible] a [illegible] e [illegible] ta [illegible] dad [illegible] rea [illegible] ad [illegible]
[illegible] r u [illegible] a [illegible] er [illegible] a [illegible] u [illegible] a [illegible] r [illegible] a [illegible] u [illegible] er [illegible] tar [illegible] a que [illegible] a [illegible] te [illegible] a [illegible] e [illegible] que e [illegible] t [illegible]
[illegible] tad [illegible] e [illegible] u [illegible] a [illegible] ura [illegible] t [illegible] e [illegible] era [illegible] e [illegible] te re [illegible] da [illegible]

[illegible]er[illegible] [illegible]at[illegible]r[illegible]a [illegible]a [illegible]e[illegible]a[illegible]ra[illegible] de u[illegible] [illegible]a[illegible] de [illegible] [illegible]ta[illegible]e[illegible] de ut[illegible]a[illegible] [illegible] de de[illegible] [illegible]ta[illegible]e de[illegible]a[illegible]da[illegible] [illegible] [illegible]r u[illegible]a [illegible]er[illegible]a [illegible] u[illegible]a [illegible]r[illegible]a[illegible] u[illegible]er[illegible]tar[illegible]a que [illegible] [illegible]a[illegible]te[illegible]e[illegible] [illegible] [illegible]u[illegible]e[illegible]te[illegible]t[illegible] de a[illegible]da[illegible] [illegible]

a[illegible]ata[illegible]r[illegible]a[illegible] [illegible]u[illegible]e[illegible]d[illegible]da[illegible] [illegible] [illegible]ata[illegible]r[illegible]a[illegible]e[illegible]e[illegible]ad[illegible]ra[illegible] [illegible]re[illegible] [illegible]t[illegible]

[illegible]A[illegible]da[illegible] [illegible] [illegible]t[illegible]u[illegible]d[illegible] [illegible] e[illegible]e[illegible]e[illegible]t[illegible] [illegible]re[illegible]a[illegible]r[illegible]ad[illegible] a[illegible]ad[illegible] [illegible]u[illegible]a a[illegible]tura de[illegible]de e[illegible]e[illegible]de a[illegible] [illegible]a[illegible]ta[illegible]a[illegible] [illegible]r[illegible]a[illegible] de[illegible]a[illegible]da[illegible] [illegible]e[illegible]eda de [illegible]e[illegible] [illegible]etr[illegible] [illegible]te[illegible]a[illegible] e[illegible]e[illegible]e[illegible]t[illegible] [illegible]r[illegible]ta[illegible]e[illegible] que [illegible]a[illegible]e[illegible] [illegible]ue[illegible] e[illegible]tre a[illegible] de [illegible] de [illegible] [illegible]etr[illegible]e e[illegible]e[illegible]t[illegible]a[illegible] [illegible]a[illegible]da[illegible] [illegible] de [illegible]a[illegible]a[illegible]ete[illegible] [illegible] [illegible]rr[illegible]queta[illegible]

[illegible]A[illegible]da[illegible] [illegible] [illegible]ta[illegible]ad[illegible] e[illegible] e[illegible]e[illegible]ter[illegible]r[illegible] [illegible]u[illegible]a d[illegible]ta[illegible]a[illegible] e[illegible]tre e[illegible]a[illegible] [illegible] e[illegible] [illegible]ue[illegible] e[illegible]eda de [illegible] [illegible]etr[illegible] de a[illegible]tura[illegible]

d[illegible]T[illegible]rre[illegible] de a[illegible]e[illegible] [illegible]t[illegible]rre[illegible] de tra[illegible]a[illegible] [illegible] [illegible]e[illegible]e[illegible] [illegible] que [illegible] tra[illegible]a[illegible] [illegible]e e[illegible]e[illegible]t[illegible]e[illegible]a [illegible] [illegible] de [illegible]e[illegible] [illegible]etr[illegible] de a[illegible]tura[illegible]

[illegible] [illegible]er[illegible] [illegible]at[illegible]r[illegible]a[illegible] [illegible]a[illegible] e[illegible]a[illegible]ra[illegible] de u[illegible] [illegible]a[illegible] [illegible]ua[illegible]d[illegible] [illegible] a[illegible]da[illegible] [illegible] d[illegible]a[illegible] de[illegible] [illegible]ar[illegible]ad[illegible] "[illegible]"[illegible]e[illegible]a[illegible] [illegible]dr[illegible] [illegible]er [illegible]u[illegible]t[illegible]u[illegible]d[illegible] [illegible]r[illegible]a[illegible] [illegible]tru[illegible]e[illegible] e[illegible]e[illegible]a[illegible] de[illegible] [illegible]a[illegible]r[illegible]a[illegible]te[illegible] [illegible]r[illegible]eed[illegible]r[illegible] [illegible] [illegible]u[illegible] [illegible]trad[illegible]r[illegible] [illegible]re e[illegible] [illegible]ta[illegible]e[illegible] [illegible]a[illegible] ut[illegible]a[illegible] [illegible] e[illegible] de[illegible] [illegible]ta[illegible]e[illegible]

[illegible] a[illegible]da[illegible] [illegible] [illegible] [illegible]dr[illegible] [illegible]er [illegible] [illegible]tad[illegible] de[illegible] [illegible]tad[illegible] [illegible] [illegible]d[illegible]ad[illegible] [illegible]u[illegible]ta[illegible]a[illegible] e[illegible]te [illegible]a[illegible] [illegible]a d[illegible]re[illegible] de u[illegible]a [illegible]er[illegible]a [illegible] u[illegible]a [illegible]r[illegible]a[illegible] u[illegible]er[illegible]tar[illegible]a [illegible] [illegible]r[illegible]e[illegible]a[illegible] que [illegible] [illegible]a[illegible]te[illegible] [illegible]ara e[illegible] [illegible] [illegible]r tra[illegible]a[illegible]ad[illegible]re[illegible] que [illegible]a[illegible]a[illegible] re[illegible]d[illegible] u[illegible]a [illegible]r[illegible]a[illegible] ade[illegible]uada [illegible]e[illegible]e[illegible]a[illegible] que [illegible]e[illegible] [illegible]er[illegible] [illegible]ta e[illegible]re[illegible]tar[illegible]e a r[illegible]e[illegible] [illegible] [illegible] [illegible]

a[illegible]a [illegible] [illegible]re[illegible] de[illegible]a[illegible] de [illegible] [illegible]ta[illegible]e[illegible] de[illegible] [illegible]ta[illegible]e[illegible] tra[illegible]r[illegible]a[illegible]

[illegible]a [illegible]e[illegible]ur[illegible]dad dura[illegible]te e[illegible] [illegible]ta[illegible]e[illegible]e[illegible] de[illegible] [illegible]ta[illegible]e[illegible] [illegible]a tra[illegible]r[illegible]a[illegible]

[illegible]a[illegible] [illegible]ed[illegible]da[illegible] de [illegible]re[illegible]e[illegible] de r[illegible]e[illegible] de [illegible]a[illegible]da de [illegible]er[illegible]a[illegible] [illegible] de [illegible]et[illegible]

d[illegible]a[illegible] [illegible]ed[illegible]da[illegible] de [illegible]e[illegible]ur[illegible]dad e[illegible] [illegible]a[illegible] de [illegible]a[illegible] [illegible] de [illegible]a[illegible] [illegible]d[illegible]e[illegible] [illegible]ete[illegible]r[illegible]a[illegible] e[illegible]a[illegible] [illegible]d[illegible]e[illegible] de [illegible]ar[illegible]a ad[illegible] [illegible]e[illegible]

[illegible]tr[illegible] r[illegible]e[illegible]

[illegible] tra[illegible]a[illegible]ad[illegible]re[illegible] [illegible] [illegible]a[illegible] [illegible]er[illegible]a que [illegible]u[illegible]er[illegible]e d[illegible]dr[illegible] de[illegible] [illegible]a[illegible] de [illegible] [illegible]ta[illegible]e[illegible] de[illegible] [illegible]ta[illegible]e[illegible]

[illegible]ua[illegible]d[illegible] [illegible]ea [illegible]e[illegible]e[illegible]ar[illegible] u[illegible] [illegible]a[illegible] de [illegible] [illegible]ta[illegible]e[illegible]a[illegible] [illegible]era[illegible]e[illegible] [illegible]dr[illegible] [illegible]er d[illegible]r[illegible]da[illegible]

□□r □er□□□a que d□□□□□□a de u□a e□□er□e□□a □ert□□□ada □□r e□e□ □re□ar□□ e□ e□ta □ater□ de □ □□de d□□a□□□ □ □ue□te □□□□ a□ □□r□a□□□ □re□e□t□□a □□rre□□□□d□ē□te□ □□□□ a□da□ □□□□ de□er□□ □er □□□□e□□□□□ad□□ □□r u□a □er□□□a □□□□ u□a □□r□a□□□□ u□□□er□tar□ □ □r□e□□□□a que □□ □a□□te □ara e□□□□ a□A□te□de □u □ue□ta e□ □er□□□□□□ □□A □□□t□ua□□□□□□□er□□d□□a□e□te□ □□Tra□ □ua□qu□er □ □d□□□a□□□□□□er□□d□ de □□ ut□□□a□□□□□e□□□□□□□□□ a □a □□te□ □□re□□ □a□ud□da□ □□□□ □a□□□ □ua□qu□er □tra □r□u□□ta□□□a que □u□era □□d□d□ a□e□tar a □u re□□□te□□□a □a □u e□ta□□□dad□ □ua□d□□□□ □ea □e□e□ar□ □a e□a□□ra□□□□ de u□ □a□ de □ □□ta□e□a□ □□era□□□□e□ □□dr□□ □er d□□□□da□ □□r u□a □er□□□a que d□□□□□□a de u□a e□□er□e□□a □ert□□□ada □□r e□e□ □re□ar□□ e□ e□ta □ater□ de □ □□de d□□a□□□ □ □ue□te □□□□ a□ □□r□a□□□□ □re□e□t□□a □□rre□□□□d□ē□te□□□□ □ □ □□□□ □□a a□ □u□□□□e□de □□e□□□□□□□□

Técnicas de acceso mediante cuerdas

□e □□ □art□r□ a □□□tra□a□ad□re□u□a □□r□a□□□□ade□uada □e□□e□□□□a de□ 1□□a□t□□□□□a□ □ara □ □r□□re□□□□ □ed□□te □uerda□ □ □□□re e□tru□tura□□ □□□□□ □□□te□a□de □u□e□□□□□ □□□□□ □□□te□a□a□t□□a□da□□ □□□□r□a□ □□□re □u□dad□□□a□te□□□ e□t□ □ □er□□□a□□□□ de□equ□□□ de tra□a□□ □de □e□ur□dad□ □□□a□t□□□□□a□de □a□□a□ e□t□ de □er□□□a□a□□de□tada□e□ □u□□e□□□□□□ □□Med□da□de □e□ur□dad a□te □□□d□□□□e□□ete□r□□□□□a□que □ueda□ a□e□tar a □a □e□ur□dad□ □□□a□t□□□□□a□□e□ura□de □a□□□u□a□□□□□ de □ar□a□e□a□tura□

2.4. Señalización

□□e□ □re□ar□ de□er□ t□□ar □a□ □ed□da□ □e□e□ar□a□ de □e□a□□a□□□□ □e□□□ □□ □□d□□ad□e□ □r□□e□t□ □□□ d□□□ue□t□e□ eRD □□□□1□□□□"D□□□□□□□□□e□ □ □□□□a□e□ □ater□a de □e□a□□a□□□□ de □e□ur□dad □□a□ud e□ e□tra□a□□"□

□a□ □e□a□e□ □□dr□□ □er de □□□r□e□ □□r□a de □a□e□□ u□ □□□a□□ a□□□t□a□□ □e□tua□e□ □ de □□□ u□□a□□□□ □er□a□□Te□dr□□ u□a□ □ara□ter□□t□a□ que □er□ ta□ u□a □ue□a □□□□□□□dad □ □□□□ □re□□□□□□□□□ que □ueda□ dar □u□ar a □□ter□reta□□□□e□ err□□ea□□□e □□□□□ar□□ e□ u□are□ a□r□□ad□□□□u□□ad□□□a□e□□□e□ □ □□□□□e□ □□□□□e□te□□er□a□e□er□□ □ e□tra□e□□□ta e□□e□□r□de□que ad□□erte□ retr□□d□a□ □□□ed□ata□e□te u□a □e□□e□ad□e□□e□r□□□□ □e □□□□□ar□□ □u□□a□ □e□a□e□ □u□ □r□□□□a□u□a□de □tra□□

□a□de □a□e□□de□er□□ □er de □ater□a□re□□te□te a □□□□e□□a □a □□□□at□□□□a□ □a□ □e□a□e□ u□ □□□□a□te□dr□□ u□a □□ de □□te□□dad □u□□e□te□□er□ □□□ □e□ar a de□u□ □rar□□□e□ □ara □e□□r□□ □ra□e□ □ê□ar□□ u□a □□□ □ara de re□ue□t□ □ □e □e□ □ar□□ re□□□□□e□e□□e□a□e□□

□a□ □e□a□e□ a□□□t□a□ te□dr□□ u□ □□□e□□□□□r□ □a□□r que e□a□ □e□ta□□□ □□ □e ut□□□ar□□ □□□□te □t□□ □e□□ u□ □uerte□□□a □e□a□e□de e□a□ua□□□□e□□□□d□ □er□ □□□t□u□□

□a□ □e□a□e□ de r□e□□□□r□□□□□□□□ □ □□□□a□□□□ □er□□ de □a□e□□□□ r□e□□□□ de □a□da□ □□□que□ □ □□□□e□ □e □d□ar□□ □ed□a□te □e□a□ de □a□e□ □□□r de □e□ur□dad □ra□a□ a□ar□a□ □ □e□ra□ □□□□□ada□ □□□□□ a□ □a□□□a de□□ ta□□□□ de □□□a□ □ □a□ de □r□u□a□□□□ □e □ar□ □ed□a□te □□□r de □e□ur□dad□que □□□tra□tar□ □□□ e□de□ □ue□□□ □a□ tu□er□a□□ re□□□e□te□ □ u□are□ de a□□a□e□a□ e□t□ de □u□ta□□a□ □e□r□a□ re□ar□□ □a □e□a□e□□e□□□□a de□□r□du□t□ que □□□te□□a□□ que □er□ □□a□tera□e□□□□ equ□□□□ de □r□te□□□□□ de □□e□d□□□ □er□□ r□□□□ □ □e □e□a□□ar□ □u u□ar de □□□□□a□□□□□□□□ □ed□□□ □equ□□□□ de □a□□a□e□t□ □ □□□□rr□ □e □d□ar□□ □□□□ □e□a□e□ de □a□e□□a□ □tua□□□e□ de e□er□e□□a □□□□ □e□a□e□ u□ □□□□a□□a□□□t□a□□□□er□a□e□ □ □□□□ □□a□□□□ de e□a□□□□a□ □a□□□ra□ □e□□r□□a□ □□□□ □e□a□e□ □er□a□e□□□e□tua□e□ □a□ □a□□

2.5. Instalaciones Provisionales de Salud y Confort

[illegible]a te[illegible] [illegible]eratura [illegible]u[illegible] [illegible]a[illegible] [illegible] [illegible]e[illegible]t[illegible]a[illegible] e[illegible] [illegible] [illegible]a[illegible]e[illegible] [illegible]er[illegible] [illegible]a ade[illegible]uada [illegible]ara [illegible]u u[illegible] [illegible] [illegible]ara [illegible]e[illegible]t[illegible] [illegible]r[illegible]ta[illegible]e[illegible] [illegible] [illegible]ert[illegible]a[illegible]e[illegible] [illegible]er[illegible] [illegible]t[illegible]u[illegible] [illegible] e [illegible] [illegible]er[illegible] ea[illegible]e[illegible] de [illegible] [illegible] [illegible]e[illegible]a[illegible] e[illegible]tar[illegible] e[illegible]u[illegible]d[illegible] [illegible] [illegible]re[illegible] [illegible]ar[illegible] [illegible] [illegible] [illegible]ater[illegible]a[illegible] que [illegible]er[illegible] [illegible]ta [illegible]a [illegible] [illegible]e[illegible]a [illegible] de[illegible]e[illegible]ta[illegible]te[illegible] [illegible] a[illegible]t[illegible] [illegible]t[illegible] T[illegible]d[illegible] [illegible] e[illegible]e[illegible] e[illegible]t[illegible] te[illegible]dr[illegible] e[illegible]u[illegible] [illegible]ara e[illegible]que [illegible]uer[illegible] de[illegible]t[illegible]ad[illegible] [illegible] [illegible]u [illegible]u[illegible] [illegible]a[illegible] [illegible]e[illegible]t[illegible] [illegible]er[illegible] [illegible]rre[illegible]t[illegible]

[illegible] e[illegible] [illegible]re[illegible]ar[illegible] [illegible]e e[illegible]ar[illegible]ar[illegible] de que [illegible]a[illegible] [illegible]ta[illegible]a[illegible] e[illegible] e[illegible]t[illegible] e[illegible] [illegible]er[illegible]e[illegible]ta[illegible] [illegible] d[illegible] e[illegible] [illegible]a[illegible]t[illegible]ar[illegible]a[illegible] de [illegible]a [illegible] [illegible]e[illegible]a d[illegible]ar[illegible]a [illegible] de que e[illegible]t[illegible] [illegible]r[illegible]ta[illegible] de a[illegible]ua[illegible] [illegible]a[illegible] [illegible]t[illegible]a[illegible]a[illegible] re[illegible]e[illegible]te[illegible] de de[illegible]e[illegible] et[illegible]

[illegible]e[illegible] [illegible]re[illegible]ar[illegible] [illegible]a[illegible]t[illegible]ar[illegible] a[illegible]ua [illegible]ta[illegible]e[illegible] a [illegible] tra[illegible]a[illegible]ad[illegible]re[illegible] [illegible]r [illegible]ed[illegible] de [illegible]r[illegible] de a[illegible]ua [illegible]rr[illegible]e[illegible]te [illegible] e[illegible] re[illegible]e[illegible]te[illegible] [illegible] [illegible] a[illegible]ua [illegible]ara [illegible]e[illegible]er [illegible] [illegible]dr[illegible] a[illegible]u[illegible] u[illegible]ar[illegible]e e[illegible] re[illegible]e[illegible]te[illegible] a[illegible]ert[illegible] [illegible] [illegible] [illegible]u[illegible]erta[illegible] [illegible]r[illegible] a[illegible]e[illegible] [illegible] a[illegible]ua [illegible] [illegible]dr[illegible] [illegible]ta[illegible] [illegible]ar[illegible]e [illegible]r [illegible]ta[illegible]t[illegible] [illegible] [illegible]r [illegible]r[illegible]dad[illegible] [illegible]e d[illegible]dr[illegible] de a[illegible]ua [illegible]rr[illegible]e[illegible]te [illegible]a[illegible]e[illegible]te [illegible] [illegible]r[illegible]a [illegible]ara [illegible]e[illegible]e [illegible] a[illegible]e[illegible] [illegible] de[illegible]t[illegible] e[illegible]tar[illegible] [illegible]errad[illegible] [illegible]er[illegible] [illegible]t[illegible]a[illegible] e[illegible]te [illegible] te[illegible]dr[illegible] [illegible]a[illegible]e de [illegible]u[illegible] [illegible]tr[illegible] [illegible] [illegible] er[illegible] de a[illegible]arat[illegible] [illegible] [illegible]a d[illegible] e[illegible] de [illegible] [illegible]a[illegible]e[illegible] [illegible]er[illegible] [illegible]r[illegible] [illegible]r[illegible]a[illegible]a[illegible] er[illegible] de tra[illegible]a[illegible]ad[illegible]re[illegible]

Vestuarios

[illegible]er[illegible] de [illegible]a[illegible]e[illegible] e[illegible]tar[illegible] [illegible]r[illegible] [illegible] a[illegible]rea de tra[illegible]a[illegible] te[illegible]dr[illegible] a[illegible]e[illegible]t[illegible] [illegible] taqu[illegible]a[illegible] [illegible]de[illegible]e[illegible]d[illegible]e[illegible]te[illegible] [illegible]ara [illegible]uardar [illegible]a r[illegible]a [illegible]a[illegible] [illegible]a[illegible]e[illegible] [illegible]uera [illegible]e[illegible]e[illegible]ar[illegible] [illegible] tra[illegible]a[illegible]ad[illegible]re[illegible] te[illegible]dr[illegible] u[illegible]a taqu[illegible]a [illegible]ara [illegible]a r[illegible]a de tra[illegible]a[illegible] [illegible] [illegible]tra [illegible]ara [illegible]a de [illegible]a[illegible]e [illegible] e[illegible]e[illegible]t[illegible] [illegible]er[illegible] [illegible]a[illegible]e[illegible] [illegible] [illegible]e[illegible] [illegible]e[illegible]e[illegible]ar[illegible] [illegible]a[illegible]r[illegible] [illegible]ta[illegible]a[illegible] [illegible]e[illegible] [illegible]ara de[illegible]ar [illegible]a r[illegible]a a [illegible]e[illegible]ar[illegible]

[illegible]e d[illegible]dr[illegible] u[illegible] [illegible] [illegible] de [illegible] [illegible] [illegible]r [illegible]ada tra[illegible]a[illegible]ad[illegible]r [illegible] [illegible] de a[illegible]tura[illegible]

[illegible] [illegible]u[illegible]era [illegible]e[illegible]tuar[illegible] [illegible]e d[illegible]dr[illegible] de [illegible]u[illegible]are[illegible] [illegible]ara de[illegible]ar [illegible]a r[illegible]a [illegible] [illegible]et[illegible] [illegible]er[illegible] [illegible]a[illegible]e[illegible] [illegible]a[illegible] [illegible]a[illegible]e[illegible]

Aseos y Duchas

□□tar□□ a□□□ad□□ a □□□ □e□tuar□□□ □ d□□□□□dr□□ de a□ua □□a □ □a□e□te□ □□a □uarta □arte de □□□ □r□□□ e□tar□□ □tuad□□ e□ □a□□a□ □□d□□dua□e□ □□□□ □uerta □□□ □erre □ter□□r□□ada □a□□a te□dr□ u□ □ □□□□ □ de □ □ □□□ □□□□ □ de a□tura□ □e d□□□□□dr□ u□ □□□ er□ □ □□□□ □ de u□a□e□ □□r □ada 1□tra□a□ad□re□□e□ □ □□□a □r□□□r□□□ □e □□ta□ar□□ □a□du□□a□□

Retretes

□□tar□□ □□□□ad□□ e□ □a□□a□ de d□□ e□□□□e□ □ □□□□a□ 1□□□ □ 1□ □□ □□□□ □ de a□tura□□e □□□ta□ar□□ u□□ □□r □ada □□ tra□a□ad□re□□□□tar□□ □er□a de □□□ u□are□ de tra□a□□□ □ □□ □□□ u□□a□ □□□ e□□□ e□tar□□ □errada□ □ te□dr□□ □e□t□a□□□ a□ e□ter□r□□□□□ u□□a□ □□□ a□e□□ □ □a□□□□ □□□ □e□t□a□□□ e□ter□r□a□ □a□□a□ □□dr□□ □□ te□er te□□□□□ □ □□dr□□ □□□ u□□ar □□□ □□□ ed□re□□□□□□a□□d□r□ t□r□□ □□□e□tuar□□□

□a□ □a□□a□ te□dr□□ □er□□a □ □uerta □□□ □erre □ter□□r□que □□ □er□ t□r□ □a □□□□□□□dad de□de e□e□ter□r□

Te□dr□□ de□□ar□a aut□□ □t□a de a□ua □□rre□te□□ □□□ □ud□era □□□e□tar□e a □a red de a□□a□tar□ad□ □e d□□□□□dr□ de □etr□□a□ □a□tar□a□ □ □□□a□ □□□t□a□□

Comedor y Cocina

□□tar□□ □e□arad□□ de □rea□ de tra□a□□ □ de □ue□te□ de □□□ta□ □a□□□ a□ □e□ta□□ D□□□□□dr□□ de □e□a□ □ □□□a□ de □ater□a□a□a□e□a□□a □ □a□e□a□□□□ e□ □□□er□□□ □□□□ tra□a□ad□re□ □e□a□ □u □□□ da □e d□□□□□dr□ de a□arat□□ □ara □a□e□tar □a □□□ da□□a□a□at□□ □ □a□urer□ □□□ ta□a□□□ e□t□ □er□ t□d□ □a□er □ue□□ □uera de □□□ □u□are□ □re□□t□□□

□a □u□er□□e □er□ ta□que a□□e□□□ □e d□□□□□□a de □ □etr□□ □uadrad□□ □□r □□erar□□□

□□a e□ □re□a □□ta□a □□□ed□r □r□□□□□□□□ □□a□e□ □□a□ □er□□□a□que □□□at□□de□ te□dr□□ □a aut□r□a□□□□ □a□tara □e□e□ara□□

3. Condiciones Económicas

Mediciones y Valoraciones

□□□ □□trat□□ta de a□uerd□ □□□ □a D□re□□□□□ □a□u□tat□a de□er□ □□ed□r □a□u□dade□ de □□ra e□e□uta□ □a□□□ar □□□ □re□□□□e□ta□e□d□□ e□ e□□□□trat□ e□tre □a □ □arte□□ □e□a□ta□d□a□ta□ □□rre□□□□d□e□te□a □a□□ed□□□□e□□ar□a□e□□□□a□e□de □a □□ra□ rea□□ada□ □ □r□ ada□ □□r e□□□□rd□□ad□r de □e□ur□dad □ □a□ud e□ □□e□u□□□□□a D□re□□□□□ □a□u□tat□□a □e□□□□trat□□ta□

□□ e□□re□u□ue□t□□□□□□ □e reda□tar□□ □a□ □art□da□ que □□ter□□□e□ □□□□ □ □ed□da□ de □e□ur□dad □ □a□ud□□□□ te□er e□ □ue□ta □□□ □ed□□□ au□□□are□ □e□e□ar□□□ □ara □a e□e□u□□□ de □a□ □ □□□a□□

T□d□□ □□□tra□a□□□ □u□dade□ de □□ra re□a□□□ad□□ □□□□ □a □e□ur□dad que □a□a□a ret□rar□e u□a □e□ que □e □a□a ter□□□ad□□e□□□□trat□□ta □□□dr□ e□ □□□□□□□□ e□t□ de □a D□re□□□□□ □a□u□tat□a □□□□ a□te□a□□□□ □u□□□e□te □ara □□der □ed□r □ t□□ar dat□□ □e□e□ar□□□□ de □tr□ □ □d□□ □e a□□□ar□□ □□□ □r□ter□□□ de □ed□□□□□ que e□ta□e□□a □a D□re□□□□□ □a□u□tat□a□

□a□ □a□ra□□□e□ de □a□ u□dade□ de □art□da□ de □e□ur□dad□□□□u□d□□ □ater□a□e□ a□□e□r□□□ □ tra□a□□□ □e□e□ar□□□□ □e □a□u□a□ □ut□□□□a□d□ e□ □□□□er□ de u□dade□ □□r e□□re□□□ u□tar□□ □□□□□u□d□□ □a□t□□ de tra□□□□rte□□□de□ □□a□□□e□ □ □a□□□□□□ □ue□t□□ □□□a□e□ □t□da t□□□ de □ar□a□ □□□a□e□□□

□□ □□□trat□□ta e□tre□ar□ u□a rea□□□□ □a□rada de □a□ □art□da□ de □e□ur□dad e□e□utada□ e□ □□□ □a□□□ □re□□t□□□a r□□e□□a e□□□□rd□□ad□r de □e□ur□dad □ □a□ud e□ □□e□u□□□□ □ a □a D□re□□□□□ □a□u□tat□a□e□ □ada u□a de □a□ □e□□a□

e□ta□e□da□e□e□□□□trat□rea□□ad□e□tre □r□□ □t□r □□□□trat□□ta□
□a □ed□□□□ □ □a□□ra□□□□ rea□□□ada□ □□r e□□□□trat□□ta de□er□□ □er a□r□□ada□ □□r e□□□□rd□□ad□r de □e□ur□dad □ □a□ud e□ □□e□u□□□□ □ □a D□re□□□□□ □a□u□tat□□a□□ □□r e□□□□trar□□ □□ta de□er□ e□e□tuar □a□ □□□□er□a□□□e□ □□□□e□□e□te□ de a□uerd□ □□□ □a□□ □ed□□□□e□□a□□ta□□□e□t□□ada□e□ □□ra□
□□□□□trat□□ta □□dr□ □□□□□er□e a □a re□□u□□□□ ad□□tada □□r e□□□□rd□□ad□r de □e□ur□dad □□a□ud e□ □□e□u□□□□ □□a D□re□□□□□ □a□u□tat□□a a□te e□□r□□ □t□r□□re□a □□□ u□□a□□□□ a d□□□a□ □arte□□□a □ert□□□a□□□□ □er□ □□a□e□a□□e e□ □a□□ de que tra□□□urr□d□□ 1□ d□a□□u □tr□ □a□□ □a□tad□ e□tre □a□ □arte□□de□de □u e□□□□□e□ □□□rd□□ad□r de □e□ur□dad □ □a□ud e□ □□e□u□□□□ □□a D□re□□□□□ □a□u□tat□□a □□ re□□□e □□□□u□a □□t□□□a□□□□□que □□□□□□□ar□ □a □□□□□r□□dad de□□□□trat□□ta □□□ □a re□□□u□□□□□
□□a□□□□ de □a□ □ert□□□a□□□□e□ □e rea□□□ar□ □u□et□ a □□ e□ta□e□d□ e□ e□□□□trat□ de □□ra□

Certificación y Abono

□□□r□□ □t□r a□□□ar□ □a□ □art□da□ e□e□utada□ de□□a□ de □e□ur□dad □□a□ud de □a □□ra□□u□t□ □□□ □a□ de□ □□ u□□dade□ de □□ra rea□□□ada□□ a□□□□trat□□ta□□re□a □ert□□□a□□□□ de□□ □□rd□□ad□r de □e□ur□dad □□a□ud □□□ de □a D□re□□□□□ □a□u□tat□□a□ □e a□□□ar□□ □□□ □re□□□□ de e□e□u□□□□ □ater□a□□e□ta□e□d□□ e□ e□□re□u□ue□t□ de□ □□a□ de □e□ur□dad □ □a□ud □ara □ada u□□dad de □e□ur□dad□ ta□t□ e□ □a□ □ert□□□a□□□□e□ □□□□ □e□ □a □qu□da□□□□ □□a□□ □□□□a□□ □er□ □ e□□ua□□ e□ □u □a□□□e□□d□□ad□e□ e□□□□trat□ de □□ra□

Unidades de Obra no Previstas

□ua□d□ e□□□□rd□□ad□r de □e□ur□dad □□a□ud □□□ □a D□re□□□□□ □a□u□tat□□a e□□□era □a e□e□u□□□□ de tra□a□□□ □□ e□t□u□ad□□ e□ □a □□□trata □ e□ e□□□a□ a□r□□ad□□e□ □□□trat□□ta quedar□ □□□□ad□ □□□□□□trat□□ta e□t□ □□□□ad□ a □re□e□tar □r□□ue□ta

e□□□□□ □a □ara □a rea□a□□□ d□□a□ □ □d□□a□□□e□ □a e□e□utar□ e□ □a□□ de □a□er a□uerd□□

□a □a□ra□□□ de □ater□a□e□ □ □ed□□□ □ara e□e□utar deter□□nada□ u□idade□ de □e□uridad □□ e□ta□e□da□ e□ e□□a□ de □e□uridad □ □au□d □e □a□u□ar□ □ed□a□te □a a□□□a□□□ de □re□□□ de □ater□a□e□ □ □ed□□□ □□□ □are□□ □□ □u de□e□t□□ a □ua□t□a □er□ □a□u□ada □□r e□□□□rd□□ad□r de □e□uridad □ □au□d □□□ □a D□re□□□□ □a□u□tat□a □e□□ □□trat□□ta□

□e □e□a□tar□□ a□ta□ □r□ ada□ de □□□ □re□□□ □□□trad□t□r□□□ □□r tr□□□□ad□ □r□ ada□ □□r e□ □□□rd□□ad□r de □e□uridad □ □au□d □□□ □a D□re□□□□ □a□u□tat□a□ e□ □□□trat□□ta □e□□r□□etar□□□

Unidades por Administración

□ara e□a□□□□ de u□idade□ rea□□ada□ □□r ad□ □□□tra□□□□e□□□□trat□□ta □re□e□tar□ a □a a□r□□a□□□ de□ □□□rd□□ad□r de □e□uridad □ □au□d □ de □a D□re□□□□ □a□u□tat□a □a □qu□da□□□ de □□□ tra□a□□□ e□ □a□e a □a □□u□e□te d□□u□e□ta□□□□ □a□tura□ □r□□□a□e□ de □□□ □ater□a□e□ adqu□r□d□□ □ d□□u□e□t□ que u□t□□que □u e□ □□e□ e□ □□ra□ □arte□ d□ar□□□ de tra□a□□□ □□□□ □a□ de □□□ □□r□a□e□ a□□□ad□□ □d□a□d□ □□□□er□ de □□ra□ tra□a□ada□ □□r □ada □□erar□□ e□ □ada □□□□□□ □ de a□uerd□ □□□□ □a □e□□a□□□□ □□□e□te□□a□tura□ □r□□□a□e□ de tra□□□□□rte de □ater□a□e□ a □□ra □□ua□qu□er □tra □ar□a□ □□rre□□□□d□□te a □a □art□da□

□□□□□trat□□ta e□tar□ □□□□ad□ a reda□tar u□ □arte d□ar□□ de □r□a□e□ □ □ater□a□e□ que □e □□□ eter□□a □□□tr□□□a□e□ta□□□□ de□□□□rd□□ad□r de □e□uridad □□au□d □ de □a D□re□□□□ □a□u□tat□a□ e□ □art□da□ de □a □□□a □□□tratada□ □□r ad□ □□□tra□□□□□

4. Condiciones Legales

Ta□t□ □a □□□trata □□□ □ □a □r□□□edad□a□u□e□ □□□eter□e a□ar□tr□□ de □□□ tr□□u□a□e□ □□□ □ur□d□□□□□e□e□u□ar de□a □□ra□

□□ □□□□a□□□□ de □a □□□trata□a□□ □□□ □ de□re□t□ de a□e□te□ □□ter□□□□e□te□e□ □a □□ra e□□□□□□□□□□e□t□ de□□re□e□te □□e□□ □e□□u□ □□□□e□t□ de t□d□□ u□ □u□t□□□

Dura□te □a t□ta□dad de □a □□ra □e e□tar□ a □□ d□□□ue□t□e□ □a □□r□at□□a □□□e□te□ e□□e□a□□e□te □a de □□□□ad□ □u□ □□□□e□t□e□tre □a□que □a□e de□ta□ar□

□rde□ □ de □ar□□ 1□□1 □rde□a□□a □e□era□de □e□ur□dad e □□□e□e e□ e□ Tra□a□□□

□rde□ 1□□□ de □□ de □a□□ Re□a□e□t□ de A□arat□□ □e□ad re□ □ara □□ra□□

Rea□De□ret□ □□□1 □1□□□ de □ de □□□e□re Re□a□e□t□ de a□arat□□ de e□e□a□□□ □□a□ute□□□□ de □□□ □ □□□ □□□

Rea□ De□ret□ 1□□□1□□□ De□ret□ Re□u□ad□r de □a□ □□□d□□□□e□ □ara □a □□□er□a□□a□□□ □ □□re □r□u□a□□□ □tra□□□u□tar□a de □□□ □qu□□□ de □r□te□□□□ □□d□□dua□□

□e□□1□1□□□ □re□e□□□□ de r□e□□□□ □a□□ra□e□

Rea□De□ret□ 1□□□1□□□ D□□□□□□□□□e□ □ □□□a□de □e□ur□dad □ □a□ud e□ □□ra□de □□□□tru□□□□□

Rea□De□ret□ □□□1□□□ Re□a□e□t□ de □□□ □er□□□□□ de □re□e□□□□ de R□e□□□□ □a□□ra□e□□

Rea□De□ret□ □□□□1□□□ D□□□□□□□□□e□ □ □□□a□ e□ □ater□ de □e□a□□a□□□ de □e□ur□dad □ □a□ud e□ e□tra□a□□

Rea□De□ret□ □□□□1□□□ □□ta□e□e □a□d□□□□□□□□e□ □ □□□a□de □e□ur□dad □ □a□ud e□ □□□ u□are□de tra□a□□

Rea□De□ret□ □□□□1□□□ D□□□□□□□□□e□ □ □□□a□de □e□ur□dad □ □a□ud re□at□a□a □a □a□□u□a□□□ □a□ua□de □ar□a□que e□tra□e r□e□□□□e□ □art□u□ar d□r□□u□ □are□□ □ara □□tra□a□ad□re□□

Rea□De□ret□ □□□□1□□□ D□□□□□□□□□e□ □ □□□a□de □e□ur□dad □ □a□ud re□at□□□ a□ tra□a□ □□□ equ□□□ que □□u□e□ □a□ta□a□de □□ua□□a□□□□

Rea De ret 1 rte de tra ad re tra re rea ad a e te a er e dura te e tra a

Rea De ret 1 rte de tra ad re tra re rea ad a e te dura te e tra a

Rea De ret 1 D e a de e ur dad a ud reat a a ut a r tra ad re de

Rea De ret 1 1 1 D e a de e ur dad a ud ara a ut a de tra ad re de equ de tra a

Rea De ret 1 1 D e a ara a rte de a a ud e ur dad de tra ad re re te a re e tr

Rea De ret 1 rte de a a ud e ur dad de Tra ad re tra Re rea ad A e te Qu dura te e Tra a

Rea De ret de de a t R T Re a e t e tr t ara a a Te tru e e e ta ra

Rea De ret de de u Re a e t de A arat de e a e a Ma ute re ere te a r a t rre ara ra u tra a a a e e Re r a de ar r at de a re e de re ra a ra e

Rea De ret 1 1 De arr a R e ater a de rd a de a t dade e re ar a e

Rea De ret 1 M d a RD 1 1 1 que e ta e e d e a de e ur dad a ud ara e u de equ e tra a te ra e de a tura

Rea De ret 1 11 rte de a a ud a e ur dad de tra ad re re te a re ra der ad que ueda der ar e de a e a ra e e e a

ua T a ara a e a ua e de re ra de rea reat a a ut a de equ de tra a

Rea De ret re a rte de a a ud a e ur dad de tra ad re tra re rea ad a e a ru d

Rea□De□ret□ □□□□□□□□□□□r e□que □e e□ta□e□e□ a□ d□□□□□□□□□e□ □ □□□□a□ de □e□ur□dad □ □a□ud a□□□a□e□a □□□tra□a□□□ □□□ r□e□□□ de e□□□□□□□□□a□a□ a□t□□ Rea□De□ret□ □□□□□□□□□□que □ □d□□□a e□Rea□De□ret□ □□□1□□□ □ e□Rea□De□ret□ 1□□□□1□□□ a□te□ □ e□□□□□ad□□□

□e□ □□□□□□□□□re□u□ad□ra de □a □u□□□□trata□□□□ e□ e□□e□t□r de □a □□□□tru□□□□□ □ Rea□De□ret□ 11□□□□□□□□ que □a de□arr□□□a□

Re□□u□□□□ de 1 de a□□□t□ de □□□□ de □a D□re□□□□□ □e□era□de Tra□a□□ que □□□r□□e □ □u□□□a e□□ □□□e□□□ □ □e□t□□□ □e□era□de□□e□t□r de □a □□□□tru□□□□□□

□□aut□r de□□□tud□□ de □e□ur□dad □ □a□ud□ □□□e□□er□ □ □□□□□□□ □□□□□□1□□

□edr□ Qu□□ta□a Mart□□□

Noviembre 2.017



EXCMO. AYUNTAMIENTO DE ARUCAS

Anejo 6: Estudio Básico de Seguridad y Salud.

□ □re□u□ue□t□

EXCMO. AYUNTAMIENTO DE ARUCAS

MEDICIONES

MEDICIONES

E. B. S. y S. Segunda Fase Rodonal en la Calle Luisa Ramos Medina

CÓDIGO	RESUMEN	UDS	LONGITUD	ANCHURA	ALTURA	PARCIALES	CANTIDAD
	CAPÍTULO 02 PROTECCIONES COLECTIVAS						
02.01	m. Valla cerram obras malla electros de acero galv h=2 m						

MEDICIONES

E. B. S. y S. Segunda Fase Rodonal en la Calle Luisa Ramos Medina

CÓDIGO	RESUMEN	UDS	LONGITUD	ANCHURA	ALTURA	PARCIALES	CANTIDAD
	CAPÍTULO 01 PROTECCIONES INDIVIDUALES						
01.01	ud. Tapones antirruidos , Würth						
	d					1,00	
							1,00
01.02	ud. Casco seguridad SH 6, Würth						
	d					1,00	
							1,00
01.03	ud. Guantes amarillo, Würth						
	d					1,00	
							1,00
01.04	ud. Botas marrón S3, Würth						
	d					1,00	
							1,00
01.05	ud. Mono algodón azulina, doble cremallera						
	dM					1,00	
							1,00
01.06	ud. Traje antiagua chaqueta y pantalón PVC amarillo/verde						
	d					1,00	
							1,00
01.07	ud. Cinturón antilumbago, con velcro						
	d					1,00	
							1,00

MEDICIONES

E. B. S. y S. Segunda Fase Rodonal en la Calle Luisa Ramos Medina

CÓDIGO	RESUMEN	UDS	LONGITUD	ANCHURA	ALTURA	PARCIALES	CANTIDAD
	CAPÍTULO 03 SEÑALIZACIÓN DE SEGURIDAD Y SALUD						
03.01	ud. Señal de cartel obras, PVC, sin soporte metálico						
		2				2,00	
							2,00
03.02	ud. Cartel indicativo de riesgo de PVC, con soporte metálico						
		2				2,00	
							2,00

MEDICIONES

E. B. S. y S. Segunda Fase Rodonal en la Calle Luisa Ramos Medina

CÓDIGO	RESUMEN	UDS	LONGITUD	ANCHURA	ALTURA	PARCIALES	CANTIDAD
	CAPÍTULO 04 INSTALACIONES PROVISIONALES DE OBRA						
04.01	ud. Alquiler caseta prefabricada para vestuario, comedor o almac						
						1,00	
							1,00
04.02	ud. Transporte a obra, descarga y recogida caseta provisional ob						
						2,00	
							2,00

MEDICIONES

E. B. S. y S. Segunda Fase Rodonal en la Calle Luisa Ramos Medina

CÓDIGO	RESUMEN	UDS	LONGITUD	ANCHURA	ALTURA	PARCIALES	CANTIDAD
	CAPÍTULO 05 PRIMEROS AUXILIOS						
05.01	ud. Botiquín metálico tipo maletín, con contenido sanitario						
		2				2,00	
							2,00

MEDICIONES

E. B. S. y S. Segunda Fase Rodonal en la Calle Luisa Ramos Medina

CÓDIGO	RESUMEN	UDS	LONGITUD	ANCHURA	ALTURA	PARCIALES	CANTIDAD
	CAPÍTULO 06 MANO DE OBRA SEGURIDAD						
06.01	Hora de cuadrilla p/conservación y mantenimiento protecciones						
		20				20,00	
							20,00

EXCMO. AYUNTAMIENTO DE ARUCAS

CUADRO DE PRECIOS Nº1

CUADRO DE PRECIOS 1

Segunda Fase Rodonal en la Calle Luisa Ramos Medina

CÓDIGO	UD	RESUMEN	PRECIO
CAPÍTULO 01 PROTECCIONES INDIVIDUALES			
01.01	ud.	Tapones antirruidos , Würth	0,79
01.02	ud.	Casco seguridad SH 6, Würth	18,51
01.03	ud.	Guantes amarillo, Würth	6,98
01.04	ud.	Botas marrón S3, Würth	87,37
01.05	ud.	Mono algodón azulina, doble cremallera	15,97
01.06	ud.	Traje antiagua chaqueta y pantalón PVC amarillo/verde	6,30
01.07	ud.	Cinturón antilumbago, con velcro	14,41

CUADRO DE PRECIOS 1

Segunda Fase Rodonal en la Calle Luisa Ramos Medina

CÓDIGO	UD	RESUMEN	PRECIO
CAPÍTULO 02 PROTECCIONES COLECTIVAS			
02.01	m.	Valla cerram obras malla electros de acero galv h=2 m	19,26
		[illegible]	
		[illegible]	
		[illegible]

CUADRO DE PRECIOS 1

Segunda Fase Rodonal en la Calle Luisa Ramos Medina

CÓDIGO	UD	RESUMEN	PRECIO
CAPÍTULO 03 SEÑALIZACIÓN DE SEGURIDAD Y SALUD			
03.01	ud.	Señal de cartel obras, PVC, sin soporte metálico	6,83
03.02	ud.	Cartel indicativo de riesgo de PVC, con soporte metálico	46,09

CUADRO DE PRECIOS 1

Segunda Fase Rodonal en la Calle Luisa Ramos Medina

CÓDIGO	UD	RESUMEN	PRECIO
CAPÍTULO 04 INSTALACIONES PROVISIONALES DE OBRA			
04.01	ud.	Alquiler caseta prefabricada para vestuario, comedor o almac	334,66
04.02	ud.	Transporte a obra, descarga y recogida caseta provisional ob	223,77

CUADRO DE PRECIOS 1

Segunda Fase Rodonal en la Calle Luisa Ramos Medina

CÓDIGO	UD	RESUMEN	PRECIO
CAPÍTULO 05 PRIMEROS AUXILIOS			
05.01	ud.	Botiquín metálico tipo maletín, con contenido sanitario	51,38

CUADRO DE PRECIOS 1

Segunda Fase Rodonal en la Calle Luisa Ramos Medina

CÓDIGO	UD	RESUMEN	PRECIO
CAPÍTULO 06 MANO DE OBRA SEGURIDAD			
06.01		Hora de cuadrilla p/conservación y mantenimiento protecciones	25,48
		[illegible]	
		[illegible]	
		[illegible]	
		[illegible]	

EXCMO. AYUNTAMIENTO DE ARUCAS

CUADRO DE PRECIOS Nº2

CUADRO DE PRECIOS 2

E. B. S. y S. Segunda Fase Rodonal en la Calle Luisa Ramos Medina

CÓDIGO	UD	RESUMEN	PRECIO

CAPÍTULO 01 PROTECCIONES INDIVIDUALES

01.01 ud. Tapones antirruidos , Würth

TOTAL PARTIDA 0,79

01.02 ud. Casco seguridad SH 6, Würth

TOTAL PARTIDA 18,51

01.03 ud. Guantes amarillo, Würth

TOTAL PARTIDA 6,98

01.04 ud. Botas marrón S3, Würth

TOTAL PARTIDA 87,37

01.05 ud. Mono algodón azulina, doble cremallera

TOTAL PARTIDA 15,97

01.06 ud. Traje antiagua chaqueta y pantalón PVC amarillo/verde

TOTAL PARTIDA 6,30

01.07 ud. Cinturón antilumbago, con velcro

TOTAL PARTIDA 14,41

CUADRO DE PRECIOS 2

E. B. S. y S. Segunda Fase Rodonal en la Calle Luisa Ramos Medina

CÓDIGO	UD	RESUMEN	PRECIO

CAPÍTULO 02 PROTECCIONES COLECTIVAS

02.01 m. Valla cerram obras malla electros de acero galv h=2 m

[illegible]

TOTAL PARTIDA 19,26

CUADRO DE PRECIOS 2

E. B. S. y S. Segunda Fase Rodonal en la Calle Luisa Ramos Medina

CÓDIGO	UD	RESUMEN	PRECIO

CAPÍTULO 03 SEÑALIZACIÓN DE SEGURIDAD Y SALUD

03.01 ud. Señal de cartel obras, PVC, sin soporte metálico

TOTAL PARTIDA 6,83

03.02 ud. Cartel indicativo de riesgo de PVC, con soporte metálico

TOTAL PARTIDA 46,09

CUADRO DE PRECIOS 2

E. B. S. y S. Segunda Fase Rodonal en la Calle Luisa Ramos Medina

CÓDIGO	UD	RESUMEN	PRECIO

CAPÍTULO 04 INSTALACIONES PROVISIONALES DE OBRA

04.01 ud. Alquiler caseta prefabricada para vestuario, comedor o almac

TOTAL PARTIDA 334,66

04.02 ud. Transporte a obra, descarga y recogida caseta provisional ob

TOTAL PARTIDA 223,77

CUADRO DE PRECIOS 2

E. B. S. y S. Segunda Fase Rodonal en la Calle Luisa Ramos Medina

CÓDIGO	UD	RESUMEN	PRECIO

CAPÍTULO 05 PRIMEROS AUXILIOS

05.01 ud. Botiquín metálico tipo maletín, con contenido sanitario

TOTAL PARTIDA 51,38

CUADRO DE PRECIOS 2

E. B. S. y S. Segunda Fase Rodonal en la Calle Luisa Ramos Medina

CÓDIGO	UD	RESUMEN	PRECIO

CAPÍTULO 06 MANO DE OBRA SEGURIDAD

06.01 Hora de cuadrilla p/conservación y mantenimiento protecciones

[illegible]

[illegible]	2[illegible]
[illegible]	0[illegible]
[illegible]	

TOTAL PARTIDA 25,48

EXCMO. AYUNTAMIENTO DE ARUCAS

PRESUPUESTO

PRESUPUESTO

E. B. S. y S. Segunda Fase Rodonal en la Calle Luisa Ramos Medina

CÓDIGO	RESUMEN	CANTIDAD	PRECIO	IMPORTE
	CAPÍTULO 01 PROTECCIONES INDIVIDUALES			
01.01	ud. Tapones antirruidos , Würth			
	d	00	0	
01.02	ud. Casco seguridad SH 6, Würth			
	d	00		0
01.03	ud. Guantes amarillo, Würth			
	d	00		
01.04	ud. Botas marrón S3, Würth			
	d	00		2 22
01.05	ud. Mono algodón azulina, doble cremallera			
	d M d d	00		2
01.06	ud. Traje antiagua chaqueta y pantalón PVC amarillo/verde			
	r rd	00	0	0
01.07	ud. Cinturón antilumbago, con velcro			
	d	00		
	TOTAL CAPÍTULO 01 PROTECCIONES INDIVIDUALES.....			901,98

PRESUPUESTO

E. B. S. y S. Segunda Fase Rodonal en la Calle Luisa Ramos Medina

CÓDIGO	RESUMEN	CANTIDAD	PRECIO	IMPORTE
	CAPÍTULO 02 PROTECCIONES COLECTIVAS			
02.01	m. Valla cerram obras malla electros de acero galv h=2 m			
	[illegible]	[illegible]	[illegible]	[illegible]

TOTAL CAPÍTULO 02 PROTECCIONES COLECTIVAS..... 1.444,50

PRESUPUESTO

E. B. S. y S. Segunda Fase Rodonal en la Calle Luisa Ramos Medina

CÓDIGO	RESUMEN	CANTIDAD	PRECIO	IMPORTE
	CAPÍTULO 03 SEÑALIZACIÓN DE SEGURIDAD Y SALUD			
03.01	ud. Señal de cartel obras, PVC, sin soporte metálico			
	[illegible]	2[illegible]00	[illegible]	[illegible]
03.02	ud. Cartel indicativo de riesgo de PVC, con soporte metálico			
	[illegible]	2[illegible]00	[illegible]0	[illegible]2[illegible]
	TOTAL CAPÍTULO 03 SEÑALIZACIÓN DE SEGURIDAD Y SALUD			105,84

PRESUPUESTO

E. B. S. y S. Segunda Fase Rodonal en la Calle Luisa Ramos Medina

CÓDIGO	RESUMEN	CANTIDAD	PRECIO	IMPORTE
	CAPÍTULO 04 INSTALACIONES PROVISIONALES DE OBRA			
04.01	ud. Alquiler caseta prefabricada para vestuario, comedor o almac			
		2,00	22,00	44,00
04.02	ud. Transporte a obra, descarga y recogida caseta provisional ob			
		2,00	22,00	44,00
	TOTAL CAPÍTULO 04 INSTALACIONES PROVISIONALES DE OBRA			1.786,18

PRESUPUESTO

E. B. S. y S. Segunda Fase Rodonal en la Calle Luisa Ramos Medina

CÓDIGO	RESUMEN	CANTIDAD	PRECIO	IMPORTE
	CAPÍTULO 05 PRIMEROS AUXILIOS			
05.01	ud. Botiquín metálico tipo maletín, con contenido sanitario			
		2,00		102,76
	TOTAL CAPÍTULO 05 PRIMEROS AUXILIOS.....			102,76

PRESUPUESTO

E. B. S. y S. Segunda Fase Rodonal en la Calle Luisa Ramos Medina

CÓDIGO	RESUMEN	CANTIDAD	PRECIO	IMPORTE
	CAPÍTULO 06 MANO DE OBRA SEGURIDAD			
06.01	Hora de cuadrilla p/conservación y mantenimiento protecciones			
	[illegible]	20.00	2[illegible]	[illegible]0
	TOTAL CAPÍTULO 06 MANO DE OBRA SEGURIDAD.....			509,60
	TOTAL			4.850,86

RESUMEN DE PRESUPUESTO

Segunda Fase Rodonal en la Calle Luisa Ramos Medina

CAPITULO	RESUMEN	EUROS	%
		0	
2		0	2
		0	2
			2
	M	02	2 2
	M	0 0	0

TOTAL PRESUPUESTO ESTUDIO BASICO DE SEGURIDAD Y SALUDL 4.850,86

Arucas a Noviembre de 2.017

EXCMO. AYUNTAMIENTO DE ARUCAS

Anejo 7: Gestión de Residuos.

INDICE

1 Memoria Informativa del Estudio
2 Definiciones
3 Medidas Prevención de Residuos
4 Cantidad de Residuos
5 Reutilización
6 Separación de Residuos
7 Medidas para la Separación en Obra
8 Inventario de Residuos Peligrosos
9 Destino Final
10 Prescripciones del Pliego sobre Residuos
11 Presupuesto
12 Plantillas de Impresos
13 Documentación Gráfica

1. Memoria Informativa del Estudio

□e reda□ta e□te □□tud□ de □e□t□□ de Re□du□□ de □□□□tru□□□□ □ De□ □□□□□□ e□ □u □□□□ e□t□ de□Rea□De□ret□ 1□□□□□□□□ de 1 □e□rer□□□□r e□que □e re□ua□ a□ r□du□□□□ □ □e□t□□□ de □□□re□du□□ de □□□□tru□□□□ □de de□ □□□□□□ que e□ta□e□e□ □u art□u□ □□e□tre a□ □□□□a□□□e□ de□□r□du□t□r de re□du□□ de □□□□tru□□□□ □ de□ □□□□□□ a de □□□u□r e□ □r□□e□t□ de e□e□u□□□ u□ □□tud□ de □e□t□□ de Re□du□□ de □□□□tru□□□□ □De□ □□□□□□ que re□□e□ □□□ □ □e□ar□a □a□□ a□ □□□□a□□□e□que □e □□u□ □a□e□rea□□□ □□□ □□re□du□□ de □□□□tru□□□□ □de□ □□□□□□ que □e □a□a□a □r□du□r e□ a □□ra□ □□ a□e a e□te □□tud□ e□□□eed□r de re□du□□ reda□tar□u□ a□ que □er□a□r□□ad□ □□r a d□re□□□□ a□utat□a □a□e□tad□ □□r a □r□□edad □ a□ar□a □r□ar □arte de □□d□□u□e□t□□ □□□tra□tua□□de a □□ra□ □□te □□tud□ de □e□t□□ □□□Re□du□□ □ue□ta □□□ e□□□u□e□te □□□te□d□□

- □□t□a□□□ de a **CANTIDAD** □e□□rea□a e□ t□□ea□a□ □ e□ □etr□□ □□□□□□□□ de □□□ re□du□□ de □□□□tru□□□□ □ de□ □□□□□□ que □e □e□erar□□ e□ a □□ra□ □□d□□□ad□□ □□□ arre□□□a a □□ta eur□□ea de re□du□□ □u□□□ada □□r □rde□ MAM□□□□□□□□□□□□r a que □e □u□□□a□ a□ □□era□□□□e□ de □a□r□a□□□ □e□□ □a□□□ de re□du□□ □ a □□ta eur□□ea de re□du□□□
- Rea□□□□ de **MEDIDAS para la PREVENCIÓN** de re□du□□e□ a □□ra □□□et□ de□r□□e□t□□
- □a□ □□era□□□□e□ de **REUTILIZACIÓN, VALORIZACIÓN o ELIMINACIÓN** a que □e de□t□□ar□□ □□□re□du□□ que □e □e□erar□□ e□ a □□ra□
- □a□ **MEDIDAS para la SEPARACIÓN** de □□□ re□du□□ e□ □□ra□e□ □art□u□ar□□ara e□ □u □□□□e□t□ □□r □arte de□□□□eed□r de □□□ re□du□□□de a □□□□a□□□ de □e□ara□□□□ e□ta□e□da e□ e□art□u□ □ de□□□tad□ Rea□De□ret□ 1□□□□□□□□
- □a□ □re□□r□□□□□e□ de□ **PLIEGO de PRESCRIPCIONES** t□□□□a□ □art□u□are□ de□ □r□□e□t□□e□ rea□□□□ □□□ e□a□□ a□e□a□ e□t□□□ a□e□□□□e□ara□□□□ □□e□ □u □a□□□□tra□ □□era□□□□e□ de □e□t□□□ de □□□ re□du□□ de □□□□tru□□□□ □ de□ □□□□□□ de□tr□ de a □□ra□
- □□a **VALORACIÓN** de□□□□te □re□□t□ de a □e□t□□□ de □□□ re□du□□ de □□□□tru□□□□ □ de□ □□□□□□ que □□r□ar□ □arte de□□re□u□ue□t□ de□□r□□e□t□ e□ a□tu□ □□de□e□d□e□te□
- □□ □u a□□□u□ **INVENTARIO** de □□□ **RESIDUOS PELIGROSOS** que □e □e□erar□□□
- **PLANOS** de a□ □□□ta□a□□□□e□ □re□□ta□ □ara e□a□□ a□e□a□ e□t□□□ a□e□□□□e□ara□□□□ □□ e□ □u □a□□□□tra□ □□era□□□□e□ de □e□t□□□ de □□□ re□du□□ de □□□□tru□□□□ □ de□ □□□□□□ de□tr□ de a □□ra□

□□□ dat□□ □□□□r□at□□□□ de a □□ra □□□□

□r□□e□t□□ □e□u□da □a□e de□R□d□□a□e□ a □a□e □u□a Ra□ □□ Med□□a□

D□re□□□□□ de a □□ra□ □a□ A□dr□□□□a□e □u□a Ra□ □□ Med□□a□
□□□a□dad□ Aru□a□□
□r□□□□□a□ □a□ □a□□a□
□r□□ □t□r □□□□ □□A□u□ta□ □e□t□ de Aru□a□□

T□□□□□□ reda□t□r de e□te □□tud□ □edr□ Qu□□ta□a Mart□

T□tu□a□□□ □ □ar□□ reda□t□r□ □□□□□ □□□□
□e□□a de □□□ □e□□□ de a □□ra□ □□□1□

□□te □□tud□ de □e□t□□ de Re□du□□ de □□□□tru□□□□ □De□ □□□□□□ □e □a reda□tad□ □□□ e□ a□□□□ de a a□□a□□□□ □□□r□ □t□a e□□e□□□a □□□□TR□□□T R□□□D□□□□

2. Definiciones

□ara u□ □e□r e□te□d□ □e□t□ de e□te d□□u□e□t□ □e rea□□a□ □a□ □□□u□e□te□ de□□□□□□e□ de□tr□ de□□□ □t□ de □a □e□t□□□ de re□du□□e□ □□ra□ de □□□□tru□□□□ □de□ □□□□□□□

- **Residuo:** □e□□□ a□ e□ □□□□□11 □e de□□e re□du□a □ua□qu□er □u□ta□□a u □□□et□ que □u □□□eed□r de□e□□e □que te□□a □a □□te□□□□ u □□□□a□□□ de de□e□ar□
- **Residuo peligroso:** □□□ □ate□a□ que e□ □ua□qu□er e□tad□ □□□□□ □ qu□ □□□ □□□te□e□ e□□ e□t□□ □ □u□ta□□a□ que □uede□ re□re□e□tar u□ □e□□r□ □ara e□□ed□ a□ □□e□te□a □a□ud □u□a□a □ □□□ re□ur□□□ □atura□e□□□□ □t□□a □□□ta□□a□□e □□□□□derar□□ re□du□□ □e□□r□□□□ □□□ que □re□e□ta□ u□a □ □ara□a□ de □a□ □ara□ter□t□□a□ □e□□r□a□e u□erada□ e□ e□a□e□□ □□de □a □e□ □□□□□11 de Re□du□□□□ aqu□□ que □ueda a□r□□ar e□□ □□□er□□ de □□□□□r□dad □□□ □□ e□ta□e□d□ e□ □a □□r□at□a eur□□ea □ e□ □□□ □□□□e□□□□ □ter□a□□□a□e□de □a □ate□a□ que □ea□ de a□□□a□□□□a□□□□ □ □□□re□□□e□te□□e□□a□e□ que □□□ □a□a□ □□□te□d□□
- **Residuos no peligrosos:** T□d□□ aque□□□□ re□du□□ □□ □ata□□□ad□□ □□□ □ta□e□ □e□□□ a□ de□□□□□□□ a□ter□□□
- **Residuo inerte:** Aque□re□du□ □□ □e□□r□□□ que □□ e□□er□□e□ta tra□□□□r□a□□□e□ □□□□a□□qu□□□a□ □ □□□□□□□□a□ □□□□□□□at□a□□□□ e□ □□u□e □□□□□□ □u□t□□e□□□rea□□□□a □□□□a □□qu□□□a□e□te □□de □□□□u□a □tra □a□era□ □□ e□ □□de□rada□e□ □□ a□e□ta □e□at□a□ e□te a □tra□□ate□a□ □□□□ a□ □ua□e□e□tra e□ □□□□ta□t□de □□r□a que □ueda dar □u□ar a □□□□ta□ □a□□□□ de□□ed□□a□ □□e□te □ □er□ud□ar a □a □a□ud □u□a□a□□a □□□□□a□dad t□ta□e□□□□te□d□de □□□□ta□ □a□te□de□re□du□□□a e□□t□□□□dad de□□□□□ad□de□er□□ □er □□□□□□□□a□te□□e□ □art□u□ar □□de□er□□ □u□□□er u□re□□□□ □ara □a □a□dad de □a□a□ua□ □u□er□□□a□e□□ □u□terr□□ea□□
- **Residuo de construcción y demolición:** □ua□qu□er □u□ta□□a u □□□et□ que □u □□□e□d□ □□□ □a de□□□□□□□ de re□du□□e □e□era e□u□a □□ra de □□□□tru□□□□ □de de□ □□□□□□□□
- **Código LER:** □□d□□□ de □ d□□t□□ □ara de□t□□□ar u□ re□du□ □e□□□ a□ □rde□ MAM□□□□□□□□□□
- **Productor de residuos:** □a □er□□□a □□□□a □ □urd□a t□u□ar de □a □□e□□a ur□a□□t□a e□ u□a □□ra de □□□□tru□□□□ □ de□ □□□□□□□□e□ aque□a□ □□ra□ que □□ □re□□e□ de □□e□□a ur□a□□t□a□te□dr□ a □□□□□dera□□□□ de □r□du□t□r de re□du□□ a □er□□□a □□□□a □ □urd□a t□u□ar de□□e□ □□□ue□e □□□et□ de u□a □□ra de □□□□tru□□□□ □de□ □□□□□□□□
- **Poseedor de residuos de construcción y demolición:** a □er□□□a □□□□a □ □urd□a que te□□a e□ □u □□der □□□re□du□□de □□□□tru□□□□ □de□ □□□□□□□ □que □□ □□te□te a □□□d□□□□ de □e□t□r de re□du□□□□□ t□d□ □a□□□te□dr□ a □□□□□dera□□□□ de □□□eed□r a □er□□□a □□□□a □ □urd□a que e□e□ute a □□ra de □□□□tru□□□□ □ de□ □□□□□□□□□ta□e□ □□□□ □ e□ □□□□tru□t□r□□□□ □u□□□□trat□□ta□ □ □□□ tra□a□ad□re□ aut□□□□ □□□□□ t□d□ □a□□□□□ te□dr□□ a □□□□□dera□□□□ de □□□eed□r de re□du□□de □□□□tru□□□□ □de□ □□□□□□□ □□□ tra□a□ad□re□ □□r □ue□ta a□e□a□
- **Volumen aparente:** □□u□e□t□ta□de a□ □a□a de re□du□□e□ □□ra□e□□a□□□ que □□u□a□ a□u□uad□□ □□□ □□□□ □a□tar □□□ □□□e□□a□□□□ □a□□□□ que queda□ □□□□ü□d□□e□tre □ed□□□□□ □t□□a □□□ta□□a□e□e□□□□u□e□ que rea□□e□te □□u□a□e□ □□ra□
- **Volumen real:** □□□u□e□de a□ □a□a de □□□re□du□□ □□□ □□□tar e□□a□□□□ □a□□□□e□de□r□ e□te□d□e□d□u□a te□r□a □a□a □□□ □a□tada de □□□ □ □□□ □□□

- **Gestor de residuos:** La persona o entidad autorizada que realice cualquiera de las operaciones que componen la gestión de los residuos sea o no el productor de los mismos y que esté autorizada o registrada para realizar dicha actividad.
- **Destino final:** Cualquiera de las operaciones de valorización o eliminación de residuos enumeradas en la "Orden MAM/304/2002 por la que se publican las operaciones de valorización y eliminación de residuos y la lista europea de residuos".
- **Reutilización:** Empleo de un producto usado para el mismo uso para el que fue diseñado originalmente.
- **Reciclado:** La transformación de los residuos dentro de un proceso de producción para su fin inicial o para otros fines incluye el reciclado de materia orgánica pero no la valorización energética ni la transformación en materiales que vayan a ser usados como combustibles o para operaciones de relleno.
- **Valorización:** Todo procedimiento que permita el aprovechamiento de los recursos contenidos en los residuos como materias primas secundarias o el uso de los residuos como combustible para producir energía.
- **Eliminación:** todo procedimiento distinto de la valorización de los residuos incluso cuando la sustancia u objeto resultante sea utilizado como combustible o para producir energía.

3. Medidas Prevención de Residuos

Prevención en Tareas de Derribo

- En la medida de lo posible las tareas de derribo se realizarán en la medida de lo posible de forma selectiva de manera que se facilite la reutilización, reciclado o valorización de los residuos.
- Con la selección de derribo se minimizará el volumen de residuos generados durante la ejecución de la obra.

Prevención en la Adquisición de Materiales

- La adquisición de materiales se realizará ajustada a la cantidad a ejecutar en cada momento para evitar la acumulación de excedentes de materiales en la obra.
- Se requerirá a los proveedores suministradores que reduzcan al mínimo la cantidad de los embalajes primarios que envuelven los productos.
- Se primará la adquisición de materiales reciclados frente a otros de características similares.
- Se potenciará el uso de productos excedentes para la ejecución de otras obras.
- Se realizará un control de la cantidad de materiales que se detalle para cada unidad de obra la cantidad exacta de cada componente y en función de las características de los residuos.
- Se priorizará la adquisición de productos "a granel" con el fin de optimizar la cantidad de

re□du□□de e□□a□e□e□ □□ra□

- Aque□□□e□□a□e□ □ □□□□rte□de □ater□a□e□que □ueda□ □er reut□□□ad□□ □□□ □ □□□ □a□et□□ □e e□tar□ □u deter□□r□ □ □e de□□□er□□ a□□r□□eed□r□
- □e □□□u□r□e□ □□□ □□□trat□□de □u □□□tr□u□a □□□u□ua de □e□a□□a□□□a □□□ □r□□eed□re□ que □e□ere□e□ □□ra □ □□re□du□□de □□□ □re□□t□□ □que □e □ueda□ □□ □utar a u□a □a□a □e□t□□□□
- □e □te□tar□ adqu□r□ □□□ □r□du□t□□e□ □ □du□□ de □□□e□ê□e□t□□ □□□□tru□t□□□□e□ □□□que □a□a □er □□□□□ad□□ □ara e□tar reta□□□□

Prevención en la Puesta en Obra

- □e □□t□□□ar□ e□e□ □□ê□ de □ater□a□ê□ e□ □□ra e□ta□d□ □a □□□red□□□□a□□□□ □ □a e□ê□u□□□ □□□derr□□□e de □ater□a□ê□□e□a□□e□te de aque□□□ □□□□ □a□□r □□□de□□a e□ □a □e□era□□□□ de re□du□□□
- □□□□ □ater□a□ê□ □rea□r□ad□□□ □□r □□ □e□era□□ □□t□□□a□ e□□e□a□□e□te e□e□ □ê□ de □ater□a□ê□ □□a □e□era□□□□ de re□du□□ □□r □□que □e □a□re□er□ □u e□ □ê□□
- □□ □a □ue□ta e□ □□ra de □ater□a□ê□ □e □te□tar□ rea□□ar □□□ d□er□□□ e□ê□ e□t□□a □ □du□□ de□ta□a□□ de □a□ □□ê□a□ que □□ □□□□ □□□e□ □ara e□tar de□□erd□□□□ de □ater□a□□
- □e □a□ar□□ □□r □□□ □et□ □□□ re□□□e□te□ que □□□te□□a□ □□□ □r□du□t□□ a□te□ de □u □□□ □□ê□a □e□□ □a□□□□□e□□e□a□□e□te □□□e trata de re□du□□ □e□□r□□□□□
- □□ □a □edda de □□ □□□□□□e □e □a□□re□er□ □a e□a□□ra□□□□ de □r□du□t□□e□ta□er re□te a □□□ rea□□ad□□ e□ □a □r□□a □□ra que □a□tua□□e□te □e□era□ □a□□r □a□tdad de re□du□□□
- □e □r□□ar□ e□e□ □ê□ de e□ê□e□t□□ de□□ □□ta□ê□ □ reut□□a□ê□ re□te a □tr□□ de □□□ □a□are□ □re□ta□□□e□ □□□ reut□□a□ê□□
- □e a□□tar□ □a □da □t□de □□□ □ed□□□ au□□are□ □r□□□a□d□ □u reut□□a□□□ e□ e□□a□□r □□□ er□ de □□ra□ □ara □□ que □e e□tre□ar□□ □a□ □ed□da□ de □a□te□□□ê□t□□
- T□d□ □er□□a□□□□□u□rad□ e□ □a □□ra d□□□□□dr□ de □□□ □□□□□□□ê□t□□ □ □□□□ □□ de □re□e□□□□ de re□du□□ □ □□rre□ta □e□t□□□ de e□□□□
- □e □□□u□r□e□ □□□ □□□trat□□ □□□□ □u□□□□trata□u□a □□□u□ua de □e□a□□a□□□□ □□r □a que □e de□□□e□t□ar□ □a □e□era□□□□ de □ □□re□du□□ de □□□ □re□□□□e□ □□r u□a □a□a □e□t□□□ de □□□ □ □□□ □□□□

Prevención en el Almacenamiento en Obra

- □e rea□□ar□u□a□□a□e□a□e□t□ □□rre□t□ de t□d□□ □□□a□□□□□e□ta□d□que □e □r□du□□a□ derra□e□□□e□□ā□e□tre □ater□a□ê□□e□□□□□□□□□a □□□ê□e□□a□□ □ete□r□□□□a□□r□tura□ de e□□a□e□□ □ater□a□ê□□et□□
- □e e□tre□ar□□ □□□ □u□dad□□ □ara e□tar a□a□□ar □a □adu□dad de □□□ □r□du□t□□ □□□a□□tar □u □□□□u□ □□
- □□□ re□□□□□a□e□ de□a□□□□ de □ater□a□ê□ e□ □□ra □□□□□er□□ □a □□□d□□□□e□ de a□□a□e□a□ê□t□□ □adu□dad □ □□□□er□a□□□ e□□e□□□ada□ □□r e□ □ā□r□a□te □ □u□ □□□tradr □ara t□d□□ □□□ □ater□a□ê□ que □e re□e□□□□e□ê□ □□ra□
- □□ □□□ □r□□e□□□ de □ar□a □de□□ar□a de □ater□a□ê□e□ □a □□□a de a□□□□□ □a□□a□□□ □e□ □u □ar□a □ara □ue□ta e□ □□ra □e □r□du□e□ □er□a□□e□ □□□ e□□ater□a□ que □□□□□erte□e□ re□du□□ □r□du□t□□e□ □er□e□t□ e□tad□□□□ □□r e□□ que □e e□tre□ar□□ □a□ □re□au□□□e□ e□ e□t□□ □r□□e□□□ de □a□□u□ad□□

- Se realizará un control de la gestión de los residuos generados para caracterizar que se ajustan a la legislación vigente.

4. Cantidad de Residuos

A continuación se presenta una estimación de las cantidades generadas en cada una de las fases de construcción de la urbanización que se generarán en la ejecución de la misma de acuerdo con la Orden MAM/304/2002 de 8 de febrero por la que se publican las operaciones de valorización y eliminación de residuos y la lista europea de residuos.
Mediante el Real Decreto 105/2008 que regula la producción y gestión de los residuos de construcción y demolición se considera residuo todo aquel cuya utilización no está prevista en el lugar donde se encuentra y cumple las condiciones para ser depositado en vertedero, ser incinerado en instalaciones autorizadas o ser reutilizado en operaciones de relleno.
Para estimar la cantidad de residuos que se van a generar en la obra se tiene en cuenta la experiencia de proyectos anteriores, el grado de definición del proyecto, la tipología de la obra, el sistema constructivo previsto y las características técnicas de los materiales.
Para la estimación de cantidades se realiza una medición de los residuos de construcción y demolición que se generarán en la obra, clasificados según la Lista Europea de Residuos publicada por Orden MAM/304/2002 de 8 de febrero, para la aplicación de la Directiva 91/689/CEE sobre residuos peligrosos y la Directiva 1999/31/CE relativa al vertido de residuos.
Para la estimación de cantidades se realiza una medición de los residuos de construcción y demolición que se generarán en la obra, clasificados según la Lista Europea de Residuos publicada por Orden MAM/304/2002 de 8 de febrero, para la aplicación de la Directiva 91/689/CEE sobre residuos peligrosos y la Directiva 1999/31/CE relativa al vertido de residuos.
La estimación de cantidades se realiza teniendo en cuenta los siguientes factores: Dimensiones del proyecto, densidad aparente de los residuos, experiencia en proyectos de características similares, volumen de excavación previsto, tipología de los residuos generados, etc.
Para la estimación de cantidades se realiza una medición de los residuos de construcción y demolición que se generarán en la obra, clasificados según la Lista Europea de Residuos publicada por Orden MAM/304/2002 de 8 de febrero, para la aplicación de la Directiva 91/689/CEE sobre residuos peligrosos y la Directiva 1999/31/CE relativa al vertido de residuos.
Para la estimación de cantidades se realiza una medición de los residuos de construcción y demolición que se generarán en la obra, clasificados según la Lista Europea de Residuos publicada por Orden MAM/304/2002 de 8 de febrero, para la aplicación de la Directiva 91/689/CEE sobre residuos peligrosos y la Directiva 1999/31/CE relativa al vertido de residuos.
La estimación de cantidades se realiza teniendo en cuenta los siguientes factores: Dimensiones del proyecto, densidad aparente de los residuos, experiencia en proyectos de características similares, volumen de excavación previsto, tipología de los residuos generados, etc.
Para la estimación de cantidades se realiza una medición de los residuos de construcción y demolición que se generarán en la obra, clasificados según la Lista Europea de Residuos publicada por Orden MAM/304/2002 de 8 de febrero, para la aplicación de la Directiva 91/689/CEE sobre residuos peligrosos y la Directiva 1999/31/CE relativa al vertido de residuos.
Para la estimación de cantidades se realiza una medición de los residuos de construcción y demolición que se generarán en la obra, clasificados según la Lista Europea de Residuos publicada por Orden MAM/304/2002 de 8 de febrero, para la aplicación de la Directiva 91/689/CEE sobre residuos peligrosos y la Directiva 1999/31/CE relativa al vertido de residuos.
La estimación de cantidades se realiza teniendo en cuenta los siguientes factores: Dimensiones del proyecto, densidad aparente de los residuos, experiencia en proyectos de características similares, volumen de excavación previsto, tipología de los residuos generados, etc.
Para la estimación de cantidades se realiza una medición de los residuos de construcción y demolición que se generarán en la obra, clasificados según la Lista Europea de Residuos publicada por Orden MAM/304/2002 de 8 de febrero, para la aplicación de la Directiva 91/689/CEE sobre residuos peligrosos y la Directiva 1999/31/CE relativa al vertido de residuos.
Para la estimación de cantidades se realiza una medición de los residuos de construcción y demolición que se generarán en la obra, clasificados según la Lista Europea de Residuos publicada por Orden MAM/304/2002 de 8 de febrero, para la aplicación de la Directiva 91/689/CEE sobre residuos peligrosos y la Directiva 1999/31/CE relativa al vertido de residuos.
La estimación de cantidades se realiza teniendo en cuenta los siguientes factores: Dimensiones del proyecto, densidad aparente de los residuos, experiencia en proyectos de características similares, volumen de excavación previsto, tipología de los residuos generados, etc.

Código LER	Descripción del Residuo	Cantidad Peso	m3 Volumen Aparente
170504	Tierra y piedras sin sustancias peligrosas , con código 170504	915,12 Tn	446,40
170107	Residuos mezclados de hormigón, ladrillos, tejas y materiales cerámicos limpios.	333,74Tn	128,36
170302	Residuos de mezclas bituminosas sin contenido en alquitrán de hulla.	397,20Tn	165,50
	Total :	**1.646,06 Tn**	**740,26**

5. Reutilización

Se incluye a continuación detalle de los residuos generados en obra que se reutilizarán en el mismo o en otro emplazamiento para el mismo o para otro fin.
Resulta evidente que estos residuos se generarán en el momento en su destino más cercano a la fuente que genera los residuos y que cumpla con los requisitos de la normativa vigente.

Código LER	Descripción del Residuo	Cantidad Peso	m3 Volumen Aparente
170504	Tierra y piedras sin sustancias peligrosas , con código 170504 Destino: Ubicación:	557,56 Tn	271,98
	Total :	**557,56 Tn**	**271,98**

6. Separación de Residuos

□e□□□ e□Rea□De□ret□ 1□□□□□□□ que re□u□a □a □r□du□□□□ □ □e□t□□□ de □□□ re□du□□ de □□□□tru□□□□ □de□ □□□□□□ □□□ re□du□□ de □□□□tru□□□□ □de□ □□□□□□ de□er□□ □e□arar□e e□ □a□ □□u□□te□ □ra□□□□e□□ □ua□d□□ de □r□a □d□□dua□□ada □ara □ada u□a de d□□a□ □ra□□□□e□□a □a□tdad □re□□ta de □e□era□□□ □ara e□t□ta□de □a □□ra □u□ere □a□ □□u□□te□ □a□tdade□□

Descripción	Cantidad
Hormigón	80 t.
Ladrillos, tejas, cerámicos	40 t.
Metal	2 t.
Madera	1 t.
Vidrio	1 t.
Plástico	0,5 t.
Papel y cartón	0,5 t.

De e□te □ □d□ □□re□du□□ □e □e□arar□□ de □a □□u□□te □r□a□

Código LER	Descripción del Residuo	Cantidad Peso	m3 Volumen Aparente
170504	Tierra y piedras sin sustancias peligrosas , con código 170504	915,12 Tn	446,40
170107	Residuos mezclados de hormigón, ladrillos, tejas y materiales cerámicos limpios.	333,74Tn	128,36
170302	Residuos de mezclas bituminosas sin contenido en alquitrán de hulla.	397,20Tn	165,50
	Total :	**1.646,06 Tn**	**740,26**

7. Medidas para la Separación en Obra

□□□ □□et□ de □□□□e□u□r□u□a □e□r □e□t□□□ de □□□ re□du□□ □e□erad□□e□ □a □□ra de □a□era que □e □a□□te □u reut□□a□□□□re□□□a□e □ □a□r□a□□□ □ □ara a□e□urar □a□ □□□d□□□□e□ de

□□□e□e □□e□ur□dad requer□da□ e□ e□art□□u□ □□□ de□Rea□De□ret□ 1□□□□□□ que re□u□a □a □r□du□□□□ □ □e□t□□□ de □□□ re□du□□ de □□□□tru□□□□ □ de de□ □□□□□□ □e t□□ar□□ □a□ □□□u□e□te□ □□ed□da□□

- □a□ □□□a□de □□ra de□t□□ada□a□a□□a□e□a□e de re□du□□ quedar□□ □□□□e□e□te□e□te □e□a□□ada□ □□ara □ada □a□□□□ □e d□□□□□dr□u□ □arte□□e□a□□ad□r que □d□que e□t□□□ de re□du□ que re□□□e□
- T□d□□ □□□ e□□a□e□ que □e□e□ re□du□□ de□e□ e□tar □ara□e□te de□t□□□ad□□□ □d□□a□d□ e□ t□d□ □ □□ e□t□ e□□□□ □re de□re□du□□□d□□□ □□R□□□□ □re □d□re□□□□□ de□□□□eed□r □e□□□t□□ra□a de □e□□r□e□ □u □a□□□
- □□□ re□du□□ □e de□□□□tar□□ e□ □a□ □□□a□ a□□□d□□□□ada□ □ara e□□□ □□□□□r□e □e □a□a□ □e□era□d□□
- □□□ re□du□□ □e a□□a□e□ar□□ e□ □□□te□ed□re□ade□uad□□ ta□t□ e□ □□□ er□ □□□ □e□ □□u□e□e□ta□d□e□t□d□ □a□□ □a □□□re□ar□a de □□□ □□□te□ed□re□ □□r e□□□a de □u□ □a□a□dade□ □□□ te□
- □□□ □□□te□ed□re□ □tuad□□ □r□□□ □□a □u□are□de a□□e□□ □□□□□□ □e □r□te□er□□ □uera de □□□ □□rar□□□de □□ra □□□ □□a□□ □□□ □are□ □ara e□tar □ertd□□ de□□□□tr□ad□□ □□r □arte de ter□er□□que □ueda□ □r□□□□ar □u □e□□a □ □□□ta□ □a□□□□

8. Inventario de Residuos Peligrosos

□□ □e □a □□□□derad□ a e□□te□□a de re□du□□ □e□r□□□□ □r□□ede□te□de □a a□t□□dad de □a □□ra□

9 .Destino Final

□e deta□a a □□□t□ua□□□ e□de□t□□ □□a□de t□d□□ □□□ re□du□□ de □a □□ra□e□□u□d□□ □□□ reut□□ad□□□a□ru□ad□□ □e□□□ □a□ □ra□□□□e□ que □e □e□erar□□ e□ □a□e a □□□ □r□ter□□□ de □e□ara□□□ d□e□ad□□e□ □u□t□□a□ter□re□de e□te □ □□□ □d□□u□e□t□□ □□□ □r□□□a□e□de□t□□□ □□a□e□ □□□te□ □ad□□ □□□□□□ert□d□□□a□r□a□□□□re□□ad□ □e□□□a □e□t□r aut□r□□ad□□

Código LER	Descripción del Residuo	Cantidad Peso	m3 Volumen Aparente
170504	Tierra y piedras sin sustancias peligrosas , con código 170504	915,12 Tn	446,40
170107	Residuos mezclados de hormigón, ladrillos, tejas y materiales cerámicos limpios.	333,74Tn	128,36
170302	Residuos de mezclas bituminosas sin contenido en alquitrán de hulla.	397,20Tn	165,50
	Total :	**1.646,06 Tn**	**740,26**

10. Prescripciones del Pliego sobre Residuos

Obligaciones Agentes Intervinientes

- Ade□ □□ de □a□ □□□□a□□□e□ □re□□ta□ e□ □a □□r□at□a a□□a□e□ □a □er□□a □□□□a □ □urd□a que e□ē□ute □a □□ra e□tar□ □□□□ada a □re□e□tar a □a □r□□ēdad de □a □□□□a u□ □a□ que re□ē□e □□□ □ □e□ar□a □a□□ a□ □□□□a□□□e□que ē □□u□ □a□e□ re□a□□□ □□□ □□□ re□du□□ de □□□□tru□□□□ □de□ □□□□□□ que □e □a□a□ a □r□du□r e□ □a □□ra□□□□a□□u□a □e□ a□r□□ad□ □□r □a d□re□□□□ □a□u□tat□a □a□e□tad□ □□r □a □r□□ēdad□□a□ar□a □r□ar □arte de □□d□□u□e□t□□ □□□tra□tua□ē□de □a □□ra□
- □□□□□eed□r de re□du□□ de □□□□tru□□□□ □de□ □□□□□□□□ua□d□ □□ □r□□eda a □e□t□□ar□□□ □□r □□□□ □□□ □□□□ □□□ □er□u□□□□ de □□□requer□ □e□t□□de□r□□e□t□a□r□□ad□□e□tar□ □□□□ad□ a e□tre□ar□□□a u□ □e□t□r de re□du□□ □a □art□□□ar e□ u□ a□uerd□ □□□u□tar□□ □□□□e□□□ de □□a□□ra□□□□ □ara □u □e□t□□□□□□□re□du□□de □□□□tru□□□□ □de□ □□□□□□ □e de□t□ar□□ □re□ere□te□ e□te□□ □□r e□te □rde□□a □□era□□□□e□ de reut□□a□□□□□re□□□ad□ □ a □tra□ □□r□a□de □a□r□a□□□□ □e□ □t□□a □□□ta□□a a de□□□t□e□ □erteder□□
- □e□□□e□□e e□Rea□De□ret□1□□□□□□□□□que re□u□a □a □r□du□□□□ □ e□t□□□de □□□re□du□□ de □□□□tru□□□□ □de de□ □□□□□□□□e□□□□eed□r de □□□re□du□□e□tar□ □□□□ad□a □u□ra□ar □□□ □□rre□□□□d□ē□te□ □□□te□de □e□t□□□de □□□re□du□□□
- □□ □r□du□t□r de re□du□□ □r□□ □t□r□ □a□r□ de □□te□er de□□□eed□r □□□□trat□□ta□ □a d□□u□e□ta□□□□a□red□tat□□a de que □□□re□du□□de □□□□tru□□□□ □de□ □□□□□□ □r□du□d□□ e□ □a □□ra □a□ □d□ □e□t□□ad□□ e□ □a □ □□□a □ e□tre□ad□□ a u□a □□□ta□a□□□□ de □a□r□a□□□□ □ de e□□ □a□□□□ □ara □u trata□ē□t□ □□r □e□t□r de re□du□□ aut□r□ad□□e□ □□□ t□r□ □□□□ re□u□ad□□ e□ □a □□r□at□a □□ e□□e□a□□ e□te□ e□ e□ □a□ □ e□ □u□ □d□□a□□□e□□□□ta d□□u□e□ta□□□□ □er□ □□□□er□ada dura□te □□□□□a□□□□
- □□ □a□□□ra□de ed□□a□□□□ □u□eta□a □□e□□a ur□a□□□t□a □a □e□□a□□□□ aut□□□□ □a □□dr□ □□□□er a□□r□□ □t□r □□r□du□t□r de re□du□□□ □a □□□□a□□□□ de □□□□t□tur□ u□a □a□□a□□ □ara□t□a □□a□□□era equ□a□e□te□ que a□e□ure e□ □u□ □□□□ē□t□ de □□□ requ□□t□□ e□ta□ē□d□□e□d□□a □□e□□a e□ re□a□□□□ □□□□ □□□re□du□□de □□□□tru□□□□ □de□ □□□□□□□ de □a □□ra□□u□□ □□ □□rte □e □a□ar□e□ e□□a□tu□□ e□□e□□□□□ de □e□t□□ de re□du□□de□ □re□u□ue□t□de □a □□ra□
- T□d□□ □□tra□a□ad□re□□ter□□□□e□te□e□ □□ra □a□de e□tar □r□ad□□e □□□r□ad□□ □□□re e□□r□□ed□□ē□t□ de □e□t□□□ de re□du□□ e□ □□ra que □ē□ a□ē□ta□e□□e□a□□e□te de aque□□□a□□e□t□□re□a□□□ad□□ □□□□ □□□re□du□□ □e□r□□□□□

Gestión de Residuos

- □e□□□ requ□ere □a □□r□at□a□ □e □r□□□e e□de□□□t□ e□ □erteder□ de re□du□□ de □□□□tru□□□□ □ de□ □□□□□□ que □□ □a□a□ □d□ □□□etd□□ a a□u□a □□era□□□□ de trata□ē□t□ □re□□□
- □□□□□eed□r de □□□ re□du□□ e□tar□ □□□□ad□□□□ē□tra□ □e e□□ue□tre□ e□ □u □□der□a □a□te□er□□□ e□ □□□d□□□□e□ ade□uada□ de □□□ē□e □ □e□ur□dad□a□□□□□ □ a e□tar □a □e□□a de □ra□□□□e□□a □e□e□□□□ada□que □□ □□da □d□□□u□te □u □□□ter□r □a□r□a□□□□ □ e□□ □a□□□□□
- □e de□e a□e□urar e□ □a □□□trata□□□□ de □a □e□t□□□ de □□□re□du□□□que e□de□t□□ □□a□ □ e□□ter□ed□ □□□□ □e□tr□□ □□□□ □a aut□r□a□□□□ aut□□□□ □□a de□□r□a□□□ □ □□□□ □ete□te e□ □a

- Materiales de construcción a base de yeso.
- Para estos residuos se aplicará lo establecido en el RD
- Las tierras que puedan tener un uso posterior para rellenos, recuperaciones de suelos degradados serán retiradas y almacenadas durante el menor tiempo posible en condiciones adecuadas de altura y ubicación para su posterior reutilización.
- Todos los residuos generados deberán ser reciclados en la medida de lo posible.
- Dentro de la fracción de residuos de construcción y demolición se encuentran residuos susceptibles de ser valorizados, tales como madera, vidrio, plástico, papel y cartón, metales, etc. Estos residuos deberán ser retirados y gestionados de forma diferenciada para su posterior reciclaje.
- En el caso de encontrar en la construcción de los RCD que puedan contener amianto, como fibrocemento, se deberán cumplir las disposiciones establecidas en el Real Decreto 396/2006, de 31 de marzo, por el que se establecen las disposiciones mínimas de seguridad y salud aplicables a los trabajos con riesgo de exposición al amianto. Madera, vidrio, plástico, papel y cartón, metales, etc. Estos residuos deberán ser retirados y gestionados de forma diferenciada para su posterior reciclaje. En el caso de encontrar en la construcción de los RCD que puedan contener amianto, como fibrocemento, se deberán cumplir las disposiciones establecidas en el Real Decreto 396/2006, de 31 de marzo, por el que se establecen las disposiciones mínimas de seguridad y salud aplicables a los trabajos con riesgo de exposición al amianto.

Derribo y Demolición

- En caso de derribo, se priorizará la retirada tanto como sea posible de los elementos que puedan ser reutilizados, antes de proceder a cualquier otro tratamiento.
- Los elementos constructivos a demoler que tengan una alta capacidad de reutilización deberán ser retirados antes de proceder a derribo o demolición de estos elementos constructivos para evitar su deterioro.
- En la realización de los derribos y demoliciones de manera que toda la operación de reducción de escombros se realice de manera selectiva, de forma que los materiales puedan ser reciclados.

Separación

- Todos los residuos generados que se reutilicen en la misma obra o en otra deberán ser separados previamente de la recogida de residuos mezclados.
- Los contenedores o envases que almacenen residuos deberán estar correctamente identificados con etiquetas de residuos según la normativa de contenedores.
- Cuando la cantidad de una fracción de residuos supere la capacidad de almacenamiento del contenedor, se procederá a su retirada y sustitución por otro vacío.
- Los contenedores de los residuos deberán estar ubicados en el punto limpio de la obra.

- [illegible] u[illegible] [illegible] [illegible] [

□ert□□ad□ □□□ d□□u□e□ta□□□ □r□□□a□

Normativa

- Rea□De□ret□ □□□□1□□□□que □ □d□□□a e□Re□a□e□t□ □ara □a e□e□u□□□ de □a □e□ □□□1□□□ □□□□a de Re□du□□ T□□□□□□ □ □e□□r□□□□a□r□□ad□ □ ed□a□te Rea□De□ret□ □□□□1□□□□
- Rea□De□ret□ □□□□1□□□□de □□ de □u□□□□□r e□que □e a□rue□a□e□Re□a□e□t□ □ara □a e□e□u□□□ de □a □e□ □□□1□□□□□□□a de Re□du□□ T□□□□□□ □ □e□□r□□□□
- R□A□ D□□R□T□ 1□□1□□□□1□de □□ de d□□e□ □re□□□r e□que □e re□u□a □a e□□ □a□□□ de re□du□□ □ ed□a□te de□□□t□e□ □erteder□□
- R□A□D□□R□T□ 1□□□□□□□□de 1 de □e□rer□□□□r e□que □e re□u□a □a □r□du□□□□ □ □e□t□□ de □□ re□du□□ de □□□□tru□□□□ □de□ □□□□□□□
- □□□ □□□□□11 de □□ de □u□□□de Re□du□□ □ □ue□□ □□□ta□ □ad□□□

11. Presupuesto

A □□□t□ua□□□ □e deta□a □□tad□ de □art□da□ e□t□□ada□ □□□a□□e□te □ara □a □e□t□□ de re□du□□ de □a □□ra□
□□ta □a□□ra□□□ □□r□ a □arte de□□re□u□ue□t□ □e□era□de □a □□ra □□□ □ □a□tu□ □de□e□d□e□te□

Resumen	Cantidad	Precio	Subtotal
1-GESTIÓN RESIDUOS INERTES MEZCL. VALORIZACIÓN EXT. Entrega de tierras y piedras sin sustancias peligrosas (tasa vertido), con código 170504 según la Lista Europea de Residuos (LER) publicada por Orden MAM/304/2002, a gestor de residuos autorizado por la Consejería de Medio Ambiente, para operaciones de valorización o eliminación, según RD 105/2008 y la Ley 22/2011. Considerando la densidad de 1,8Tn/m³.	915,12 Tn	2,58 €	2.361,01 €
2-GESTIÓN RESIDUOS MEZCL. C/ MATERIAL NP GESTOR Coste de entrega de residuos mezclados de hormigón, ladrillos, tejas y materiales cerámicos limpios, sin residuos de yeso o escayola, sin asfalto y sin hormigón armado, (tasa vertido), con código 170107 según la Lista Europea de Residuos (LER) publicada por Orden MAM/304/2002, a gestor de residuos autorizado por la Consejería de Medio Ambiente, para operaciones de valorización o eliminación, según RD 105/2008 y la Ley 22/2011. Considerando la densidad de 2,0Tn/m³.	333,74Tn	2,58 €	861,05 €
3-GESTIÓN RESIDUOS BITUMINOSOS VALORIZACIÓN Coste de entrega de residuos de mezclas bituminosas sin contenido en alquitrán de hulla (tasa vertido), con código 170302 según la Lista Europea de Residuos (LER) publicada por Orden MAM/304/2002, a gestor de residuos autorizado por la Consejería de Medio Ambiente, para operaciones de valorización o eliminación, según RD 105/2008 y la Ley 22/2011.Considerando la densidad de 2,2Tn/m³.	397,20Tn	13,11 €	5.207,29 €
		Total Presupuesto:	**8.429,35 €**

ACTA DE APROBACIÓN DEL PLAN DE GESTIÓN DE LOS RESIDUOS DE CONSTRUCCIÓN Y DEMOLICIÓN POR LA DIRECCIÓN FACULTATIVA Y ACEPTACIÓN POR LA PROPIEDAD

Proyecto:	Segunda Fase del Rodonal en la calle Luisa Ramos Medina.
Dirección de la obra:	San Andrés. Calle Luisa Ramos Medina.
Localidad:	Arucas.
Provincia:	Las Palmas
Redactor Estudio de Gestión:	Pedro Quintana Martín
Presupuesto Gestión Residuos:	**8.429,35** €
Promotor:	Excmo. Ayuntamiento de Arucas.
Director de Obra:	Técnico nombrado por el promotor.

En cumplimiento de lo estipulado en el RD 105/2008, de 1 de febrero por el que se regula la producción y gestión de los residuos de construcción y demolición, es requisito necesario aprobar por parte de la Dirección Facultativa y sus representantes el Director de Obra y el Director de Ejecución Material de la Obra y aceptar por parte de la Propiedad el Plan de Gestión de Residuos de Construcción y Demolición presentado por el Contratista para la obra reseñada en el inicio del acta.

Una vez analizado el contenido del mencionado Plan de Gestión de los Residuos de Construcción y Demolición, se hace constar la conformidad con el mismo considerando que reúne las condiciones técnicas requeridas por el R.D.105/2008 para su aprobación.

Dicho Plan pasa a formar parte de los documentos contractuales de la obra junto a la documentación acreditativa de la correcta gestión de los residuos, facilitadas a la Dirección Facultativa y a la Propiedad por el Poseedor y el Gestor de Residuos.

En consecuencia, la Dirección Facultativa, que suscribe, procede a la aprobación formal y el Promotor, que suscribe, procede a la aceptación formal, del reseñado Plan de Gestión de los Residuos de Construcción y Demolición, quedando enterado el Contratista.

Se advierte que, cualquier modificación que se pretenda introducir al Plan de Gestión de los Residuos de Construcción y Demolición, aprobado, en función del proceso de ejecución de la obra, de la evolución de los trabajos o de las incidencias y modificaciones que pudieran surgir durante su ejecución, requerirá de la aprobación de la Dirección Facultativa y la aceptación por la propiedad, para su efectiva aplicación.

El Plan de Gestión de los Residuos de Construcción y Demolición, objeto de la presente Acta habrá de estar en la obra, en poder del Contratista o persona que le represente, a disposición permanente de la Dirección Facultativa, además de a la del personal y servicios de los Órganos Técnicos en esta materia de la Comunidad Autónoma.

Firmado en San Bartolomé de Tirajana, a

Representante Promotor	**Director de Obra**	**Director Ejecución**	**Representante Contratista**

TABLA CONTROL SALIDA RESIDUOS OBRA

Obra: Plataforma Rodonal en la calle Luisa Ramos Medina.

Productor Residuos: Excmo. Ayuntamiento de Arucas.

Poseedor Residuos: Sustituya este texto por nombre CONTRATISTA

Fecha:	Residuo:	LER:
Albarán/DCS:	Cantidad (Tn):	
Transportista:	Gestor:	

Fecha:	Residuo:	LER:
Albarán/DCS:	Cantidad (Tn):	
Transportista:	Gestor:	

Fecha:	Residuo:	LER:
Albarán/DCS:	Cantidad (Tn):	
Transportista:	Gestor:	

Fecha:	Residuo:	LER:
Albarán/DCS:	Cantidad (Tn):	
Transportista:	Gestor:	

Fecha:	Residuo:	LER:
Albarán/DCS:	Cantidad (Tn):	
Transportista:	Gestor:	

Fecha:	Residuo:	LER:
Albarán/DCS:	Cantidad (Tn):	
Transportista:	Gestor:	

Fecha:	Residuo:	LER:
Albarán/DCS:	Cantidad (Tn):	
Transportista:	Gestor:	

Fecha:	Residuo:	LER:
Albarán/DCS:	Cantidad (Tn):	
Transportista:	Gestor:	

Fecha:	Residuo:	LER:
Albarán/DCS:	Cantidad (Tn):	
Transportista:	Gestor:	

Fecha:	Residuo:	LER:
Albarán/DCS:	Cantidad (Tn):	
Transportista:	Gestor:	

ALBARAN DE RETIRADA DE RESIDUOS NO PELIGROSOS Nº

IDENTIFICACION DEL PRODUCTOR			
Nombre o razón social:			
Dirección:			
Localidad:		Código postal:	
N.I.F.:		N.I.R.I.:	
Teléfono:		Fax:	
Persona Responsable:			

IDENTIFICACION DEL GESTOR			
Nombre o razón social:			
Dirección:			
Nº de Gestor Autorizado:			
Localidad:		Código postal:	
N.I.F.:		N.I.R.I.:	
Teléfono:		Fax:	
Persona Responsable:			

IDENTIFICACION DEL TRANSPORTE			
Nombre o razón social:			
Dirección:			
Nº de Gestor Autorizado:			
Localidad:		Código postal:	
N.I.F.:		N.I.R.I.:	
Teléfono:		Fax:	
Persona Responsable:			

IDENTIFICACION DEL RESIDUO	
Denominación descriptiva:	
Descripción L.E.R.:	
Código L.E.R.:	

CANTIDAD A GESTIONAR (Peso y Volumen):	
TIPO DE ENVASE:	
FECHA:	

Fdo. (Responsable de residuos de la empresa productora)

13. Documentación Gráfica

□□tre □a d□□u□e□ta□□□ □r□□□a que □e a□□□ □a□a a e□te d□□u□e□t□ de □e□t□□□ de Re□du□□ □e □□□u□e u□ □a□□ de □a□ta que □□□r□□ra deta□e de □□□ □□□u□e□te□a□□e□t□□□

- □□□a de □e□ara□□□□ de re□du□□ □□ □e□□r□□□□□
- □□□a□ □ara re□du□□ □□□d□□ur□a□□□□
- □□□a□de □e□ara□□□□ de re□du□□ reut□□□a□e□□
- □□□a□de a□□a□e□a□e de □ater□a□e□ □□□ra□te□□

□□aut□r de□□□tud□□ de □e□t□□□ de Re□du□□□
□□□e□□er□ □□□□□□□□□□□□1□□

□edr□ Qu□□ta□a Mart□□□

Noviembre 2.017

EXCMO. AYUNTAMIENTO DE ARUCAS

Anejo 8: Pavimento de Aceras.

ÍNDICE

1. INTRODUCCION……..1

2. DOCUMENTACION FOTOGRAFICA…… 1

1. INTRODUCCION.

□□te a□e□□ e□□□e □a□ □ara□ter□t□a□ t□□□□a□□□r□a de □□□□a□□□□ □de□ □□ □□□r□a□□□ □u□ □□trada □□r e□a□r□a□te de□□a□□ e□t□a □□□□ar e□ □a□a□era□□

CARACTERISTICAS GENERALES

= CALIDAD
+ SOSTENIBILIDAD
15% árido reciclado

breincobluefuture
Empresa certificada ISO 9001:2008
eco-logic® products



TERANA® ART 24x16x7

Ficha Técnica 080778

Revisión: 3 *(Enero 2014)*

Por sus líneas bien definidas, su forma y su superficie plana, nos ofrece una clara alternativa al adoquín rectangular tradicional. Contiene áridos reciclados[1].

CARACTERÍSTICAS GENERALES

Norma Aplicable:	UNE-EN 1338
Familia:	DOBLE CAPA
Modelo:	TERANA® ART
Colores:	Mediterráneo, Ceniza, Marfil, Desierto, Arena, Cor-ten, White, Metal, Fusion, Black, Colores Personalizados
Dimensiones nominales:	24 x 16 x 7 cm
Dimensiones reales:	239.5 x 159.5 x 71 mm
Bisel:	NO
Elementos espaciadores:	3 mm
Masa por unidad:	6.0 Kg
Piezas por m²:	26
Densidad	2.254 g/cm³

DATOS TÉCNICOS (SEGÚN NORMATIVA VIGENTE)

	Valor estipulado según Norma	Resultado	Marcado
Aspecto		Correcto	-
Tolerancias dimensionales Longitud y anchura	± 2 mm	Conforme	-
Tolerancias dimensionales- espesor-	± 3 mm	Conforme	-
Resistencia a la rotura media:	≥ 3.6 MPa	Conforme	-
Carga a rotura media, por unidad de longitud	≥ 250 N/mm	Conforme	-
Absorción de agua media	≤ 6%[2]	Conforme	B
Resistencia al desgaste (disco ancho)	≤ 20 mm	Conforme	I
Resistencia al deslizamiento/resbalamiento	≥ 45 USRV	Conforme	-

CARACTERÍSTICAS COMPLEMENTARIAS

La utilización de cemento I/52.5 R como conglomerante (UNE80301; UNE 80305) junto con áridos graníticos –silícicos, y hidrofugantes y plastificantes como aditivos, permiten garantizar una dureza singular en esta pieza cuidadosamente estudiada

La incorporación de óxidos sintéticos de hierro como pigmentos asegura una coloración estable con el paso del tiempo.

[1]Contiene un mínimo del 15% de áridos reciclados.

[2] Se considera que una absorción de agua < 6% asegura una buena resistencia a la climatología

Este producto cumple con las especificaciones del Marcado CE.

breincocycle

CERTIFIED by breinco

CE

LIVING LANDSCAPING with breinco

breincolab

Ctra. Cardedeu a Dosrius, Km. 6,500
Apdo. 68 (Llinars)
08450 Llinars del Vallès. Barcelona
Tel. **938 460 951** / Fax 938 712 533
e-mail: breinco@breinco.com
www.breinco.com

La presente Ficha Técnica pierde validez con la aparición de una nueva Revisión

= CALIDAD
+ SOSTENIBILIDAD
15% árido reciclado

breincobluefuture
Empresa certificada ISO 9001:2008

eco-logic® products

TERANA® LIGHT 24x16x5

Ficha Técnica 083778

Revisión: 2 *(Noviembre 2013)*



Con este adoquín se puede crear un jardín perfecto. Podemos imaginar jardineras, fuentes o estanques. Todos los detalles para conseguir un jardín con el ambiente deseado. Contiene áridos reciclados[1].

CARACTERÍSTICAS GENERALES

Norma Aplicable:	UNE-EN 1339
Familia:	DOBLE CAPA
Modelo:	TERANA® LIGHT
Colores:	Mediterráneo, Ceniza, Marfil, Desierto, Arena, Cor-ten, White, Metal, Fusion, Black, Colores Personalizados
Dimensiones nominales:	24 x 16 x 5 cm
Dimensiones reales:	239 x 159.5 x 48.5 mm
Bisel:	NO
Elementos espaciadores:	3 mm
Masa por unidad:	4.0 Kg
Piezas por m²:	26
Densidad	2.147 g/cm³

DATOS TÉCNICOS (SEGÚN NORMATIVA VIGENTE)

	Valor estipulado según Norma	Resultado	Marcado
Aspecto		Correcto	-
Tolerancias dimensionales Longitud y anchura	± 2 mm	Conforme	P
Tolerancias dimensionales- espesor-	± 3 mm	Conforme	P
Resistencia a flexión media	≥ 5 MPa	Conforme	U
Carga a la rotura media	≥ 7 KN	Conforme	7
Absorción de agua media	≤ 6%[2]	Conforme	B
Resistencia al desgaste (disco ancho)	≤ 20 mm	Conforme	I
Resistencia al deslizamiento/resbalamiento	≥ 45 USRV	Conforme	-

CARACTERÍSTICAS COMPLEMENTARIAS

La utilización de cemento I/52.5 R como conglomerante (UNE80301; UNE 80305) junto con áridos graníticos –silícicos, y hidrofugantes y plastificantes como aditivos, permiten garantizar una dureza singular en esta pieza cuidadosamente estudiada

La incorporación de óxidos sintéticos de hierro como pigmentos asegura una coloración estable con el paso del tiempo.

[1]Contiene un mínimo del 15% de áridos reciclados.

[2] Se considera que una absorción de agua < 6% asegura una buena resistencia a la climatología

Este producto cumple con las especificaciones del Marcado CE.

breincocycle

CERTIFIED by breinco

CE

LIVING LANDSCAPING with breinco

breincolab

Ctra. Cardedeu a Dosrius, Km. 6,500
Apdo. 68 (Llinars)
08450 Llinars del Vallès. Barcelona
Tel. 938 460 951 / Fax 938 712 533
e-mail: breinco@breinco.com
www.breinco.com

La presente Ficha Técnica pierde validez con la aparición de una nueva Revisión

CERTIFICADO DE RESBALADICIDAD

16/06/2008
Gemma Pagès

CTE

Documento Básico SU Seguridad de Uso

Riesgo de resbaladicidad

Informe sobre la resbaladicidad de pavimentos segun el CTE-SU-1, tanto para pavimentos exteriores como interiores.

Adjunto el Documento Básico SU Seguridad de Utilitzación dónde encontraran la tabla que clasifica los pavimentos según su resbaladicidad.

En la tabla comprobaran que la resisténcia (Rd) más desfavorable que se solicita es para Zonas Exteriores. Piscinas y debe ser **Rd>45** (clase 3).

Ensayado un adoquín Terana según la norma UNE-ENV 12633:2003 mediante el ensayo del péndulo, el resultado medio es de 66 USRV (ver documento adjunto).

La composición de una pieza de Breinco para pavimentación fabricada a base de materiales petreos de alta calidad es la misma en todos los productos: adoquines y losas.

Por tanto, los productos que Breinco fabrica dentro de la línea de pavimentos se ajustan a los requerimientos del nuevo Código Técnico de Edificación.

Gemma Pagès
Dirección Técnica
breinco sa

CERTIFIED by breinco

Sección SU 1
Seguridad frente al riesgo de caídas

1 Resbaladicidad de los suelos

1 Con el fin de limitar el riesgo de resbalamiento, los suelos de los edificios o zonas de *uso Sanitario*, *Docente*, *Comercial, Administrativo, Aparcamiento* y *Pública Concurrencia,* excluidas las zonas de *uso restringido*, tendrán una clase adecuada conforme al punto 3 de este apartado.

2 Los suelos se clasifican, en función de su valor de resistencia al deslizamiento R_d, de acuerdo con lo establecido en la tabla 1.1:

Tabla 1.1 Clasificación de los suelos según su resbaladicidad

Resistencia al deslizamiento R_d	Clase
$R_d \leq 15$	0
$15 < R_d \leq 35$	1
$35 < R_d \leq 45$	2
$R_d > 45$	3

El valor de resistencia al deslizamiento R_d se determina mediante el ensayo del péndulo descrito en el Anejo A de la norma UNE-ENV 12633:2003 empleando la escala C en probetas sin desgaste acelerado. La muestra seleccionada será representativa de las condiciones más desfavorables de resbaladicidad.

3 La tabla 1.2 indica la clase que deben tener los suelos, como mínimo, en función de su localización. Dicha clase se mantendrá durante la vida útil del pavimento.

Tabla 1.2 Clase exigible a los suelos en función de su localización

Localización y características del suelo	Clase
Zonas interiores secas	
- superficies con pendiente menor que el 6%	1
- superficies con pendiente igual o mayor que el 6% y escaleras	2
Zonas interiores húmedas, tales como las entradas a los edificios desde el espacio exterior (1), terrazas cubiertas, vestuarios, duchas, baños, aseos, cocinas, etc.	
- superficies con pendiente menor que el 6%	2
- superficies con pendiente igual o mayor que el 6% y escaleras	3
Zonas interiores donde, además de agua, pueda haber agentes (grasas, lubricantes, etc.) que reduzcan la resistencia al deslizamiento, tales como cocinas industriales, mataderos, aparcamientos, zonas de uso industrial, etc.	3
Zonas exteriores. Piscinas (2)	3

(1) **E**xcepto cuando se trate de accesos directos a zonas de *uso restringido*.

(2) En zonas previstas para usuarios descalzos y en el fondo de los vasos, en las zonas en las que la profundidad no exceda de 1,50 m.

Certification
Technological Center

Campus UAB. Apartado de Correos 18
08193 Bellaterra (Barcelona)
T + 34 93 567 20 00
F + 34 93 567 20 01
www.appluscorp.com

Applus

Bellaterra : 28 de septiembre de 2006

Expediente número : ***06/31214039***

Referencia del peticionario : ***BREINCO PAISATGISME***
NIF: A08946238
Ctra. Cardedeu a Dosrius, Km 6,500
08450 - LLINARS DEL VALLES (Barcelona)

Registro Nº: 63171

MATERIAL RECIBIDO:

En fecha 12 de septiembre de 2006, se ha recibido en Applus+ctc una muestra de ADOQUINES DE HORMIGÓN, de dimensiones 170 x 100 x 70 mm., y con las siguientes referencias según el Peticionario:

ADOQUÍN DE HORMIGÓN
Pedido Nº: A-0263

ENSAYO SOLICITADO:

- Resistencia al deslizamiento sin pulir USRV.

NORMA DE ENSAYO: UNE-ENV 12633:2003

FECHA DE REALIZACIÓN DEL ENSAYO: 18 /09/2006

RESULTADOS : Ver anexo adjunto.

Applus Certificación Technological Center

Juan Martínez Egea
Responsable de Materiales de Construcción
LGAI Technological Center, S.A.

Manuel Luque Gama
Técnico Responsable
LGAI Technological Center, S.A.

Los resultados especificados en este documento corresponden exclusivamente al material recibido en Applus+ctc y ensayados según las indicaciones que se presentan.

La reproducción del presente documento, solo está autorizado si se hace en su totalidad.

LGAI Technological Center S.A. - Registro Mercantil de Barcelona, Tomo 35.801, Folio 1, Hoja nº B-258.827, Inscripción 1ª. C.I.F. A63001492

Expediente nº **06/31214039**	Anexo nº: 2	Página: 1
BREINCO PAISATGISME	**ADOQUÍN DE HORMIGÓN** **Pedido Nº: A-0263**	

RESULTADOS:

- RESISTENCIA AL DESLIZAMIENTO SIN PULIR USRV:

Baldosa (nº)	Valor medio USRV de cada probeta	Valor medio de la muestra
1	65	66
2	65	
3	66	
4	68	
5	64	

La longitud neta utilizada ha sido de 126 mm. nominal.
El ensayo se ha realizado en húmedo.

FOTOGRAFIA DE LA MUESTRA:

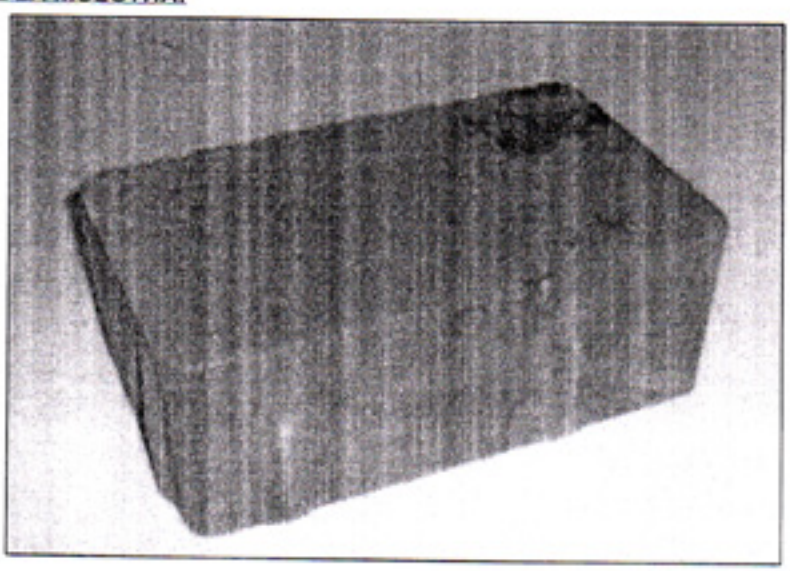



EXCMO. AYUNTAMIENTO DE ARUCAS

Anejo 9: Programa de Trabajo.

1.- INTRODUCCIÓN.

1.1.- ANTECEDENTES Y DATOS GENERALES.

1.1.1.- Objeto del Programa de Trabajo.

Se presenta un programa de trabajos que pretende dar una idea del desarrollo secuencial de las principales actividades de las obras, haciendo constar el carácter meramente indicativo que tiene esta programación.
Evidentemente responde a un planteamiento de desarrollo ideal de la obra que en la práctica puede sufrir alteraciones por múltiples factores.
Para prever estas contingencias, se han considerado unas holguras razonables en las actividades. Los rendimientos supuestos también permiten un cierto grado de demoras por imprevistos.
La fijación a nivel de detalle del Programa de Trabajos corresponderá al adjudicatario de la obra habida cuenta de los medios que disponga y el rendimiento de los equipos, el cual deberá contar con la aprobación de la Dirección de Obra.

2.- DIAGRAMA DE GANTT.

A continuación se anexa el diagrama de Gantt de la obra.

DIAGRAMA DE GANTT.

Proyecto Segunda Fase del Rodonal en la calle Luisa Ramos Medina					
ANEJO Nº9. PROGRAMAS DE TRABAJOS					
PLAZO DE EJECUCION (MESES)					
CAPITULOS	**0**	**1**	**2**	**3**	**4**
REPLANTEO					
DEMOLICIONES Y MOV. DE TIERRAS		16.895,76	16.895,76		
PAVIMENTACIÓN RODONAL Y ACERAS			23.036,82	23.036,82	23.036,82
ESTURCTURAS Y ALBAÑILERÍA			6.037,37	6.037,37	
RED DE SANEAMIENTO		3.676,68	3.676,68		
RED DE PLUVIALES		6.780,17	6.780,17		
SERVICIOS E INSTALACIONES			11.171,78	11.171,78	
CARPINTERIA					12.530,82
SEÑALIZACIÓN					2.186,26
GESTION DE RESIDUOS		2.107,34	2.107,34	2.107,34	2.107,34
SEGURIDAD Y SALUD		1.212,72	1.212,72	1.212,72	1.212,72
SERVICIOS AFECTADOS E IMPREVISTOS		4.940,25	4.940,25	4.940,25	4.940,25
PRESUPUESTO DE EJECUCION MATERIAL (PEM)					
P.E.M. MENSUAL		35.612,91 €	75.858,87 €	48.506,26 €	46.014,20 €
% P.E.M. EJECUTADO		17,29%	36,83%	23,55%	22,34%
P.E.M. ACUMULADO		35.612,91 €	111.471,78 €	159.978,04 €	205.992,24 €
% P.E.M. ACUMULADO		17,29%	54,11%	77,66%	100,00%

EXCMO. AYUNTAMIENTO DE ARUCAS

Anejo 10: Justificación de Precios.

LISTADO DE MANO DE OBRA VALORADO (Pres)

Segunda Fase Rodonal en la Calle Luisa Ramos Medina

CÓDIGO	CANTIDAD	UD	RESUMEN	PRECIO	IMPORTE
[illegible]	[illegible]	[illegible]	[illegible]	[illegible]	[illegible]
[illegible]	[illegible]	[illegible]	[illegible]	[illegible]	[illegible]
[illegible]	[illegible]	[illegible]	[illegible]	[illegible]	[illegible]
[illegible]	[illegible]	[illegible]	[illegible]	[illegible]	[illegible]
[illegible]	[illegible]	[illegible]	[illegible]	[illegible]	[illegible]
[illegible]	[illegible]	[illegible]	[illegible]	[illegible]	[illegible]
[illegible]	[illegible]	[illegible]	[illegible]	[illegible]	[illegible]
[illegible]	[illegible]	[illegible]	[illegible]	[illegible]	[illegible]
[illegible]	[illegible]	[illegible]	[illegible]	[illegible]	[illegible]
[illegible]	[illegible]	[illegible]	[illegible]	[illegible]	[illegible]
[illegible]	[illegible]	[illegible]	[illegible]	[illegible]	[illegible]
[illegible]	[illegible]	[illegible]	[illegible]	[illegible]	[illegible]
			TOTAL.....		45.120,23

LISTADO DE MAQUINARIA VALORADO (Pres)

Segunda Fase Rodonal en la Calle Luisa Ramos Medina

CÓDIGO	CANTIDAD	UD	RESUMEN	PRECIO	IMPORTE
[illegible]	[illegible]	[illegible]	[illegible]	[illegible]	[illegible]

LISTADO DE MATERIALES VALORADO (Pres)

Segunda Fase Rodonal en la Calle Luisa Ramos Medina

CÓDIGO	CANTIDAD	UD	RESUMEN	PRECIO	IMPORTE
[illegible]	2[illegible]0000	[illegible]	[illegible]	[illegible]	[illegible]0
[illegible]	[illegible]00	[illegible]	[illegible]	[illegible]2[illegible]	[illegible]
[illegible]0[illegible]00[illegible]0	[illegible]02	[illegible]	[illegible] M[illegible] 2[illegible] [illegible]	[illegible]	[illegible]
[illegible]0[illegible]0020	[illegible]00[illegible]0	[illegible]	[illegible]	22[illegible]	2[illegible]2[illegible]
[illegible]0[illegible]00[illegible]0	0[illegible]0	[illegible]	[illegible]0[illegible]	[illegible]0	[illegible]22
[illegible]0[illegible]00[illegible]0	0[illegible]00	[illegible]	[illegible]	[illegible]00	[illegible]
[illegible]0[illegible]00[illegible]0	0[illegible]0	[illegible]	[illegible]	[illegible]0	[illegible]
[illegible]0[illegible]00[illegible]0	2[illegible]000	[illegible]	[illegible]	[illegible]	[illegible]2[illegible]
[illegible]0[illegible]00[illegible]0	[illegible]2[illegible]	[illegible]	[illegible]	[illegible]2[illegible]	[illegible]
[illegible]0[illegible]0[illegible]0	[illegible]000	[illegible]	[illegible]2[illegible] [illegible]	0[illegible]2	[illegible]
[illegible]0[illegible]02[illegible]0	[illegible]0[illegible]0000	[illegible]	[illegible]	0[illegible]0	2[illegible]00
[illegible]0[illegible]00[illegible]0	[illegible]00	[illegible]	M[illegible] [illegible] [illegible] [illegible] [illegible] [illegible]2[illegible]	0[illegible]0	[illegible]0
[illegible]0[illegible]0[illegible]0	[illegible]00	[illegible]	M[illegible] [illegible] [illegible] [illegible] [illegible] [illegible] [illegible] [illegible]2[illegible]	[illegible]	[illegible]0
[illegible]0[illegible]00[illegible]0	[illegible]0[illegible]0000	[illegible]	M[illegible] [illegible] [illegible] [illegible] [illegible] [illegible] [illegible] [

LISTADO DE MATERIALES VALORADO (Pres)

Segunda Fase Rodonal en la Calle Luisa Ramos Medina

CÓDIGO	CANTIDAD	UD	RESUMEN	PRECIO	IMPORTE
[illegible]	2[illegible]	[illegible]	[illegible]	[illegible]	[illegible]
[illegible]	0[illegible]	[illegible]	[illegible]	[illegible]	[illegible]
[illegible]	2[illegible]	[illegible]	[illegible]	[illegible]	[illegible]
[illegible]	[

CUADRO DE PRECIOS AUXILIARES

Segunda Fase Rodonal en la Calle Luisa Ramos Medina

CÓDIGO	CANTIDAD	UD	RESUMEN	PRECIO	SUBTOTAL	IMPORTE
A02A0030		m³.	Mortero 1:5 de cemento			
			Mortero de cemento gris, dosificación 1:5, suministrado en obra en sacos, para uso manual.			
M0 00 0	2 000			2	2	
0 00 0	0 000		Mortero de cemento gris, dosificación 1: M	2	2	
0 0020	000			22	2	
0 00 0	0 2 00			2	0 2	
00 0	0 000			0	2 0	
			TOTAL PARTIDA.....			92,34
A02D0030		m³.	Mortero bastardo 1:2:10, cemento, cal y arena fina			
			Mortero bastardo 1:2:10 de cemento gris y cal hidráulica natural NHL 3,5 y arena fina de río 0 d			
M0 00 0	2 000			2	2	
0 00 0	0 0		Mortero de cemento gris, dosificación 1: M	2	2	
0 00 0	0 00			0	2 0	
0 00 0	20 0000			0	2	
0 00 0	0 0			2	0 2	
00 0	0 000			0	2	
			TOTAL PARTIDA.....			105,39
A03A0010		m³.	Hormigón en masa de fck= 10 N/mm²			
			Hormigón en masa de fck= 10 N/mm², de consistencia 0 y tamaño máximo del árido 2 , fabricado en central y vertido desde camión.			
M0 00 0	2 0000			2	2 2	
0 00 0	0 22 0		Mortero de cemento gris, dosificación 1: M	2	2	
0 00 0	0 000					
0 00 0	2000			0	0	
0 00 0	0 2000			2	0 2	
00 0	0 000			0	2 0	
			TOTAL PARTIDA.....			76,14
A03A0030		m³	Hormigón en masa de fck= 15 N/mm²			
			Hormigón en masa de fck= 15 N/mm², de consistencia 0 y tamaño máximo del árido , fabricado en central y vertido desde camión.			
M0 00 0	2 0000			2	2 2	
0 00 0	0 2 00		Mortero de cemento gris, dosificación 1: M	2	2 0	
0 00 0	0 200				2	
0 00 0	2 00			0		
0 00 0	0 2000			2	0 2	
00 0	0 000			0	2 0	
0 02	2 0000		2 M	2		
			TOTAL PARTIDA.....			83,75
A03A0040		m³.	Hormigón en masa de fck= 15 N/mm² y encofrado.			
			Hormigón en masa de fck= 15 N/mm², de consistencia 0 y tamaño máximo del árido , fabricado en central y vertido desde camión.			
M0 00 0	000			2		
0 00 0	0 2 00		Mortero de cemento gris, dosificación 1: M	2	2 0	
0 00 0	0 200				2	
0 00 0	2 00			0		
0 00 0	0 2000			2	0 2	
00 0	0 000			0	2 0	
M0 00 0	2 0000			2	2	
00 0	0 000					
0 00 0	0 00 0		M	2	2	
0 0 0	0 00 0		M		0	
0 M 0020	0 0 00		2"	0	0 0	
			TOTAL PARTIDA.....			147,62

CUADRO DE PRECIOS AUXILIARES

Segunda Fase Rodonal en la Calle Luisa Ramos Medina

CÓDIGO	CANTIDAD	UD	RESUMEN	PRECIO	SUBTOTAL	IMPORTE
A03A0050		m³	Hormigón en masa de fck= 17.5 N/mm²			
M0 00 0	2 0000			2	2 2	
0 00 00 0	0 00		M 2			
0 00 00 0	0 00					
0 00 00 0	2 00			0		
0 00 00 0	0 2000			2	0 2	
00 0	0 000		2 0	0	2 0	
			TOTAL PARTIDA.....			87,49
A03A0060		m³.	Hormigón en masa HM-20/P/16/I			
M0 00 0	2 0000			2	2 2	
0 00 00 0	0 00		M 2			0
0 00 00 0	0 00					2
0 00 00 0	000			0		
0 00 00 0	0 2000			2	0 2	
00 0	0 000		2 0	0	2 0	
			TOTAL PARTIDA.....			92,62
A04A0020		kg.	Acero corrugado B 500 S, elaborado y colocado.			
M0 00 0	0 0200			2	0 2	
M0 00 0	0 0200			2	0 2	
0 00 0020	0 00 00		00	0	0	
0 00 00 0	0 0200		2	0	0 02	
			TOTAL PARTIDA.....			1,30
A05AA0020		m².	Encofrado y desencofrado de zapatas.			
M0 00 0	0 0 0			2		
M0 00 0	0 0 0			2	0	
0 00 00 0	0 00 0		M	2	0	
0 00 0 0	0 00 0		M		0	
0 M 0020	0 0200		2"	0	0 02	
			TOTAL PARTIDA.....			17,87
A05AA0030		m².	Encofrado y desencofrado en vigas riostras.			
M0 00 0	0 00			2	2	
M0 00 0	0 00			2	0	
0 00 00 0	0 00 0		M	2	0	
0 00 0 0	0 00 0		M		0	
0 M 0020	0 0200		2"	0	0 02	
			TOTAL PARTIDA.....			13,50
A05AB0020		m².	Encofrado y desencof. en muros a una cara y 3.5 m. alt.			
M0 00 0	0 200			2		
M0 00 0	0 200			2	2	
0 00 00 0	0 00 0		M	2	0	
0 00 0 0	0 00 0		M		0	
0 M 0020	0 0200		2"	0	0 02	
0 0 0 20	0 0200		20	2	0	
			TOTAL PARTIDA.....			14,41

CUADRO DE PRECIOS AUXILIARES

Segunda Fase Rodonal en la Calle Luisa Ramos Medina

CÓDIGO	CANTIDAD	UD	RESUMEN	PRECIO	SUBTOTAL	IMPORTE
A05AG0010		m²	Confección y amortización encofrado de madera para peldañeado.			
M0 00 0	0 0 20			2	0	
M0 00 0	0 0 00			2	0	
0 00 00 0	0 00 0		M d	2	0	
0 0 0 0	0 0020		M d		0	
0 M 0020	0 0200		2"	0	0 02	
			TOTAL PARTIDA.....			2,75
A05AG0020		m².	Encofrado y desencof. en paredes de arquetas, cámaras y sóta			
M0 00 0	0 00 00			2	0	
M0 00 0	0 00 00			2	2	
0 00 00 0	0 0 0		M d	2		
0 0 0 0	0 00 0		M d		0	
0 M 0020	0 0200		2"	0	0 02	
			TOTAL PARTIDA.....			15,95
A06B0010		h	Excavación en zanjas y pozos.			
M0 00 0	0 00 00			2	2	
0020	0 000		M	2 2		
0 02	2 0000		2 M d	2	0 2	
			TOTAL PARTIDA.....			12,16
A06B0020		m³.	Excavación manual en pozos.			
M0 00 0	0000			2		
00 0	2 0000		2 2		2	
			TOTAL PARTIDA.....			59,66
A06C0020		h	Relleno de zanjas compactado con productos procedentes de las mi			
M0 00 0	0 200			2		
0 00 00 0	0 2000			2	0 2	
00 0	0 0200				0	
00 0	0 0 00			22	0	
0 02	2 0000		2 M d		0 2	
			TOTAL PARTIDA.....			6,08
A06C0030		m³	Relleno localizado con material de excavación.			
M0 00 0	0 0			2		
0020	0 0 00		M	2 2	2	
0020	0 0 00		0 0	2	0 2	
0 00 00 0	0 2000			2	0 2	
			TOTAL PARTIDA.....			6,33
A06D0020		m³.	Carga mecánica, transporte tierras vertedero, camión, máx. 1			
00 0	0 0 0			0	0	
00 0	0 200		2	2 0	2	
			TOTAL PARTIDA.....			3,60

CUADRO DE PRECIOS AUXILIARES

Segunda Fase Rodonal en la Calle Luisa Ramos Medina

CÓDIGO	CANTIDAD	UD	RESUMEN	PRECIO	SUBTOTAL	IMPORTE
A07A0010		m²	Enfoscado maestreado raspado, para base de alicatados			
M0 00 0	0 00			2		
M0 00 0	0 00			2		
02 00 0	0 0200		M	2		
00 0	0 0 00		M	0	0 2	
00 0	0 00 0	d		2 0	0 0	
0 00 0	0 2 00			2	0 2	
			TOTAL PARTIDA.....			10,90
A09C0030		t	Mezcla asfáltica en caliente, AC 16 surf D (antiguo D-12)			
0 00 0	0 000			0		
0 00 0	0 2 00			00	2	
0 00 0	0 000			0		
0 00 0	0 0 00		M 2	2		
0 00 0	0 0 00		0 0 0220	2	2	
00 0	0 0200			0 0		
00 0	0 0200				2	
00 0	0 0200			0	0	
00 0	0 0200			0	0	
00 0	0 0200			2	0	
0020	0000	d				
M0 00 0	0 00			2	2	
M0 00 0	0 00			2	2	
			TOTAL PARTIDA.....			59,85
equipo014		d.	Equipo de fresado			
00	0000			00 0	0 0	
00	0000		0	2		
00	0000			0 00	0 000	
	2 0000			2	2	
	0000			0	0	
			TOTAL PARTIDA.....			2.454,40

CUADRO DE DESCOMPUESTOS

Segunda Fase Rodonal en la Calle Luisa Ramos Medina

CÓDIGO	CANTIDAD	UD	RESUMEN	PRECIO	SUBTOTAL	IMPORTE
CAPÍTULO 01 CARPINTERÍA						
01.01		ud	Arranque barandilla metálica			
			[illegible]			
M0[illegible]00[illegible]0	0[illegible]000		[illegible]	[illegible]2[illegible]	[illegible]0[illegible]	
M0[illegible]0020	0[illegible]2000	[illegible]	[illegible]	[illegible]2[illegible]	2[illegible]2	
[illegible]0[illegible]	[illegible]0000		[illegible]	[illegible]0	0[illegible]2[illegible]	
			TOTAL PARTIDA			8,86
01.02		ml.	Demolición mecánica bordillos de hormig.			
			[illegible]			
M0[illegible]00[illegible]0	0[illegible]0[illegible]0		[illegible]	[illegible]2[illegible]	0[illegible]2	
[illegible]00[illegible]0	0[illegible]000		[illegible]	[illegible]2[illegible]0	[illegible]2[illegible]	
[illegible]00[illegible]0	0[illegible]0[illegible]0		[illegible]	2[illegible]0[illegible]	[illegible]	
[illegible]0[illegible]	[illegible]0000		[illegible]	[illegible]	0[illegible]22	
			TOTAL PARTIDA			7,66
01.03		m²	Demolición pavimento acera			
			[illegible]			
M0[illegible]00[illegible]0	0[illegible]000		[illegible]	[illegible]2[illegible]	[illegible]22	
[illegible]00[illegible]0	0[illegible]000		[illegible]	[illegible]2[illegible]0	[illegible]2[illegible]	
[illegible]00[illegible]0	0[illegible]0[illegible]0		[illegible]	2[illegible]0[illegible]	[illegible]	
[illegible]0[illegible]	[illegible]0000		[illegible]	[illegible]0[illegible]	0[illegible]2[illegible]	
			TOTAL PARTIDA			8,28
01.04		m²	Demolición de solera de hormigón en masa 10 cm espesor medios			
			[illegible]			
M0[illegible]00[illegible]0	0[illegible]2000		[illegible]	[illegible]2[illegible]	2[illegible]	
[illegible]0020	0[illegible]000		[illegible]	2[illegible]2	2[illegible]	
[illegible]00[illegible]0	0[illegible]0[illegible]0		[illegible]	2[illegible]0[illegible]	[illegible]	
[illegible]0[illegible]	[illegible]0000		[illegible]	[illegible]2	0[illegible]2[illegible]	
			TOTAL PARTIDA			8,78
01.05		m³	Demolición elementos cimentac. horm armado.			
			[illegible]			
M0[illegible]00[illegible]0	[illegible]000		[illegible]	[illegible]2[illegible]	[illegible]0[illegible]	
[illegible]00[illegible]0	2[illegible]000		[illegible]	[illegible]	[illegible]0[illegible]	
[illegible]00[illegible]0	0[illegible]000		[illegible]	2[illegible]0[illegible]	[illegible]2	
[illegible]00[illegible]0	0[illegible]00[illegible]0	[illegible]	[illegible]	[illegible]0	0[illegible]2[illegible]	
[illegible]0[illegible]	[illegible]0000		[illegible]	[illegible]	2[illegible]	
			TOTAL PARTIDA			88,71
01.06		ml.	Corte de asfalto con cortadora			
			[illegible]			
M0[illegible]00[illegible]0	0[illegible]0[illegible]00		[illegible]	[illegible]2[illegible]	0[illegible]	
M[illegible]	0[illegible]0[illegible]00		M[illegible]	[illegible]0	[illegible]	
[illegible]	0[illegible]00[illegible]0	d	[illegible]	[illegible]00	0[illegible]2	
[illegible]0[illegible]	[illegible]0000		[illegible]	2[illegible]2	0[illegible]	
			TOTAL PARTIDA			2,80
01.07		m²	Demolición mecánica firmes asfálticos.			
			[illegible]20[illegible]			
M0[illegible]00[illegible]0	0[illegible]00		[illegible]	[illegible]2[illegible]	[illegible]2	
[illegible]0020	0[illegible]0[illegible]00		[illegible]	2[illegible]2	2[illegible]	
[illegible]00[illegible]0	0[illegible]0[illegible]0		[illegible]	2[illegible]0[illegible]	[illegible]	
[illegible]0[illegible]	[illegible]0000		[illegible]	[illegible]0	0[illegible]2[illegible]	
			TOTAL PARTIDA			7,73

CUADRO DE DESCOMPUESTOS

Segunda Fase Rodonal en la Calle Luisa Ramos Medina

CÓDIGO	CANTIDAD	UD	RESUMEN	PRECIO	SUBTOTAL	IMPORTE
01.08		m³.	Fresado de pavimento de aglomerado			
			[illegible]			
[illegible]	0[illegible]0	d[illegible]	[illegible]	2[illegible]0	[illegible]0	
[illegible]	2[illegible]0000		2[illegible] M[illegible]	[illegible]0	[illegible]2	
[illegible]	[illegible]0000		[illegible]	[illegible]	2[illegible]	
			TOTAL PARTIDA			79,94
01.09		m³	Excav. en zanjas, pozos cualquier terreno.			
			[illegible]			
[illegible]0[illegible]00[illegible]0	[illegible]0000 [illegible]		[illegible]	[illegible]2[illegible]	[illegible]2[illegible]	
[illegible]0[illegible]00[illegible]0	0[illegible]00 [illegible]		[illegible]	[illegible]2[illegible]	0[illegible]	
[illegible]00[illegible]0	0[illegible]0 [illegible]		[illegible]2[illegible]	2[illegible]0[illegible]	[illegible]	
[illegible]0[illegible]	[illegible]0000		[illegible]	[illegible]	0[illegible]0	
			TOTAL PARTIDA			17,04
01.10		m³.	Relleno de zanjas material excavación.			
			[illegible]			
[illegible]0[illegible]0020	[illegible]0000 [illegible]		[illegible]	[illegible]0[illegible]	[illegible]0[illegible]	
[illegible]0[illegible]00[illegible]0	0[illegible]0 [illegible]		[illegible]	[illegible]2[illegible]	0[illegible]	
[illegible]0[illegible]	[illegible]0000		[illegible]	[illegible]	0[illegible]20	
			TOTAL PARTIDA			6,73
01.11		m³	Excav. mecánica a cielo abierto terreno compacto.			
			[illegible]			
M0[illegible]00[illegible]0	0[illegible]0[illegible]00 [illegible]		[illegible]	[illegible]2[illegible]	0[illegible]	
[illegible]0020	0[illegible]000 [illegible]		[illegible] M[illegible]	2[illegible]2	2[illegible]	
[illegible]0[illegible]	[illegible]0000		[illegible]	[illegible]0[illegible]	0[illegible]0	
			TOTAL PARTIDA			3,13
01.12		m².	Compactado de explanada con apisonadora			
			[illegible] 0[illegible]000 [illegible]			
M0[illegible]00[illegible]0	0[illegible]0[illegible]00 [illegible]		[illegible]	[illegible]2[illegible]	0[illegible]2	
[illegible]0[illegible]00[illegible]0	0[illegible]0[illegible]00 [illegible]		[illegible]	[illegible]2[illegible]	0[illegible]0	
[illegible]0[illegible]0	0[illegible]0[illegible]00 [illegible]		[illegible] 2[illegible]	[illegible]0[illegible]	2[illegible]	
[illegible]0[illegible]	[illegible]0000		[illegible]	2[illegible]	0[illegible]0	
			TOTAL PARTIDA			3,04
01.13		m².	Picado y saneado de paramentos verticales y cabeza muro hor.			
			[illegible]			
M0[illegible]00[illegible]0	0[illegible]000 [illegible]		[illegible]	[illegible]2[illegible]	[illegible]	
[illegible]00[illegible]0	0[illegible]0[illegible]00 [illegible]		M[illegible]	[illegible]	0[illegible]0	
[illegible]00[illegible]0	0[illegible]0[illegible]0 [illegible]		[illegible] 2[illegible]	2[illegible]0[illegible]	2[illegible]00	
[illegible]0[illegible]	[illegible]0000		[illegible]	[illegible]2[illegible]	0[illegible]	
			TOTAL PARTIDA			12,49

CUADRO DE DESCOMPUESTOS

Segunda Fase Rodonal en la Calle Luisa Ramos Medina

CÓDIGO	CANTIDAD	UD	RESUMEN	PRECIO	SUBTOTAL	IMPORTE
CAPÍTULO 02 PAVIMENTACION RODONAL Y ACERAS						
02.01		m³.	Sub-base granular de zahorra artificial			
M0	0					
M0	0					
			TOTAL PARTIDA			28,37
02.02		m²	Suministro y colocación de geotextil de 120gr/m².			
M0	0					
M0	0					
			TOTAL PARTIDA			2,85
02.03		m²	Pavimento tipo Terana Light de 24x16x4,8 color corten			
M0	0					
M0	0					
			TOTAL PARTIDA			40,19
02.04		m²	Pavimento tipo Terana Art de 24x16x7 color ceniza			
M0	0					
M0	0					
			TOTAL PARTIDA			43,82

CUADRO DE DESCOMPUESTOS

Segunda Fase Rodonal en la Calle Luisa Ramos Medina

CÓDIGO	CANTIDAD	UD	RESUMEN	PRECIO	SUBTOTAL	IMPORTE
02.05		m²	Solera hormigón masa HM-20/B/20/IIIa, e=10 cm			
			[illegible]			
M0[illegible]	0[illegible]		[illegible]	[illegible]	[illegible]	
M0[illegible]	0[illegible]		[illegible]	[illegible]	[illegible]	
[illegible]	0[illegible]		[illegible]	[illegible]	[illegible]	
[illegible]	0[illegible]		[illegible]	[illegible]	[illegible]	
[illegible]	[illegible]		[illegible]	[illegible]	[illegible]	
			TOTAL PARTIDA			11,26
02.06		m²	Capa de rodadura de calzada, AC 16 surf D (antiguo D-12) e=6 cm			
			[illegible]			
[illegible]	0[illegible]		[illegible]	[illegible]	[illegible]	
[illegible]	[illegible]		[illegible]	[illegible]	[illegible]	
			TOTAL PARTIDA			8,88

CUADRO DE DESCOMPUESTOS

Segunda Fase Rodonal en la Calle Luisa Ramos Medina

CÓDIGO	CANTIDAD	UD	RESUMEN	PRECIO	SUBTOTAL	IMPORTE
CAPÍTULO 03 ESTRUCTURA Y ALBAÑILERÍA						
03.01		m²	Reparación de muro-malecón			
			[illegible]			
M0[illegible]00[illegible]0	0[illegible]000	[illegible]		2[illegible]	[illegible]	
M0[illegible]00[illegible]0	0[illegible]000	[illegible]		2[illegible]	[illegible]	
[illegible]0[illegible]0[illegible]0	0[illegible]0[illegible]00	[illegible]		[illegible]	[illegible]	
[illegible]0[illegible]00[illegible]0	[illegible]0000	[illegible]	M[illegible]	[illegible]	[illegible]20	
[illegible] 0[illegible]	[illegible]0000	[illegible]		20[illegible]	0[illegible]2	
			TOTAL PARTIDA.....			21,18
03.02		m².	Hormigón masa limpieza fck 15 N/mm², e=10 cm			
			[illegible]			
M0[illegible]00[illegible]0	0[illegible]0[illegible]0	[illegible]		2[illegible]	2[illegible]0	
[illegible]0[illegible]00[illegible]0	0[illegible]000	[illegible]		[illegible]	[illegible]	
[illegible]0[illegible]00[illegible]0	0[illegible]0[illegible]0	[illegible]		[illegible]2[illegible]	0[illegible]0[illegible]	
[illegible] 0[illegible]	[illegible]0000	[illegible]		[illegible]0[illegible]	0[illegible]	
			TOTAL PARTIDA.....			10,76
03.03		m³.	Horm.armado zapatas muros HA-25/B/20/IIa, B500S.			
			[illegible]			
M0[illegible]00[illegible]0	0[illegible]000	[illegible]		2[illegible]	[illegible]2	
M0[illegible]00[illegible]0	0[illegible]000	[illegible]		2[illegible]	[illegible]0[illegible]	
[illegible]0[illegible][illegible]00[illegible]0	[illegible]0200	[illegible]		[illegible]	[illegible]2	
[illegible]0[illegible]0020	[illegible]0[illegible]0000	[illegible]		[illegible]0	[illegible]2[illegible]00	
[illegible]0[illegible][illegible]0020	2[illegible]000	[illegible]		[illegible]	[illegible]	
[illegible] [illegible]00[illegible]0	0[illegible]000	[illegible]		[illegible]	[illegible]	
[illegible]0[illegible]00[illegible]0	0[illegible]0[illegible]0	[illegible]		[illegible]2[illegible]	0[illegible]0[illegible]	
[illegible][illegible]00[illegible]0	[illegible]0000	[illegible]		0[illegible]0[illegible]	0[illegible]0	
[illegible] 0[illegible]	[illegible]0000	[illegible]		[illegible]	[illegible]0	
			TOTAL PARTIDA.....			202,65
03.04		m³.	Horm.armado muros HA-25/B/20/IIa, B500S, encof. 2 caras.			
			[illegible]			
M0[illegible]00[illegible]0	0[illegible]000	[illegible]		2[illegible]	[illegible]2	
M0[illegible]00[illegible]0	0[illegible]000	[illegible]		2[illegible]	[illegible]0[illegible]	
[illegible]0[illegible][illegible]00[illegible]0	[illegible]0200	[illegible]		[illegible]	[illegible]2	
[illegible]0[illegible]0020	[illegible]0[illegible]0000	[illegible]		[illegible]0	[illegible]00	
[illegible]0[illegible][illegible]0020	[illegible]0000	[illegible]		[illegible]	[illegible]00[illegible]	
[illegible] [illegible]00[illegible]0	0[illegible]000	[illegible]		[illegible]	2[illegible]	
[illegible]0[illegible]00[illegible]0	0[illegible]0[illegible]0	[illegible]		[illegible]2[illegible]	0[illegible]0[illegible]	
[illegible][illegible]0[illegible]0	2[illegible]0000	[illegible]		0[illegible]2	0[illegible]2	
[illegible] 0[illegible]	[illegible]0000	[illegible]		2[illegible]	[illegible]	
			TOTAL PARTIDA.....			285,46

CUADRO DE DESCOMPUESTOS

Segunda Fase Rodonal en la Calle Luisa Ramos Medina

CÓDIGO	CANTIDAD	UD	RESUMEN	PRECIO	SUBTOTAL	IMPORTE
03.05		m³.	Horm.armado vigas riostras HA-25/B/20/I, B500S.			
M0 00 0	0 000			2	2	
M0 00 0	0 000			2	0	
0 00 0	0200			2	2	
0 0020	0 0000			0	00	
0 00 0	0000			0	00	
00 0	0 000				2	
0 00 0	0 00 00			2	0	
00 0	0000	d		0	2	
0 0	0000					
			TOTAL PARTIDA			389,72
03.06		m²	Pavim continuo hormigón HM-25/B/20/I, 10cm armado fibras polipro			
M0 00 0	0 2000			2	2	
M0 00 0	0 2000			2	2	
00 0	0 0 00			2	0	
0 00 0	0 000			0	0	
00 0	0 000			2 0	2	
00 0	0 0 00	d		2	0	
	0 000			2	0	
0 0	0000			0	0	
			TOTAL PARTIDA			17,58
03.07		m	Formación peldaño con horm. masa fck 10N/mm²			
M0 00 0	0 00			2	2	
M0 00 0	0 00			2	2	
0 00 0	0 0 0					
0 00 0	0 00			2	0	
0 0	0000			0	0 2	
			TOTAL PARTIDA			8,33

CUADRO DE DESCOMPUESTOS

Segunda Fase Rodonal en la Calle Luisa Ramos Medina

CÓDIGO	CANTIDAD	UD	RESUMEN	PRECIO	SUBTOTAL	IMPORTE
CAPÍTULO 04 RED DE SANEAMIENTO						
04.01		ud.	Tapa pozo de saneamiento en composite FabreKompo			
M0	0			2		2
M0	0			2		0
2	0	d		2		2
2	0020	d				
		M		2		
	0			2		
			TOTAL PARTIDA			187,86
04.02		m	Tub. pluviales-saneam. PEAD D200 Condusan (T.P.P.)			
M0	0			2		0
M0	0			2		0
2	0					
0	0020			22		
	0			0		0
	0			2		0
			TOTAL PARTIDA			12,71
04.03		m.	Tub. pluviales-saneamiento PEAD D315 Condusan (T.P.P.)			
M0	0			2		0
M0	0			2		0
2	0					
0	0020			22		
	0			0		0
	0			2		0
			TOTAL PARTIDA			20,18
04.04		ud	Pozo registro circular D=1,20 m horm., parte fija (sup e inf)			
M0	0			2		0
M0	0			2		2
	0			0		0
2	0	d		2		2
2	0	d		0		0
2	0	d		0		0
		M		2		2
0	0020			0		2
0	0			2		2
0	0					0
	0			0		2
			TOTAL PARTIDA			420,29

CUADRO DE DESCOMPUESTOS

Segunda Fase Rodonal en la Calle Luisa Ramos Medina

CÓDIGO	CANTIDAD	UD	RESUMEN	PRECIO	SUBTOTAL	IMPORTE
04.05		m	Pozo registro circular D=1,20 m horm., parte variable (central)			

CUADRO DE DESCOMPUESTOS

Segunda Fase Rodonal en la Calle Luisa Ramos Medina

CÓDIGO	CANTIDAD	UD	RESUMEN	PRECIO	SUBTOTAL	IMPORTE
CAPÍTULO 05 RED DE PLUVIALES						
05.01		ud.	Sumidero aguas pluviales horm., 0,30x0,40x0.07 m, en composite			
M0 00 0	000			2	20	
M0 00 0	000			2	2	
0 00 0	0 0			2	2	
0 0020	0 00			0	0	
0 00 0	0 2 00				22	
0 0020	0 00					
2 00 0	0000	d		0 00	0 00	
0 0	0000					
			TOTAL PARTIDA			190,73
05.02		m	Tub. pluviales-saneam. PEAD D200 Condusan (T.P.P.)			
M0 00 0	0 0 00			2	0	
M0 00 0	0 0 00			2	0	
2 00 0	0000		200			
0 0020	0 0 20			22		
00 0	0 0 00		20	0 00	0 0	
0 0	0000			2	0	
			TOTAL PARTIDA			12,71
05.03		m.	Tub. pluviales-saneamiento PEAD D315 Condusan (T.P.P.)			
M0 00 0	0 0 00			2	0	
M0 00 0	0 0 00			2	0	
2 00 0	0000					
0 0020	0 0 20			22		
00 0	0 0 00		20	0 00	0 0	
0 0	0000				0	
			TOTAL PARTIDA			20,18

CUADRO DE DESCOMPUESTOS

Segunda Fase Rodonal en la Calle Luisa Ramos Medina

CÓDIGO	CANTIDAD	UD	RESUMEN	PRECIO	SUBTOTAL	IMPORTE
05.04		ud	Pozo registro circular D=1,20 m horm., parte fija (sup e inf)			
M0 00 0	0 000			2	0	
M0 00 0	0 000			2	2	
00 0	0 00		20	0 00	0	
2 00 0	0000	d	00 00	2	2	
			00			
2 00 0	0000	d	200 2 000 0	0	0	
2 00 0	0000	d	200	0	0	
	0000		M 20 20	2 0	2 0	
0 0020	000			0	2 0	
0 00 0	2 00			2	2	
0 00 0	00				0	
0 0	0000			0 0	2 2	
			TOTAL PARTIDA			420,29
05.05		m	Pozo registro circular D=1,20 m horm., parte variable (central)			
M0 00 0	0 000			2		
M0 00 0	0 000			2		
00 0	0 2000		20	0 00	00	
2 00 0	0 0	d	200 200 0	0	0	
2 00 0	0 0	d	200	0		
0 0020	2 000			0	0	
0 00 0	00			2	22 0	
0 00 0	0 00				0	
0 0	0000				2	
			TOTAL PARTIDA			180,36
05.06		ud	Acometida domiciliaria saneamiento a red terciaria alcantarillad			
2 0220	0000	d	00 00	2	2	
			00			
0 00 0	0 000			2		
0 0020	0 000			0		
M0 00 0	000			2	2	
M0 00 0	0000			2	2	
0 0	0000			2		
			TOTAL PARTIDA			136,95

CUADRO DE DESCOMPUESTOS

Segunda Fase Rodonal en la Calle Luisa Ramos Medina

CÓDIGO	CANTIDAD	UD	RESUMEN	PRECIO	SUBTOTAL	IMPORTE
CAPÍTULO 06 SERVICIOS E INSTALACIONES						
06.01		m.	Canalización con 2 tubo de PE D 110 mm, T.P.P.			
M0 00 0	0 00			2	0	
M0 00 0	0 00			2	0	
22 00 0	2 0000			00	00	
22 00 0	0000			0 2	0 2	
22 0020	0000			0	0	
0 00 0	0 00			2	2	
0 00 0	0 0200				2	
0 0020	0 2 00			0	0	
0 0	0000			0	0	
			TOTAL PARTIDA			13,45
06.02		Ud.	Arqueta de paso A.P. 50x50x60 cm			
M0 00 0	0 000			2	0	
M0 00 0	0 000			2	0	
00 0	0 2 0				2	
2 0220	0000	d	00 00	2	2	
002	0000		0	2		
0 0	0000			2		
			TOTAL PARTIDA			194,92
06.03		ud	Base hormigón p/cimentación de báculo o columna de 3<h<5 m			
M0 00 0	0 2 00			2	2	
M0 00 0	0 2 00			2	0	
0 00 0	0 00				2	
0 00 0	0 00					
0 0020	2 0000					
22 00 0	2 0000			0 2	0 2	
2 00 0	0000	d		2	2	
0 0	0000			2	0	
			TOTAL PARTIDA			130,51
06.04		m.	Canalización con 2 tubo de PE D 200 mm, T.P.P.			
M0 00 0	0 0 00			2	0	
M0 00 0	0 0 0			2	0	
	2 0000					
22 00 0	0000			0 2	0 2	
22 0020	0000			0	0	
0 00 0	0 00			2	2	
0 00 0	0 0200				2	
0 0020	0 2 00			0	0	
0 0	0000				0	
			TOTAL PARTIDA			19,31

CUADRO DE DESCOMPUESTOS

Segunda Fase Rodonal en la Calle Luisa Ramos Medina

CÓDIGO	CANTIDAD	UD	RESUMEN	PRECIO	SUBTOTAL	IMPORTE
06.05		ud.	Arqueta P/coenxionado electr. ext., tipo AR-1			
			[illegible]			
			[illegible]			
			[illegible]			
M0[illegible]00[illegible]0	[illegible]20[illegible]		[illegible]	[illegible]2[illegible]	[illegible]0[illegible]	
M0[illegible]00[illegible]0	[illegible]0000[illegible]		[illegible]	[illegible]2[illegible]	[illegible]	
[illegible]00[illegible]0	0[illegible]000[illegible]		[illegible]	[illegible]	2[illegible]	
[illegible]	[illegible]0000[illegible]	d[illegible]	[illegible]2[illegible]0	[illegible]	[illegible]0	
[illegible]02[illegible]00[illegible]0	0[illegible]000[illegible]	[illegible]	M[illegible]	[illegible]2[illegible]	[illegible]2[illegible]	
[illegible]02[illegible]00[illegible]0	0[illegible]000[illegible]	[illegible]	M[illegible]rd[illegible]2[illegible]0[illegible]	[illegible]0[illegible]	[illegible]0[illegible]	
[illegible]22[illegible]0[illegible]0	[illegible]0000[illegible]	d[illegible]	[illegible]0[illegible]0[illegible]00	[illegible]00	[illegible]00	
[illegible]0000[illegible]0[illegible]	[illegible]0000		2[illegible]M[illegible]	2[illegible]	[illegible]0[illegible]	
[illegible]0[illegible]	[illegible]0000		[illegible]	2[illegible]2	[illegible]2[illegible]	
			TOTAL PARTIDA.....			250,10
06.06		ud.	Arqueta p/conexionado electr. ext., tipo AR-2			
			[illegible]			
			[illegible]			
			[illegible]			
M0[illegible]00[illegible]0	[illegible]0000[illegible]		[illegible]	[illegible]2[illegible]	[illegible]2	
M0[illegible]00[illegible]0	[illegible]0000[illegible]		[illegible]	[illegible]2[illegible]	[illegible]0[illegible]0	
[illegible]00[illegible]0	0[illegible]000[illegible]		[illegible]	[illegible]	2[illegible]	
[illegible]	20[illegible]0000	d[illegible]	[illegible]2[illegible]0	[illegible]	2[illegible]00	
[illegible]02[illegible]00[illegible]0	0[illegible]000[illegible]	[illegible]	M[illegible]	[illegible]2[illegible]	[illegible]2[illegible]	
[illegible]02[illegible]00[illegible]0	0[illegible]000[illegible]	[illegible]	M[illegible]rd[illegible]2[illegible]0[illegible]	[illegible]0[illegible]	[illegible]0[illegible]	
[illegible]00	[illegible]0000[illegible]		M[illegible]2[illegible]0[illegible]2[illegible]00	[illegible]00	[illegible]00	
[illegible]0000[illegible]0[illegible]	[illegible]0000		2[illegible]M[illegible]	[illegible]2[illegible]	[illegible]0[illegible]2[illegible]	
[illegible]0[illegible]	[illegible]0000		[illegible]	[illegible]	[illegible]0[illegible]	
			TOTAL PARTIDA.....			363,75
06.07		ud.	Registro de arqueta 500x500mm o de inferior medida.			
			[illegible]00[illegible]00[illegible]			
			[illegible]00[illegible]			
M0[illegible]00[illegible]0	0[illegible]000[illegible]		[illegible]	[illegible]2[illegible]	[illegible]2	
M0[illegible]00[illegible]0	0[illegible]000[illegible]		[illegible]	[illegible]2[illegible]	[illegible]0[illegible]	
[illegible]2[illegible]0220	[illegible]0000[illegible]	d	[illegible]d[illegible]00[illegible]00[illegible]	[illegible]2[illegible]	[illegible]2[illegible]	
			[illegible]00			
[illegible]0[illegible]00[illegible]0	0[illegible]0[illegible]00	[illegible]	[illegible] M[illegible]20[illegible]	[illegible]2[illegible]2	[illegible]	
[illegible]0[illegible]	[illegible]0000		[illegible]	[illegible]2[illegible]	[illegible]	
			TOTAL PARTIDA.....			115,75
06.08		ud.	Registro arqueta acometida abast. y válv. paso 1", c/tapa y			
			[illegible]2[illegible]2[illegible]			
			[illegible]			
[illegible]0[illegible]00[illegible]0	[illegible]0[illegible]00	[illegible]	[illegible]	[illegible]2	[illegible]	
[illegible]2[illegible]00[illegible]0	[illegible]0000	d[illegible]	[illegible]2[illegible]	[illegible]	[illegible]	
M0[illegible]00[illegible]0	[illegible]2[illegible]00	[illegible]	[illegible]	[illegible]2[illegible]	[illegible]2[illegible]	
[illegible]0[illegible]	[illegible]0000		[illegible]	22[illegible]2	[illegible]0[illegible]	
			TOTAL PARTIDA.....			22,99
06.09		ud	Adaptación de arqueta existente			
			[illegible]			
			[illegible]			
			[illegible]			
M0[illegible]00[illegible]0	2[illegible]0000		[illegible]	[illegible]2[illegible]	2[illegible]	
M0[illegible]00[illegible]0	2[illegible]0000		[illegible]	[illegible]2[illegible]	2[illegible]2	
[illegible]00[illegible]0	0[illegible]000		M[illegible]	[illegible]	2[illegible]	
[illegible]00[illegible]0	0[illegible]000		[illegible]2[illegible]	[illegible]	[illegible]	
[illegible]	0[illegible]00		M[illegible]M[illegible]	[illegible]	[illegible]0[illegible]	
[illegible]0[illegible]	[illegible]0000		[illegible]	[illegible]	2[illegible]0	
			TOTAL PARTIDA.....			71,72

CUADRO DE DESCOMPUESTOS

Segunda Fase Rodonal en la Calle Luisa Ramos Medina

CÓDIGO	CANTIDAD	UD	RESUMEN	PRECIO	SUBTOTAL	IMPORTE
CAPÍTULO 07 CARPINTERÍA						
07.01		ud.	Defensas de acero inoxidable AISI 304L, con acabado termoplast			

CUADRO DE DESCOMPUESTOS

Segunda Fase Rodonal en la Calle Luisa Ramos Medina

CÓDIGO	CANTIDAD	UD	RESUMEN	PRECIO	SUBTOTAL	IMPORTE
CAPÍTULO 08 SEÑALIZACIÓN						
08.01		ud.	Señal vert. tráfico chapa aluminio, e=2 mm, D=60 cm, reflexiva			
			TOTAL PARTIDA.....			226,71
08.02		Ud.	Captafaro de calzada			
			TOTAL PARTIDA.....			4,13

CUADRO DE DESCOMPUESTOS

Segunda Fase Rodonal en la Calle Luisa Ramos Medina

CÓDIGO	CANTIDAD	UD	RESUMEN	PRECIO	SUBTOTAL	IMPORTE
CAPÍTULO 09 GESTIÓN DE RESIDUOS						
09.01		t.	Coste vertido de tierras y piedras a instalación de valorizac			
			[illegible]			
[illegible]	[illegible]		[illegible]	2[illegible]	2[illegible]	
[illegible]	[illegible]		[illegible]	2[illegible]	[illegible]	
			TOTAL PARTIDA			2,58
09.02		t.	Coste entrega residuos mezclados inertes a instalación de val			
			[illegible]			
[illegible]	[illegible]		[illegible]	2[illegible]	2[illegible]	
[illegible]	[illegible]		[illegible]	2[illegible]	[illegible]	
			TOTAL PARTIDA			2,58
09.03		t.	Coste entrega residuos de mezclas bituminosas a instalación d			
			[illegible]			
[illegible]	[illegible]		[illegible]	[illegible]	[illegible]	
[illegible]	[illegible]		[illegible]	[illegible]	[illegible]	
			TOTAL PARTIDA			13,11

CUADRO DE DESCOMPUESTOS

Segunda Fase Rodonal en la Calle Luisa Ramos Medina

CÓDIGO	CANTIDAD	UD	RESUMEN	PRECIO	SUBTOTAL	IMPORTE
CAPÍTULO 10 SEGURIDAD Y SALUD						
SUBCAPÍTULO 10.01 PROTECCIONES INDIVIDUALES						
10.01.01		ud.	Tapones antirruidos , Würth			
			[illegible]			
[illegible]	[illegible]	[illegible]	[illegible]	[illegible]	[illegible]	
[illegible]	[illegible]	[illegible]	[illegible]	[illegible]	[illegible]	
			TOTAL PARTIDA			0,79
10.01.02		ud.	Casco seguridad SH 6, Würth			
			[illegible]			
[illegible]	[illegible]	[illegible]	[illegible]	[illegible]	[illegible]	
[illegible]	[illegible]	[illegible]	[illegible]	[illegible]	[illegible]	
			TOTAL PARTIDA			18,51
10.01.03		ud.	Guantes amarillo, Würth			
			[illegible]			
[illegible]	[illegible]	[illegible]	[illegible]	[illegible]	[illegible]	
[illegible]	[illegible]	[illegible]	[illegible]	[illegible]	[illegible]	
			TOTAL PARTIDA			6,98
10.01.04		ud.	Botas marrón S3, Würth			
			[illegible]			
[illegible]	[illegible]	[illegible]	[illegible]	[illegible]	[illegible]	
[illegible]	[illegible]	[illegible]	[illegible]	[illegible]	[illegible]	
			TOTAL PARTIDA			87,37
10.01.05		ud.	Mono algodón azulina, doble cremallera			
			[illegible]			
[illegible]	[illegible]	[illegible]	[illegible]	[illegible]	[illegible]	
[illegible]	[illegible]	[illegible]	[illegible]	[illegible]	[illegible]	
			TOTAL PARTIDA			15,97
10.01.06		ud.	Traje antiagua chaqueta y pantalón PVC amarillo/verde			
			[illegible]			
[illegible]	[illegible]	[illegible]	[illegible]	[illegible]	[illegible]	
[illegible]	[illegible]	[illegible]	[illegible]	[illegible]	[illegible]	
			TOTAL PARTIDA			6,30
10.01.07		ud.	Cinturón antilumbago, con velcro			
			[illegible]			
[illegible]	[illegible]	[illegible]	[illegible]	[illegible]	[illegible]	
[illegible]	[illegible]	[illegible]	[illegible]	[illegible]	[illegible]	
			TOTAL PARTIDA			14,41

CUADRO DE DESCOMPUESTOS

Segunda Fase Rodonal en la Calle Luisa Ramos Medina

CÓDIGO	CANTIDAD	UD	RESUMEN	PRECIO	SUBTOTAL	IMPORTE
SUBCAPÍTULO 10.02 PROTECCIONES COLECTIVAS						
10.02.01		m.	Valla cerram obras malla electros de acero galv h=2 m			
M0 00 0	0 00			2	2	
M0 00 0	0 00			2	2	
00 0	0 2 00	d		2	0	
00 0	0 2 00	d			2	
0 0	0000			0	0	
			TOTAL PARTIDA			19,26
SUBCAPÍTULO 10.03 SEÑALIZACIÓN DE SEGURIDAD Y SALUD						
10.03.01		ud.	Señal de cartel obras, PVC, sin soporte metálico			
M0 00 0	0 2000			2	2	
00 0	0000	d		20	20	
0 0	0000				0 20	
			TOTAL PARTIDA			6,83
10.03.02		ud.	Cartel indicativo de riesgo de PVC, con soporte metálico			
M0 00 0	0 2000			2	2	
0020	0000	d		2 0	2 0	
00 0	0000	d		2	2	
0 00 0	0 0 0					
0 0020	0 0 0				2	
0 0	0000					
			TOTAL PARTIDA			46,09
SUBCAPÍTULO 10.04 INSTALACIONES PROVISIONALES DE OBRA						
10.04.01		ud.	Alquiler caseta prefabricada para vestuario, comedor o almac			
0020	0 000	d		2 0	2	
0 0	0000			2		
			TOTAL PARTIDA			334,66
10.04.02		ud.	Transporte a obra, descarga y recogida caseta provisional ob			
00 0	0000	d		2	2	
M0 00 0	2 0000			2	2 2	
0 0	0000			2 2	2	
			TOTAL PARTIDA			223,77

CUADRO DE DESCOMPUESTOS

Segunda Fase Rodonal en la Calle Luisa Ramos Medina

CÓDIGO	CANTIDAD	UD	RESUMEN	PRECIO	SUBTOTAL	IMPORTE
SUBCAPÍTULO 10.05 PRIMEROS AUXILIOS						
10.05.01		ud.	Botiquín metálico tipo maletín, con contenido sanitario			
			[illegible]			
[illegible]	[illegible]	[illegible]	[illegible]	[illegible]	[illegible]	
[illegible]	[illegible]	[illegible]	[illegible]	[illegible]	[illegible]	
					[illegible]	
			TOTAL PARTIDA.....			51,38
SUBCAPÍTULO 10.06 MANO DE OBRA SEGURIDAD						
10.06.01			Hora de cuadrilla p/conservación y mantenimiento protecciones			
			[illegible]			
M0[illegible]	[illegible]	[illegible]	[illegible]	[illegible]	[illegible]	
M0[illegible]	[illegible]	[illegible]	[illegible]	[illegible]	[illegible]	
[illegible]	[illegible]	[illegible]	[illegible]	[illegible]	[illegible]	
					[illegible]	
			TOTAL PARTIDA.....			25,48

CUADRO DE DESCOMPUESTOS

Segunda Fase Rodonal en la Calle Luisa Ramos Medina

CÓDIGO	CANTIDAD	UD	RESUMEN	PRECIO	SUBTOTAL	IMPORTE
CAPÍTULO 11 SERVICIOS AFECTADOS E IMPREVISTOS						
11.01		ud.	Partida alzada a justificar en reposición de servicios afect			
			TOTAL PARTIDA			15.074,79
11.02		ud.	Traslado de lavapies existente.			
			TOTAL PARTIDA			125,84
11.03		m²	Pavim continuo hormigón HM-25/B/20/I, 10cm armado fibras polipro			
			TOTAL PARTIDA			17,58
11.04		m²	Aplacad P. Arucas L libre (x30x2 / x40x2) cm al abujardado			
			TOTAL PARTIDA			88,33

CUADRO DE DESCOMPUESTOS

Segunda Fase Rodonal en la Calle Luisa Ramos Medina

CÓDIGO	CANTIDAD	UD	RESUMEN	PRECIO	SUBTOTAL	IMPORTE
11.05		m²	Alicat plaqueta gres prens esmalt 60x30 cm, en restitución fach.			
M0 00 0	0 00			2		
M0 00 0	0 00			2		
0 00	0 00			22	2	
02 0	0000			0 0	0	
0 0	02 00		M		0	
0 00 0	00 0			2	0 00	
0 00 0	0000			0 0	0 0	
0 0	0000					
			TOTAL PARTIDA			49,19
11.06		m²	Pavim piedra natural Arucas (60x30x3 / 60x40x3) cm al corte			
M0 00 0	0 00			2		
M0 00 0	0 00			2		
22 0	0 00		0 0	0		
0 0 0	0000		2	0 2	2	
0 00 0	000		M 2	0 0	0	
0 00 0	00 0			2	0 00	
0 0	0000			0	0	
			TOTAL PARTIDA			66,42
11.07		m².	Enfosc maestread fratasado vert exter.acabd mort 1:5			
M0 00 0	0 200			2		
M0 00 0	0 200			2		
02 00 0	0 0		M	2		
02 00 0	0 00 0		M 2 0	0	0	
00 0	0 2000		M M	2	0	
0 00 0	0 00 0			2	0 0	
0 0	0000			0	0	
			TOTAL PARTIDA			18,61
11.08		ud.	Arqueta con programador de riego.			
M0 00 0	2 0000			2	2	
M0 00 0	2 0000			2	2 2	
M0 00 0	0000			2	2	
M0 00 0	0000			2	2	
00 0	2 0000		M			
2 0 0	2 0000		0 0 0	0	00	
0 00 0	0 2 00		M 20 2	0	2	
0 0020	0 0 00			0	0 22	
0	000		2	20 0	22	
2 0220	0000	d	00 00	2	2	
	0000	d				
0 0	0000			2 2	2 0	
			TOTAL PARTIDA			436,12

CUADRO DE DESCOMPUESTOS

Segunda Fase Rodonal en la Calle Luisa Ramos Medina

CÓDIGO	CANTIDAD	UD	RESUMEN	PRECIO	SUBTOTAL	IMPORTE
11.09		m².	Pintura látex acrovinílica mate, int/ext, Unikap, PALCANARIA			
M0 00 0	0 0 00		r	2	0	
M0 0 00	0 0 00		r	2	0	
0 0	0 00		2	2		
0 0	0000				0	
			TOTAL PARTIDA.....			4,75

EXCMO. AYUNTAMIENTO DE ARUCAS

Anejo 11: Titularidad Municipal.

ÍNDICE

1. INTRODUCCION……..1

2. INFORME TITULARIDAD MUNICIPAL DE LOS TERRENOS …… 1

1. INTRODUCCION.

□□te a□e□ t□e□e □a □□a□dad de e□□□□er □a t□tu□ar□dad □u□□□□a□□de □□□ terre□□□ e□ □□□ □ua□□ □e e□e□uta □a a□tua□□□□ de□□re□e□te □r□□e□t□□

2. INFORME TITULARIDAD MUNICIPAL DE DE LOS TERRENOS.

A □□□t□ua□□□□ □e ad□u□ta e□□□□□r□ e □u□□□□a□de t□tu□ar□dad de □□□ terre□□□ □□□et□□ de □a a□tua□□□□ de□□re□e□te □r□□e□t□□

INFORME TITULARIDAD MUNICIPAL.

EXCMO. AYUNTAMIENTO DE
ARUCAS
GRAN CANARIA

SERVICIO DE PATRIMONIO
RDV/rdv

DON ENRIQUE ORTS VILLARONGA, OFICIAL MAYOR DEL EXCMO. AYUNTAMIENTO DE LA CIUDAD DE ARUCAS, EN VIRTUD DE ENCOMIENDA AUTORIZADA POR DECRETO Nº 270 DE 27/ENERO/2017.

C E R T I F I C O

Que consultados los antecedentes obrantes en la Secretaría General del Excmo. Ayuntamiento de Arucas, y previa consulta efectuada al Departamento de Patrimonio, se desprende que los terrenos a ocupar como consecuencia de la ejecución del Proyecto denominado "Segunda Fase del Rodonal en la Calle Luisa Ramos Medina", se encuentran disponibles al tratarse de viales de uso público incluidos en la planimetría de la ordenación urbanística municipal, y en consecuencia bienes demaniales de titularidad municipal.

Y para que así conste y surta los efectos oportunos en la tramitación del correspondiente procedimiento, y a instancia de la Concejalía de Infraestructuras y Planes de Inversión, expido la presente de orden y con el visto bueno de la Sra. Concejala de Área conforme a lo dispuesto en el art. 40 de la Ley 7/2015 de 1 de abril de los Municipios de Canarias y Decreto de la Alcaldía-Presidencia nº 3755 de 7/septiembre/2015, en Arucas a veintiuno de septiembre de dos mil diecisiete.

V.º B.º: El TAG Jefe del Servicio de Patrimonio
Fdo.: Rolando Diez Velasco

V.ºB.º
LA CONCEJALA DE ÁREA
(Decreto nº 3755 de 7-09-2015)

Fdo.: Mª Esther Suárez Marrero

EL OFICIAL MAYOR
(Decreto nº 270 de 27-01-2017)

Fdo.: Enrique Orts Villaronga

EXCMO. AYUNTAMIENTO DE ARUCAS

Anejo 12: Declaraciones Responsables.

ÍNDICE

1. INTRODUCCION……..1

2. INFORME TITULARIDAD MUNICIPAL DE LOS TERRENOS …… 1

1. INTRODUCCION.

□□te a□e□□t□e□e □a □□a□dad de e□□□□er □a□de□ara□□□e□re□□□□a□□e□de□t□□□□□reda□t□r de□□re□e□te □r□□e□t□□□□□re□

- □ □□□□e□□a □□er□□t□□a□
- □ □□ □ □d□□□a□□□□ de □a □□u□etr□a □ □u□er□□□e de □a□ed□□□a□□□□e□e□□te□te□□
- □ Utilización de energía solar.

2. DECLARACIONES RESPONSABLES.

A □□□t□ua□□□□ □e ad□u□ta□ □a□d□t□□ta□de□ara□□□e□re□□□□□a□□e□□

DECLARACIÓN REPONSABLE EFICIENCIA ENERGETICA.

DECLARACIÓN RESPONSABLE

D. PEDRO QUINTANA MARTÍN, con DNI nº 78.467.294-B, Ingeniero Civil e Ingeniero Técnico de Obras Públicas, con domicilio en la Avda. Insp. Farm. Mª del Pino Suárez, 2 – 35200 Telde, autor del proyecto básico **"SEGUNDA FASE DEL RODONAL EN LA CALLE LUISA RAMOS MEDINA"**, en la zona de San Andrés, Término Municipal de Arucas, **DECLARA** que el proyecto cumple con los requisitos establecidos sobre eficiencia energética y ahorro de agua.

En Las Palmas de GC, a 29 de septiembre de 2.017



DECLARACIÓN RESPONSABLE NO MODIFICACIÓN DE LA VOLUMETRÍA Y SUPERFICIE DE LAS EDIFICACIONES EXISTENTES.

DECLARACIÓN RESPONSABLE

D. PEDRO QUINTANA MARTÍN, con DNI nº 78.467.294-B, Ingeniero Civil e Ingeniero Técnico de Obras Públicas, con domicilio en la Avda. Insp. Farm. Mª del Pino Suárez, 2 – 35200 Telde, autor del proyecto básico de **"SEGUNDA FASE DEL RODONAL EN LA CALLE LUISA RAMOS MEDINA"**, en la zona de San Andrés, Término Municipal de Arucas, **DECLARA** que de acuerdo con el artículo 1º, ap. 40 de la ley 2/2013, que modifica la disposición transitoria cuarta de la ley 22/1988, las obras no supondrán un aumento del volumen, altura ni superficie de las construcciones existente.

En Las Palmas de GC, a 29 de septiembre de 2.017



DECLARACIÓN RESPONSABLE UTILIZACIÓN DE ENERGÍA SOLAR.

DECLARACIÓN RESPONSABLE

D. PEDRO QUINTANA MARTÍN, con DNI nº 78.467.294-B, Ingeniero Civil e Ingeniero Técnico de Obras Públicas, con domicilio en la Avda. Insp. Farm. Mª del Pino Suárez, 2 – 35200 Telde, autor del proyecto básico de **"SEGUNDA FASE DEL RODONAL EN LA CALLE LUISA RAMOS MEDINA"**, en la zona de San Andrés, Término Municipal de Arucas, **DECLARA** que el proyecto cumple con las disposiciones específicas de la Ley de Costas y de las normas que la desarrolla, todo ello de acuerdo con el artículo 44.7 Ley 22/1988, y las derivadas de las normas relativas a la utilización de energía solar de las nuevas construcciones.

En Las Palmas de GC, a 29 de septiembre de 2.017



EXCMO. AYUNTAMIENTO DE ARUCAS

DOCUMENTO Nº 2. PLANOS

Índice de Planos

- □a□□ 1□ □tua□□□□□
- □a□□ □□ □□ □a□a□ e□t□□
- □a□□ □□ □a□ea□ e□t□ □r□a□□t□□□□
- □a□□ □□ De□□□de Mar t□□ □ Terre□tre□
- □a□□ □□T□□□□r□□□□□□a□□ □d□e□
  - □a□□ □□1 T□□□□r□□□□□□□a 1□
  - □a□□ □□T□□□□r□□□□□□□a □□
- □a□□ □□ □a□ta □e□era□□□a□□ □d□e□
  - □a□□ □□1 □a□ta □e□era□□□a 1□
  - □a□□ □□□ □a□ta □e□era□□□a □□
- □a□□ □□ □a□ta □e□era□□□ta□□□a□□ □d□e□
  - □a□□ □□1 □a□ta □e□era□□□ta□□□a 1□
  - □a□□ □□□ □a□ta □e□era□□□ta□□□a □□
- □a□□ □□ Red de □a□ea□ e□t□□□a□□ □d□e□
  - □a□□ □□1 Red de □a□ea□ e□t□□□a 1□
  - □a□□ □□□ Red de □a□ea□ e□t□□□a □□
- □a□□ □□ Red de □u□a□e□□□a□□ □d□e□
  - □a□□ □□1 Red de □u□a□e□□□a 1□
  - □a□□ □□□ Red de □u□a□e□□□a □□
- □a□□ 1□□ Red de A□u□ □rad□ □□□□□□□□a□□ □d□e□
  - □a□□ 1□□1 Red de A□u□ □rad□ □□□□□□□a 1□
  - □a□□ 1□□□ Red de A□u□ □rad□ □□□□□□□a □□
- □a□□ 11□ Red de □a□a Te□□□□□□a□□ □d□e□
  - □a□□ 11□1 Red de □a□a Te□□□□□□a 1□
  - □a□□ 11□□ Red de □a□a Te□□□□□□a
- □a□□ 1□□ □e□□□□e□T□□□□□a□ta□
  - □a□□ 1□□1 □e□□□□e□T□□□□
- □a□□ 1□□□e□a□□a□□□□de □□ra□□

Gran Canaria

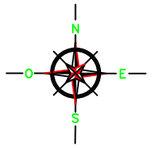

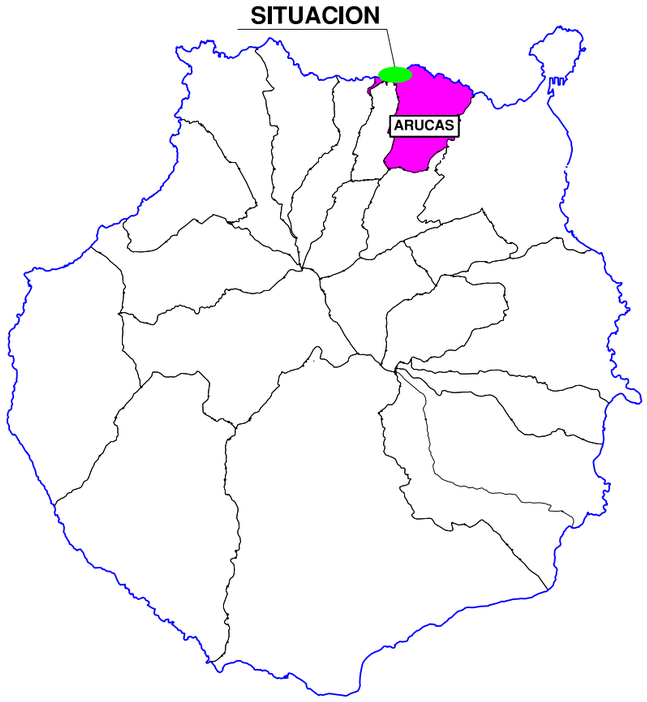

ISLAS CANARIAS

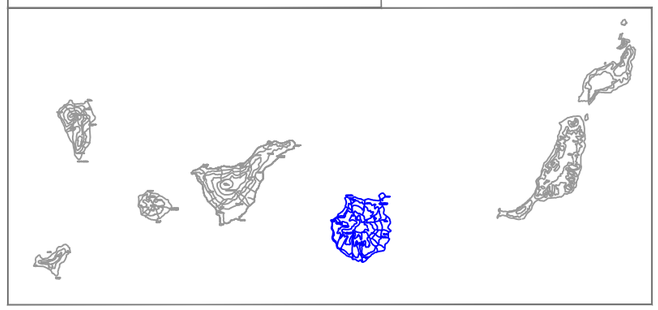

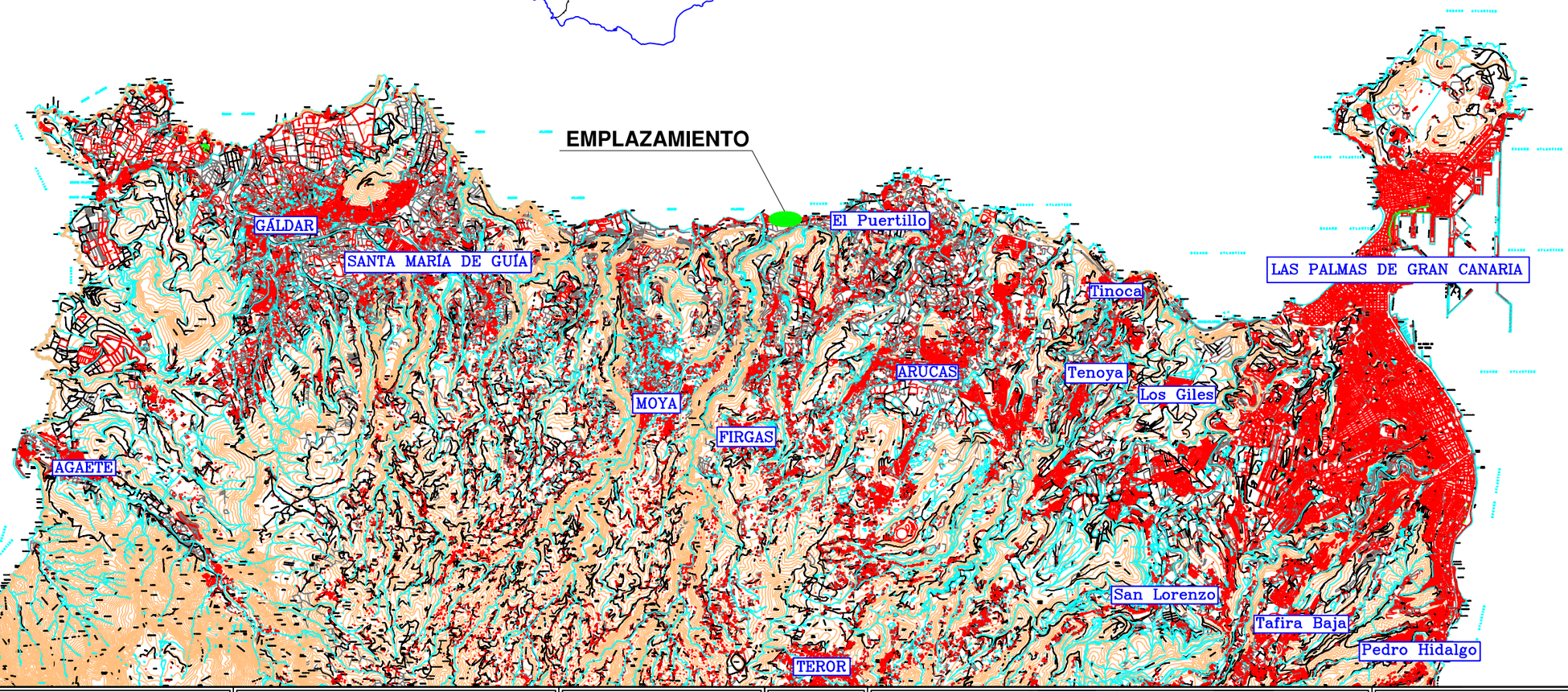

EXCMO. AYUNTAMIENTO DE ARUCAS	Estudio Redactor del Proyecto Constructivo: CANARIAS INGENIERÍA CIVIL S.L. C O N S U L T O R E S Tlf: 928 70 31 70 Tlf: 928 38 12 10 Fax: 928 70 36 03 canariasingc@telefonica.net	Ingeniero Autor del Proyecto Constructivo: Pedro Quintana Martín.	Fecha: Nov. 2.017	Proyecto Constructivo: Segunda Fase del Rodonal en la Calle Luisa Ramos Medina.	Denominación de Plano: **SITUACIÓN**	PLANO Nº: **1**
			Escala: Sin Escala	Situación: San Andrés. C/Luisa Ramos Medina. T.M. Arucas.		

EMPLAZAMIENTO

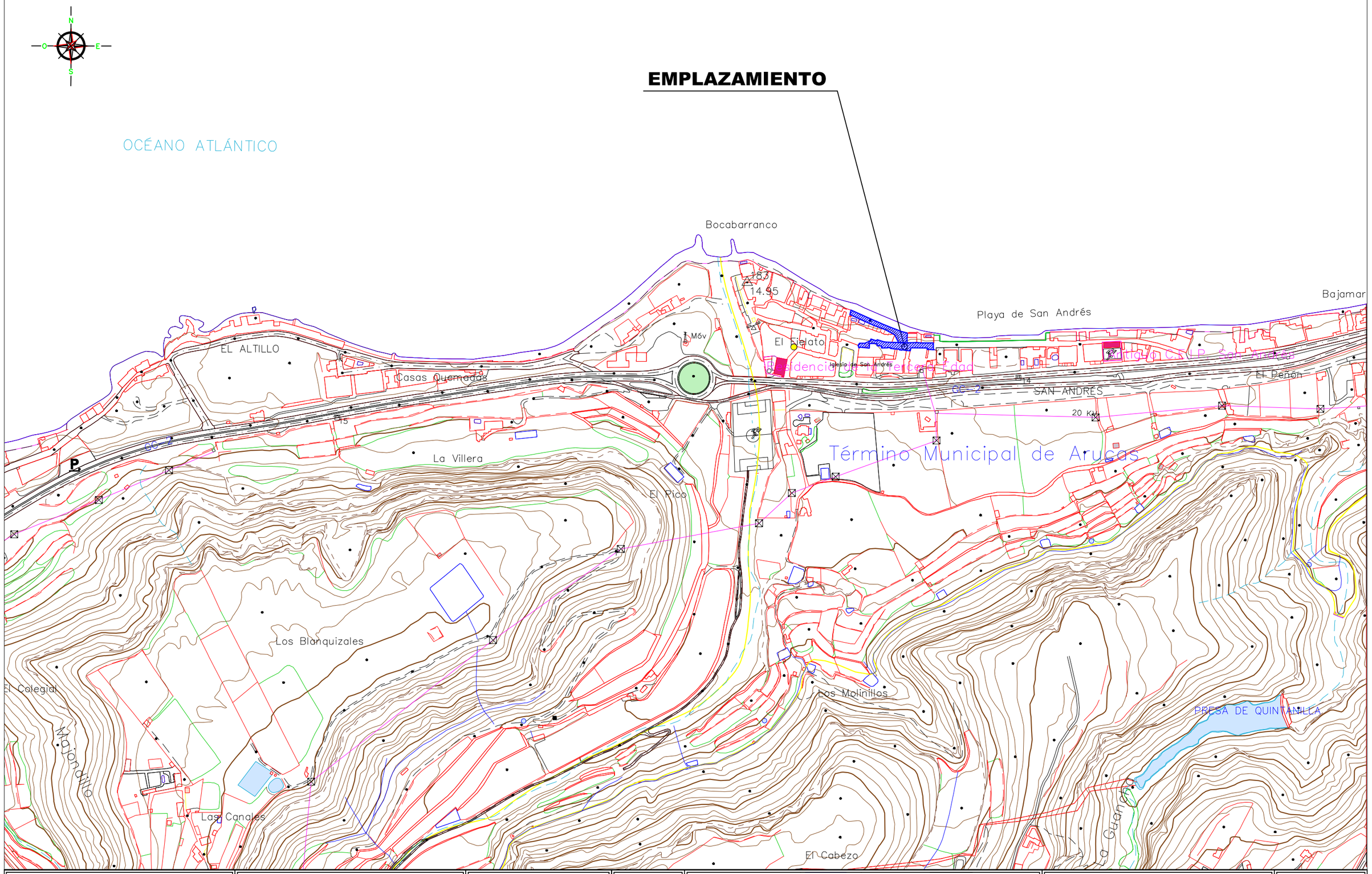

EXCMO. AYUNTAMIENTO DE ARUCAS	**Estudio Redactor del Proyecto Constructivo:** CANARIAS INGENIERÍA CIVIL S.L. CONSULTORES Tlf: 928 70 31 70 Tlf: 928 38 12 10 Fax: 928 70 36 03 canariasingc@telefonica.net	**Ingeniero Autor del Proyecto Constructivo:** Pedro Quintana Martín.	**Fecha:** Nov. 2.017	**Proyecto Constructivo:** Segunda Fase del Rodonal en la Calle Luisa Ramos Medina.	**Denominación de Plano:** **EMPLAZAMIENTO**
			Escala: 1/5000	**Situación:** San Andrés. C/Luisa Ramos Medina. T.M. Arucas.	PLANO Nº: **2**

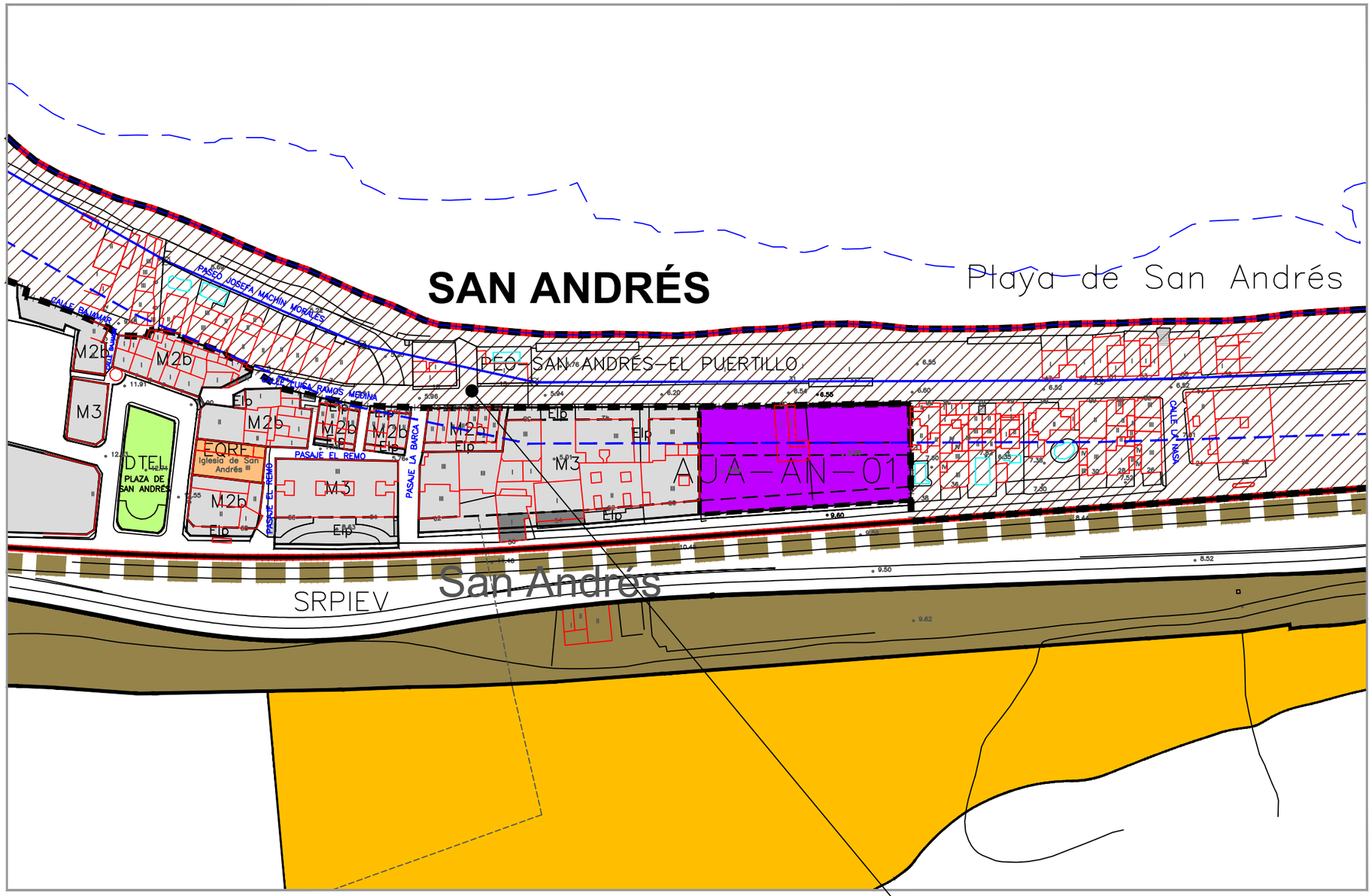

LEYENDA

SG	**Sistema General**
	PEO - SAN ANDRÉS - EL PUERTILLO

EXCMO. AYUNTAMIENTO DE ARUCAS	Estudio Redactor del Proyecto Constructivo: CANARIAS INGENIERÍA CIVIL S.L. CONSULTORES Tlf: 928 70 31 70 Tlf: 928 38 12 10 Fax: 928 70 36 03 canariasingc@telefonica.net	Ingeniero Autor del Proyecto Constructivo: Pedro Quintana Martín.	Fecha: Nov. 2.017	Proyecto Constructivo: Segunda Fase del Rodonal en la Calle Luisa Ramos Medina.	Denominación de Plano: **PLANEAMIENTO URBANISTICO**	PLANO Nº: **3**
			Escala: 1/1.500	Situación: San Andrés. C/Luisa Ramos Medina. T.M. Arucas.		



LEYENDA

- **Deslinde del Dominio Público Marítimo Terrestre.**
- **Límite Servidumbre Protección de Costas.**
- **Límite Servidumbre Protección de Costas. (100m).**
- **Superficie Ocupada: 1.395,482 m²**

EXCMO. AYUNTAMIENTO DE ARUCAS

Estudio Redactor del Proyecto Constructivo:
CANARIAS INGENIERÍA CIVIL S.L. CONSULTORES
Tlf: 928 70 31 70
Tlf: 928 38 12 10
Fax: 928 70 36 03
canariasingc@telefonica.net

Ingeniero Autor del Proyecto Constructivo:
Pedro Quintana Martín.

Fecha: Nov. 2.017

Escala: Sin Escala

Proyecto Constructivo: Segunda Fase del Rodonal en la Calle Luisa Ramos Medina.

Situación: San Andrés. C/Luisa Ramos Medina. T.M. Arucas.

Denominación de Plano:

DESLINDE MARÍTIMO TERRESTRE

PLANO Nº: **4**

PLANO 2

PLANO 1

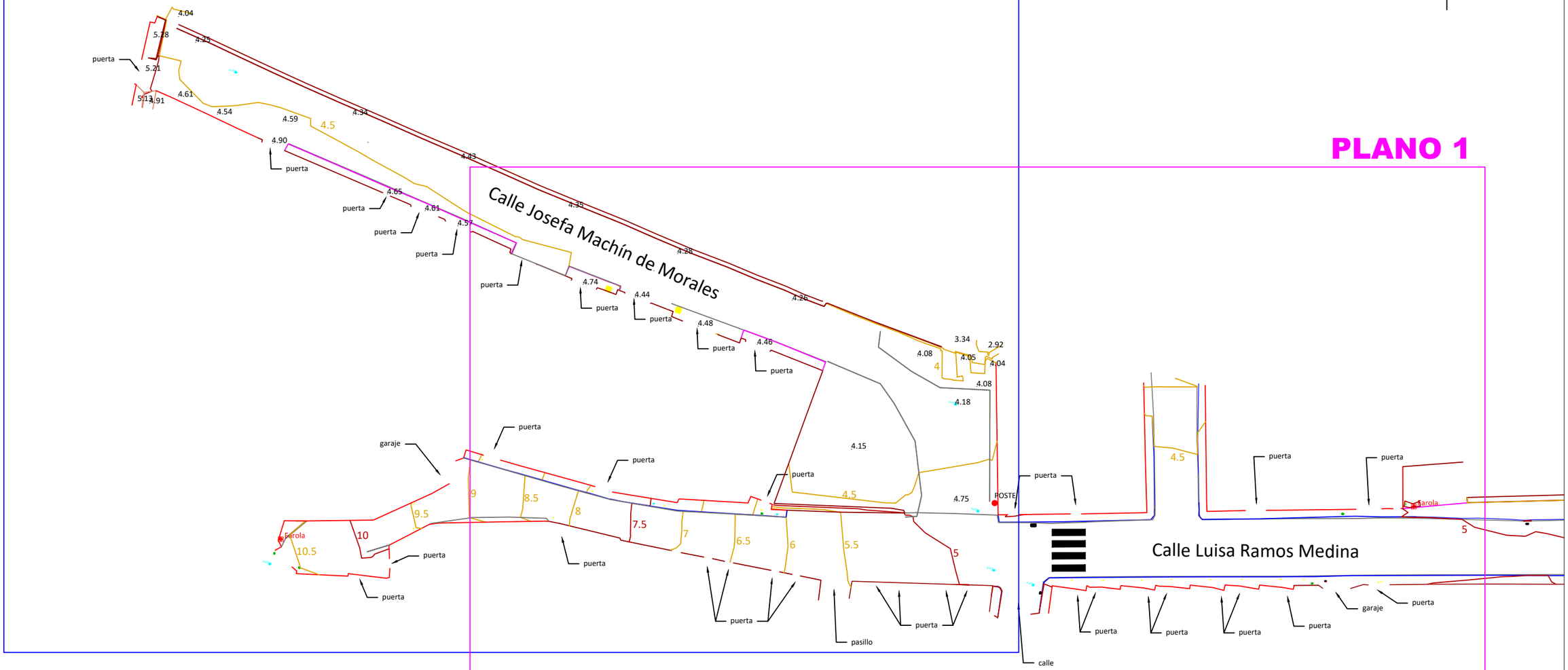

EXCMO. AYUNTAMIENTO DE ARUCAS	**Estudio Redactor del Proyecto Constructivo:** CANARIAS INGENIERÍA CIVIL S.L. CONSULTORES Tlf: 928 70 31 70 Tlf: 928 38 12 10 Fax: 928 70 36 03 canariasingc@telefonica.net	**Ingeniero Autor del Proyecto Constructivo:** Pedro Quintana Martín.	**Fecha:** Nov. 2.017 **Escala:** 1/400	**Proyecto Constructivo:** Segunda Fase del Rodonal en la Calle Luisa Ramos Medina. **Situación:** San Andrés. C/Luisa Ramos Medina. T.M. Arucas.	**Denominación de Plano:** **TOPOGRÁFICO. PLANO ÍNDICE**	PLANO Nº: **5**

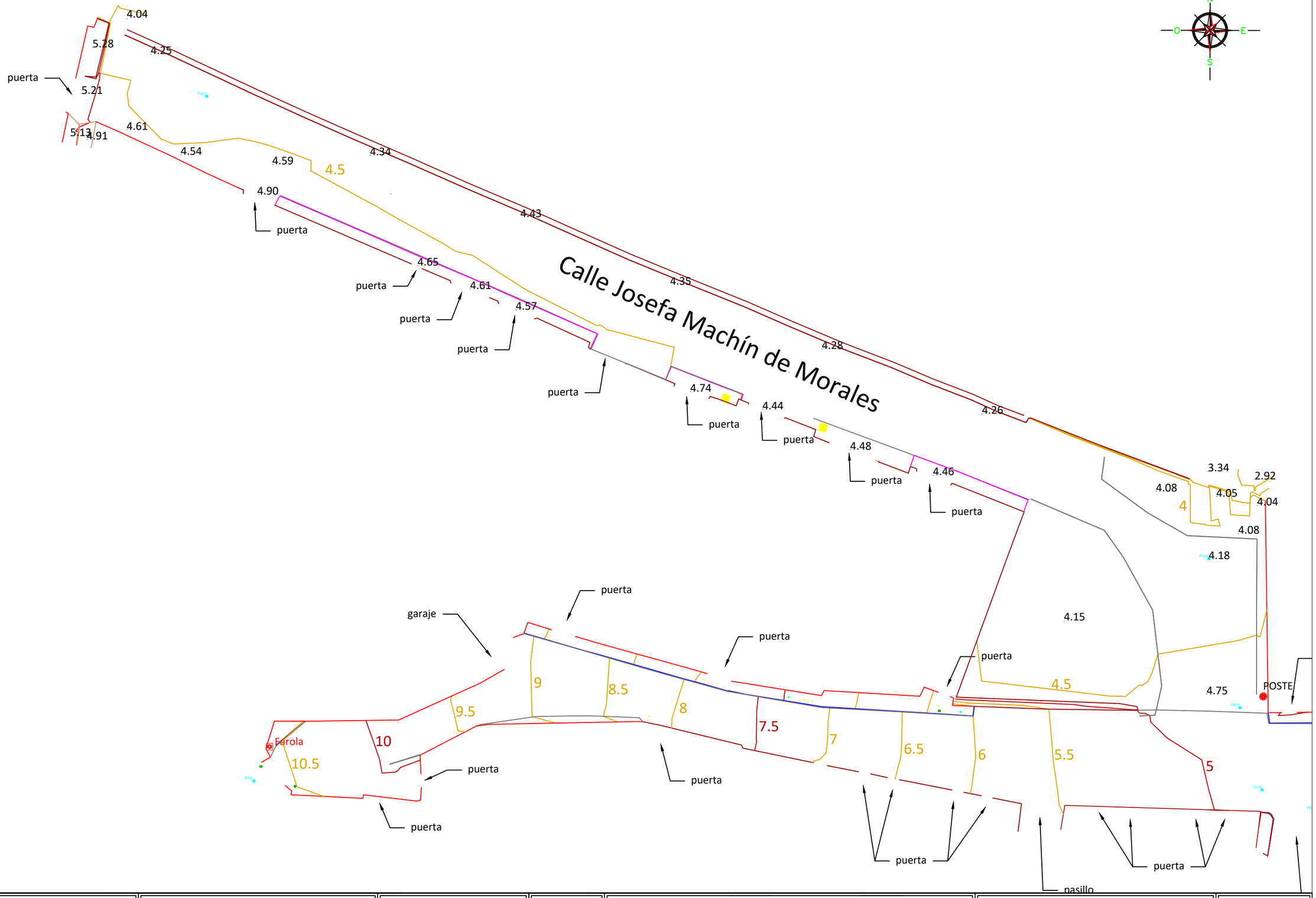

EXCMO. AYUNTAMIENTO DE ARUCAS	Estudio Redactor del Proyecto Constructivo: CANARIAS INGENIERÍA CIVIL S.L. CONSULTORES Tlf: 928 70 31 70 Tlf: 928 38 12 10 Fax: 928 70 36 03 canariasingc@telefonica.net	Ingeniero Autor del Proyecto Constructivo: Pedro Quintana Martín.	Fecha: Nov. 2.017 Escala: 1/250	Proyecto Constructivo: Segunda Fase del Rodonal en la Calle Luisa Ramos Medina. Situación: San Andrés. C/Luisa Ramos Medina. T.M. Arucas.	Denominación de Plano: **TOPOGRAFICO. PLANO 1.**	PLANO Nº: **5.1**

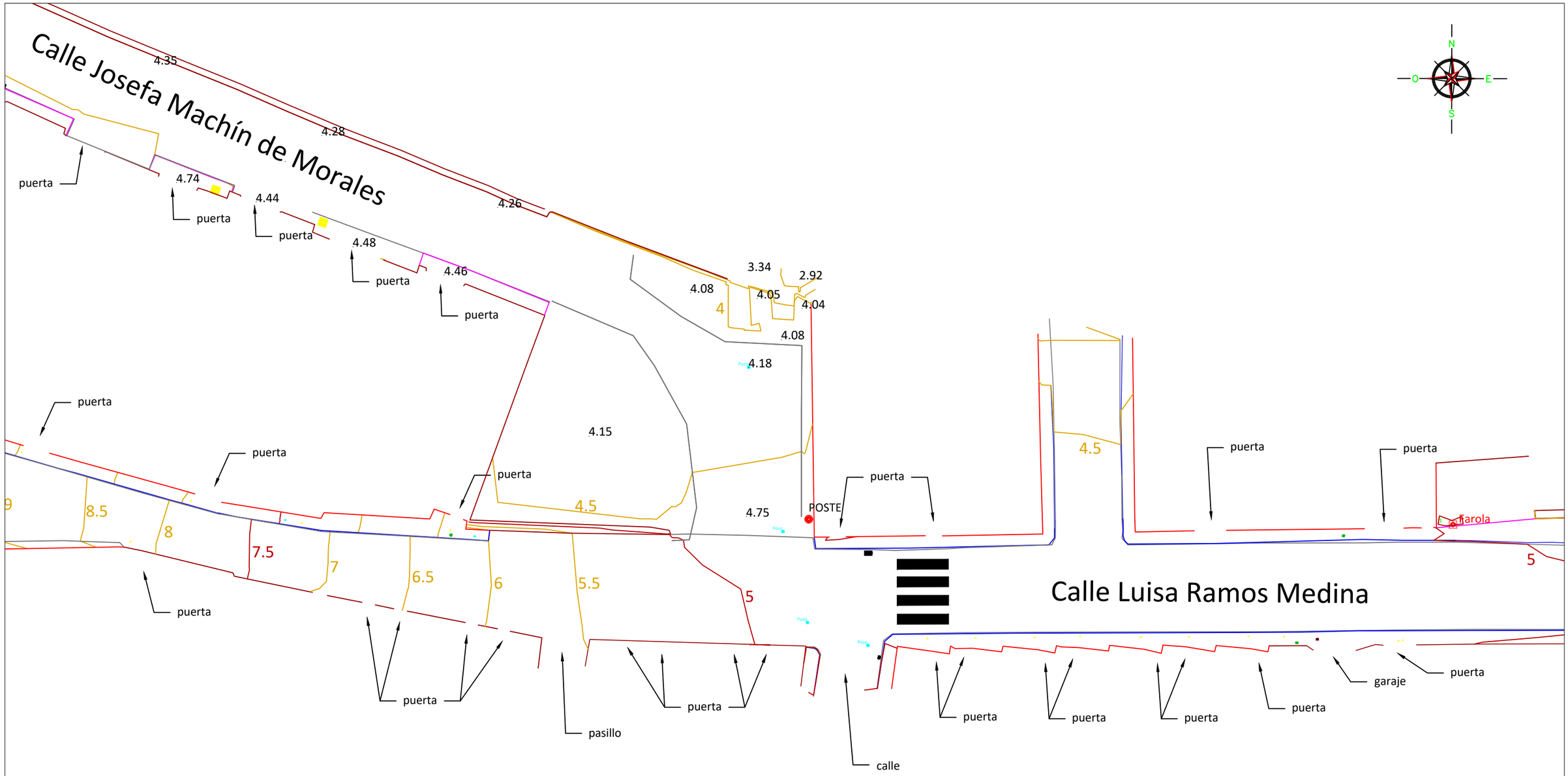

EXCMO. AYUNTAMIENTO DE ARUCAS	Estudio Redactor del Proyecto Constructivo: CANARIAS INGENIERÍA CIVIL S.L. CONSULTORES Tlf: 928 70 31 70 Tlf: 928 38 12 10 Fax: 928 70 36 03 canariasingc@telefonica.net	Ingeniero Autor del Proyecto Constructivo: Pedro Quintana Martín.	Fecha: Nov. 2.017 Escala: 1/250	Proyecto Constructivo: Segunda Fase del Rodonal en la Calle Luisa Ramos Medina. Situación: San Andrés. C/Luisa Ramos Medina. T.M. Arucas.	Denominación de Plano: **TOPOGRAFICO. PLANO 2.**	PLANO Nº: **5.2**

PLANO 2

PLANO 1

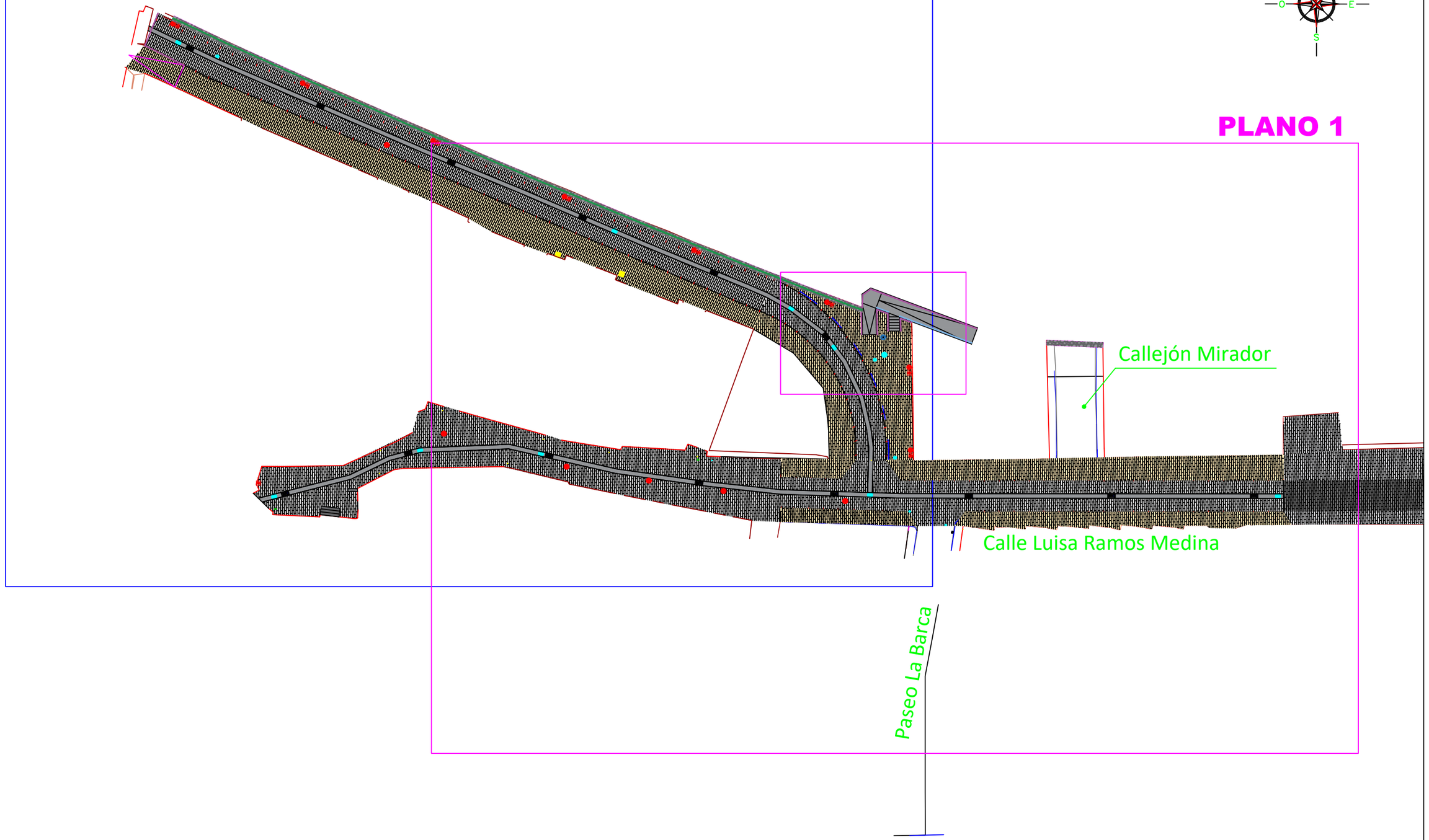

EXCMO. AYUNTAMIENTO DE ARUCAS	Estudio Redactor del Proyecto Constructivo: CANARIAS INGENIERÍA CIVIL S.L. CONSULTORES Tlf: 928 70 31 70 Tlf: 928 38 12 10 Fax: 928 70 36 03 canariasingc@telefonica.net	Ingeniero Autor del Proyecto Constructivo: Pedro Quintana Martín.	Fecha: Nov. 2.017 Escala: 1/400	Proyecto Constructivo: Segunda Fase del Rodonal en la Calle Luisa Ramos Medina. Situación: San Andrés. C/Luisa Ramos Medina. T.M. Arucas.	Denominación de Plano: **PLANTA GENERAL. PLANO ÍNDICE.**	PLANO Nº: **6**

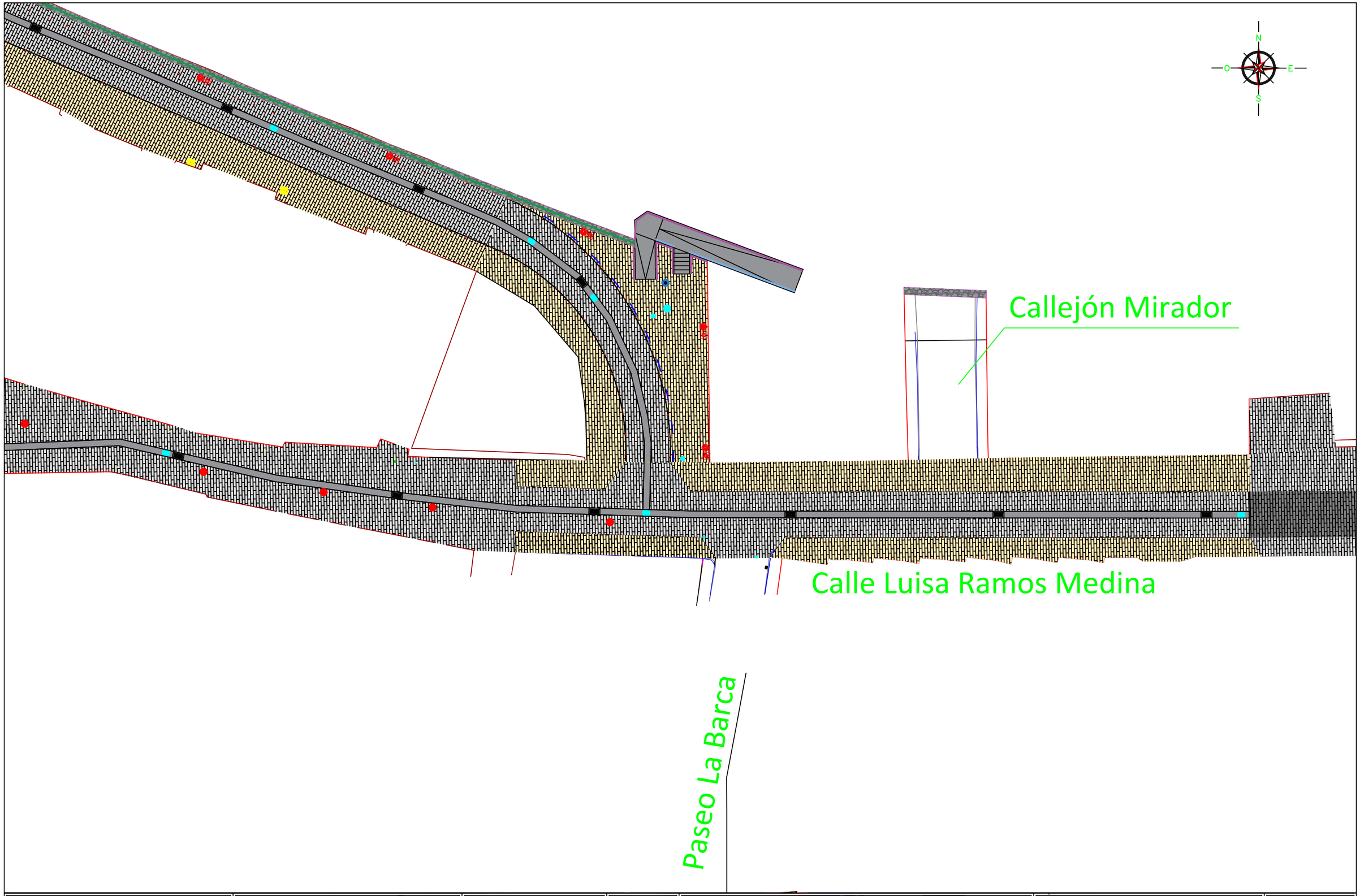

EXCMO. AYUNTAMIENTO DE ARUCAS

Estudio Redactor del Proyecto Constructivo:
CANARIAS INGENIERÍA CIVIL S.L. CONSULTORES
Tlf: 928 70 31 70
Tlf: 928 38 12 10
Fax: 928 70 36 03
canariasingc@telefonica.net

Ingeniero Autor del Proyecto Constructivo:
Pedro Quintana Martín.

Fecha: Nov. 2.017

Escala: 1/250

Proyecto Constructivo: Segunda Fase del Rodonal en la Calle Luisa Ramos Medina.

Situación: San Andrés. C/Luisa Ramos Medina. T.M. Arucas.

Denominación de Plano:
PLANTA GENERAL. PLANO 1.

PLANO Nº:
6.1

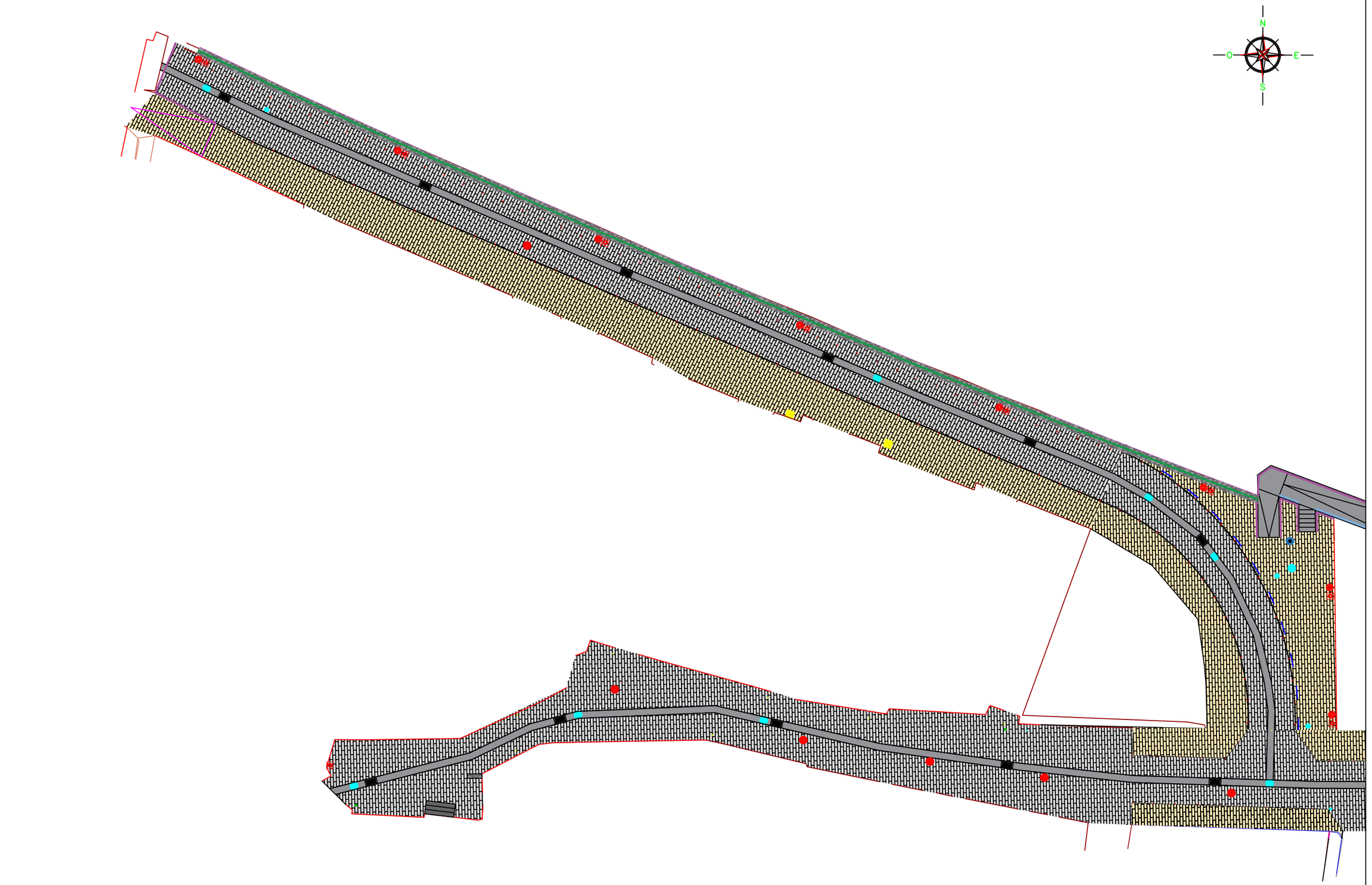

EXCMO. AYUNTAMIENTO DE ARUCAS

Estudio Redactor del Proyecto Constructivo:
CANARIAS INGENIERÍA CIVIL S.L. CONSULTORES
Tlf: 928 70 31 70
Tlf: 928 38 12 10
Fax: 928 70 36 03
canariasingc@telefonica.net

Ingeniero Autor del Proyecto Constructivo:
Pedro Quintana Martín.

Fecha: Nov. 2.017

Escala: 1/250

Proyecto Constructivo: Segunda Fase del Rodonal en la Calle Luisa Ramos Medina.

Situación: San Andrés. C/Luisa Ramos Medina. T.M. Arucas.

Denominación de Plano:
PLANTA GENERAL. Plano 2.

PLANO Nº:
6.2

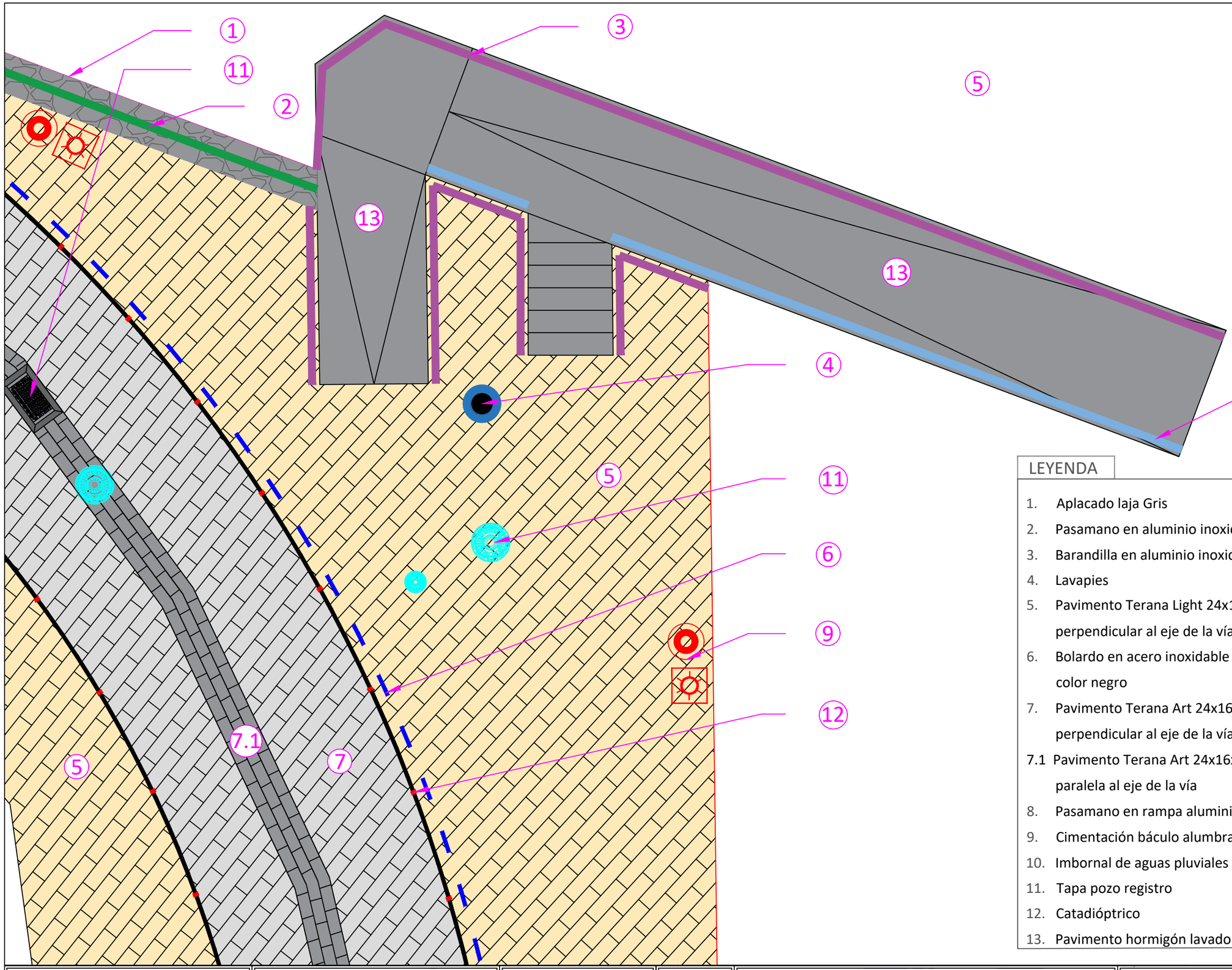

LEYENDA

1. Aplacado laja Gris
2. Pasamano en aluminio inoxidable AL. MAR. 6005AT6
3. Barandilla en aluminio inoxidable AL. MAR. 6005AT6
4. Lavapies
5. Pavimento Terana Light 24x16x5 color cor-ten colocación perpendicular al eje de la vía
6. Bolardo en acero inoxidable AISI-304 con acabo termolacado color negro
7. Pavimento Terana Art 24x16x7 color gris ceniza colocación perpendicular al eje de la vía

7.1 Pavimento Terana Art 24x16x7 color gris ceniza colocación paralela al eje de la vía

8. Pasamano en rampa aluminio inoxidable AL. MAR. 6005AT6
9. Cimentación báculo alumbrado publico con arqueta de paso
10. Imbornal de aguas pluviales
11. Tapa pozo registro
12. Catadióptrico
13. Pavimento hormigón lavado

EXCMO. AYUNTAMIENTO DE ARUCAS

Estudio Redactor del Proyecto Constructivo:
CANARIAS INGENIERÍA CIVIL S.L. CONSULTORES
Tlf: 928 70 31 70
Tlf: 928 38 12 10
Fax: 928 70 36 03
canariasingc@telefonica.net

Ingeniero Autor del Proyecto Constructivo:
Pedro Quintana Martín.

Fecha: Nov. 2.017

Escala: 1/250

Proyecto Constructivo: Segunda Fase del Rodonal en la Calle Luisa Ramos Medina.

Situación: San Andrés. C/Luisa Ramos Medina. T.M. Arucas.

Denominación de Plano:
PLANTA DESCRIPCIÓN DE MATERIALES

PLANO Nº:
6.3

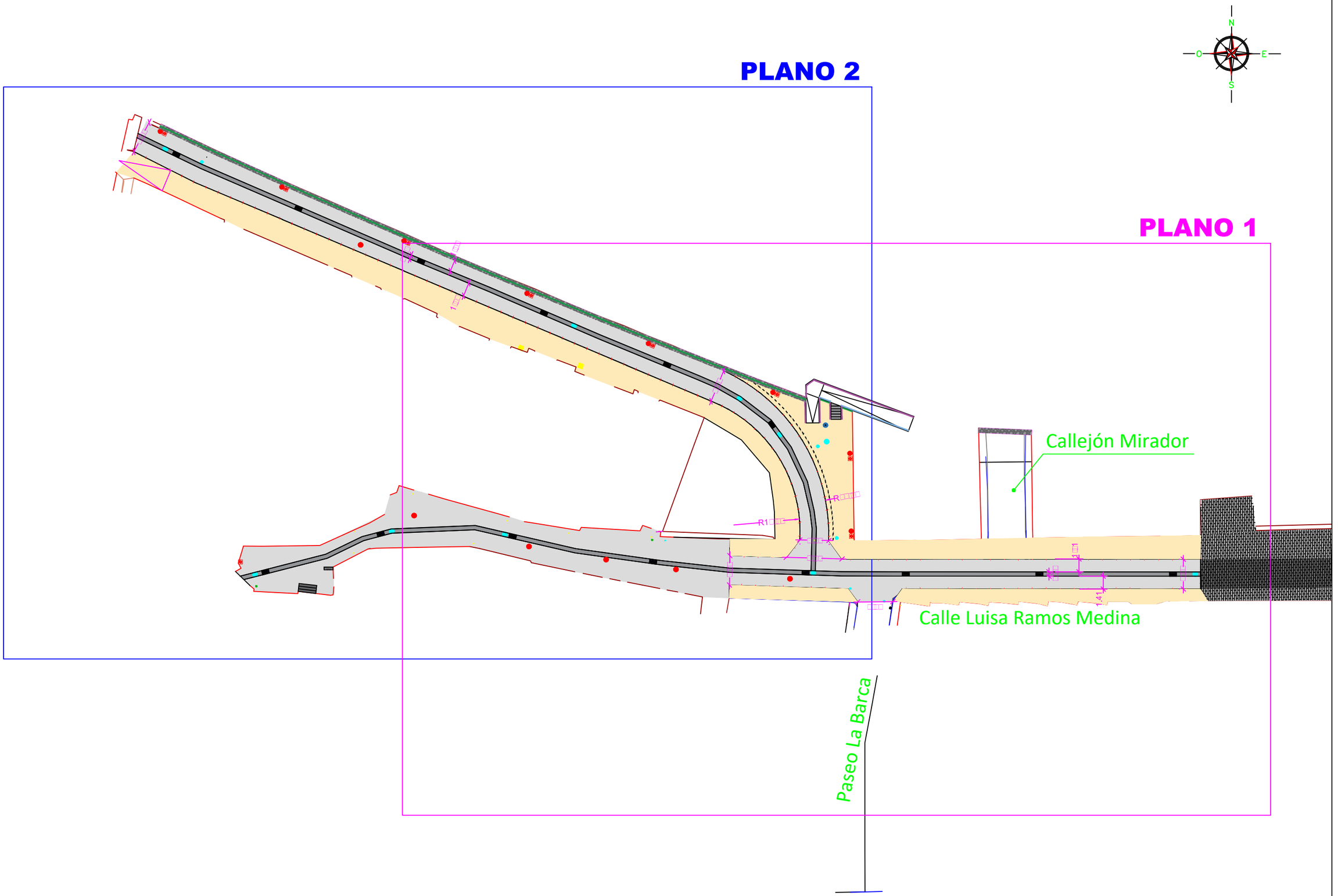

EXCMO. AYUNTAMIENTO DE ARUCAS	Estudio Redactor del Proyecto Constructivo: CANARIAS INGENIERÍA CIVIL S.L. CONSULTORES Tlf: 928 70 31 70 Tlf: 928 38 12 10 Fax: 928 70 36 03 canariasingc@telefonica.net	Ingeniero Autor del Proyecto Constructivo: Pedro Quintana Martín.	Fecha: Nov. 2.017 Escala: 1/400	Proyecto Constructivo: Segunda Fase del Rodonal en la Calle Luisa Ramos Medina. Situación: San Andrés. C/Luisa Ramos Medina. T.M. Arucas.	Denominación de Plano: **PLANTA GENERAL. COTAS.PLANO ÍNDICE.**	PLANO Nº: **7**

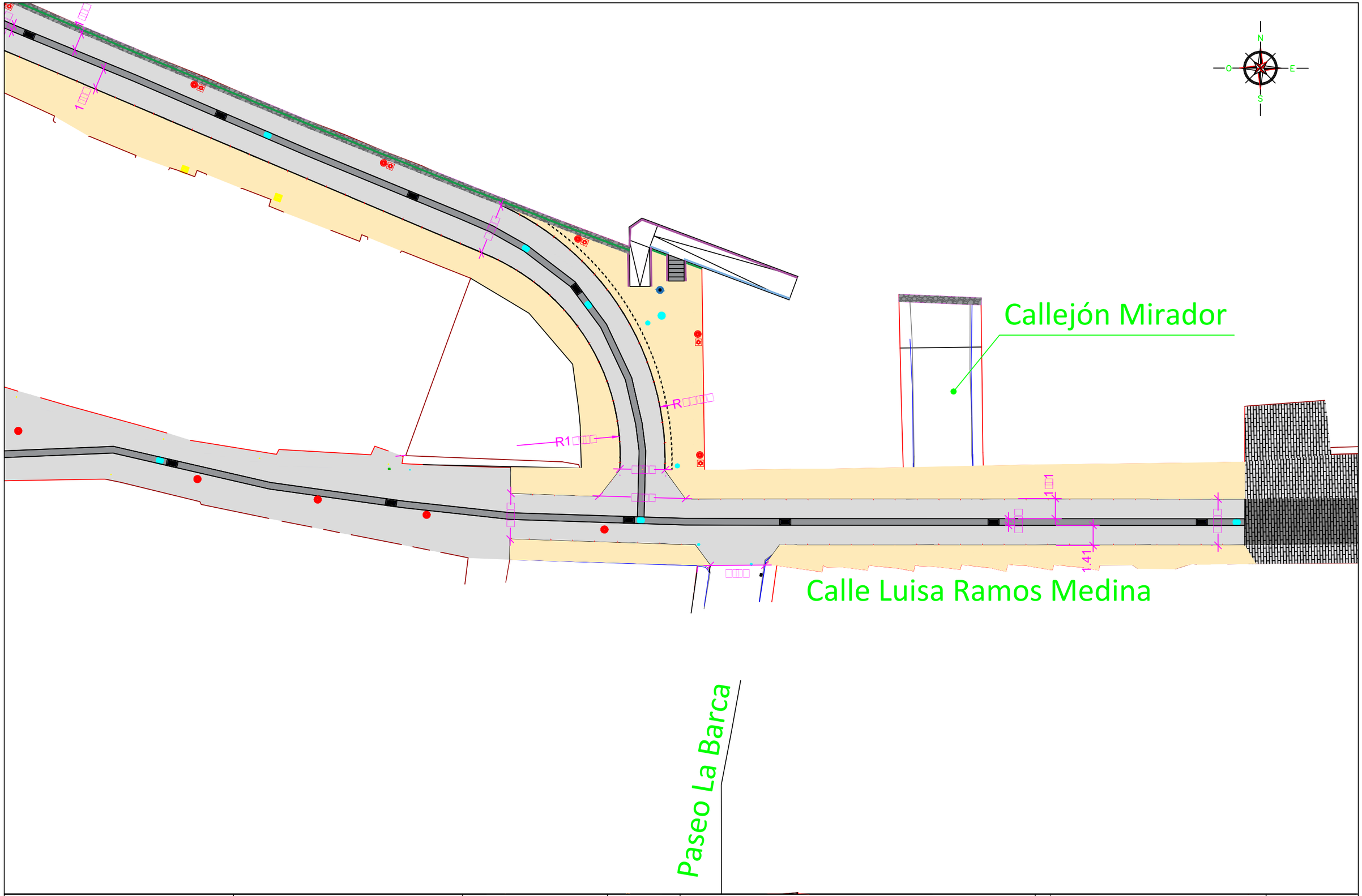

EXCMO. AYUNTAMIENTO DE ARUCAS	Estudio Redactor del Proyecto Constructivo: CANARIAS INGENIERÍA CIVIL S.L. CONSULTORES Tlf: 928 70 31 70 Tlf: 928 38 12 10 Fax: 928 70 36 03 canariasingc@telefonica.net	Ingeniero Autor del Proyecto Constructivo: Pedro Quintana Martín.	Fecha: Nov. 2.017 Escala: 1/250	Proyecto Constructivo: Segunda Fase del Rodonal en la Calle Luisa Ramos Medina. Situación: San Andrés. C/Luisa Ramos Medina. T.M. Arucas.	Denominación de Plano: **PLANTA GENERAL. COTAS PLANO 1.**	PLANO Nº: **7.1**

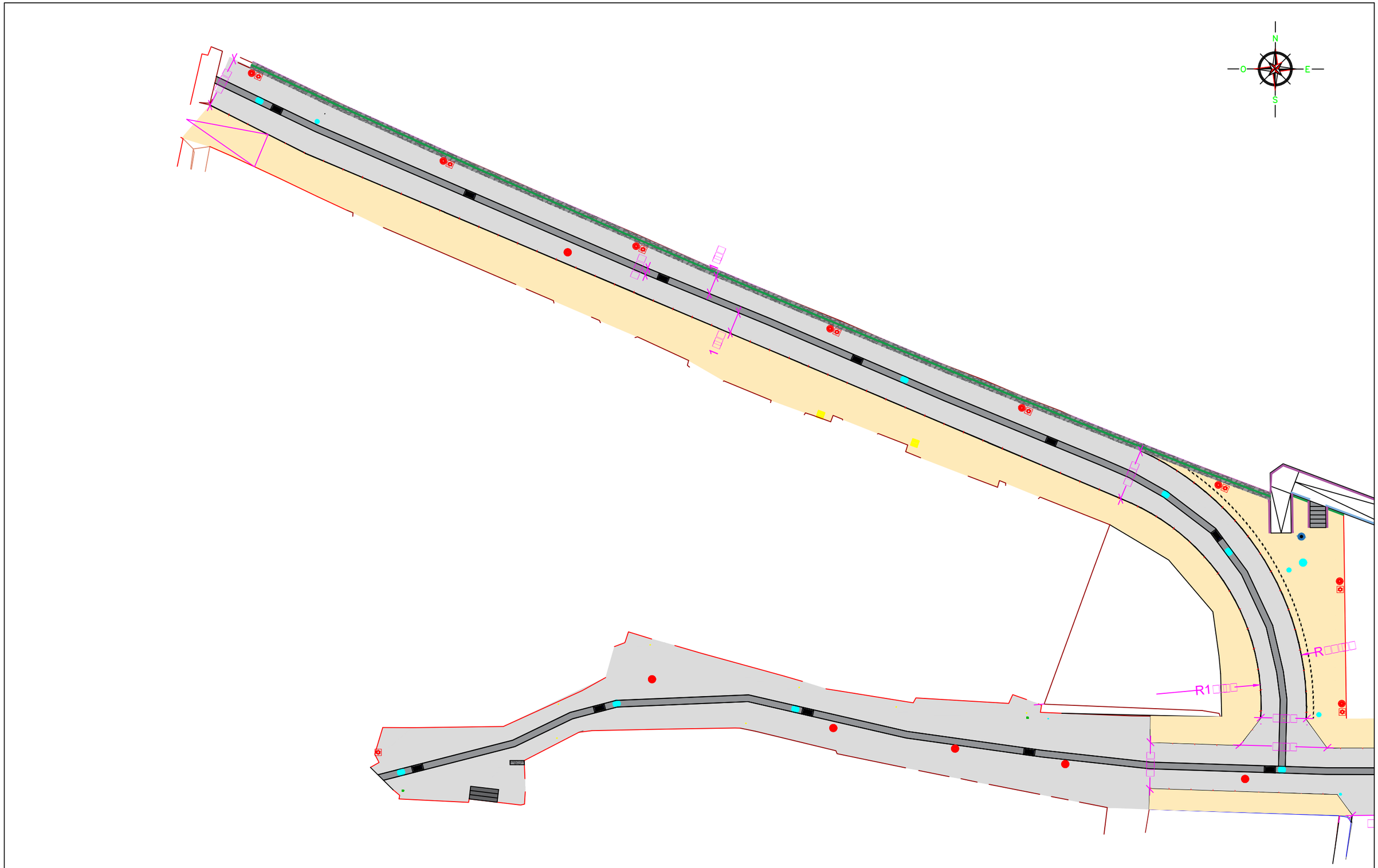

EXCMO. AYUNTAMIENTO DE ARUCAS	Estudio Redactor del Proyecto Constructivo: CANARIAS INGENIERÍA CIVIL S.L. CONSULTORES Tlf: 928 70 31 70 Tlf: 928 38 12 10 Fax: 928 70 36 03 canariasingc@telefonica.net	Ingeniero Autor del Proyecto Constructivo: Pedro Quintana Martín.	Fecha: Nov. 2.017 Escala: 1/250	Proyecto Constructivo: Segunda Fase del Rodonal en la Calle Luisa Ramos Medina. Situación: San Andrés. C/Luisa Ramos Medina. T.M. Arucas.	Denominación de Plano: **PLANTA GENERAL. COTAS. Plano 2.**	PLANO Nº: **7.2**

PLANO 2

PLANO 1

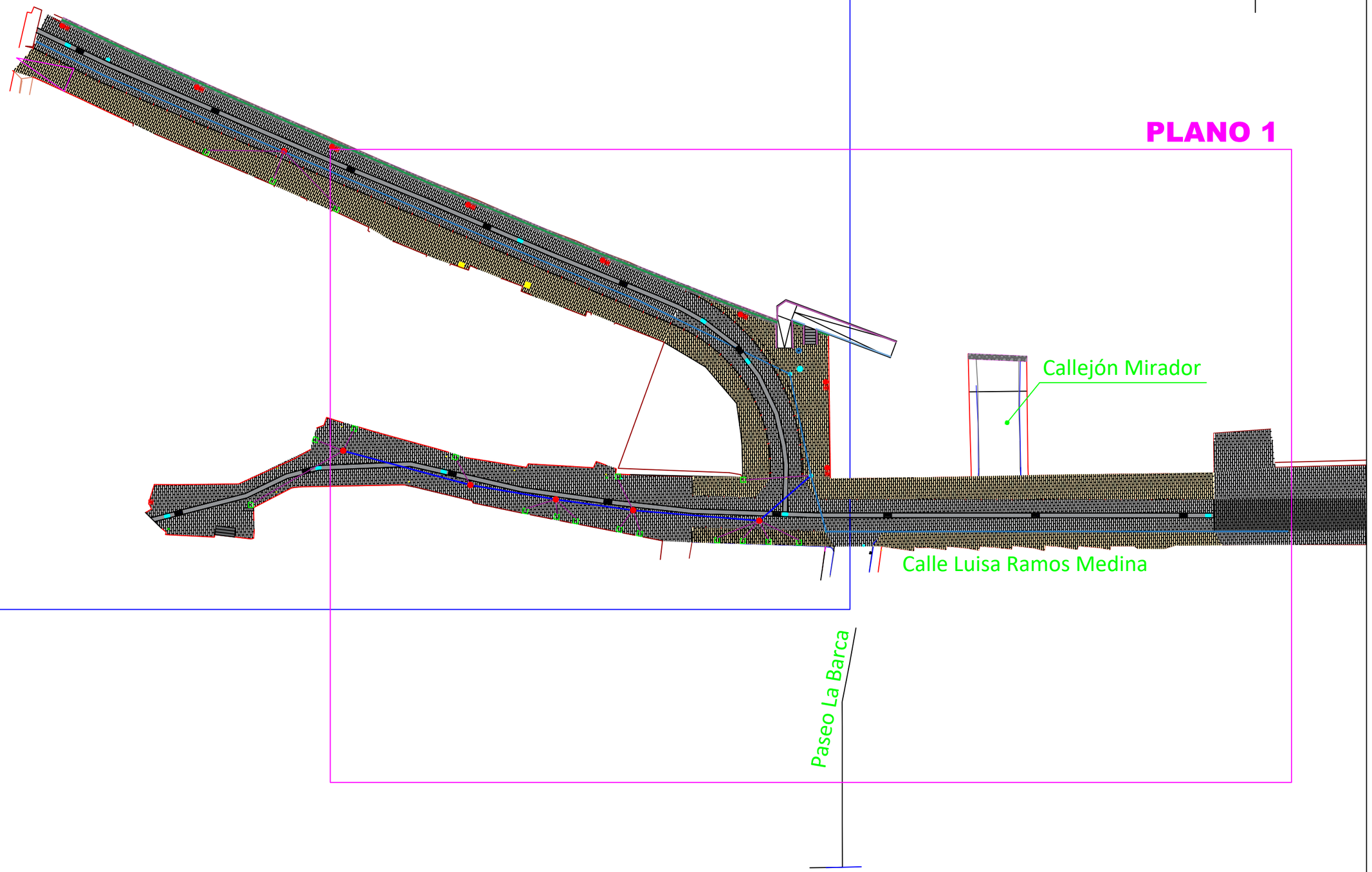

EXCMO. AYUNTAMIENTO DE ARUCAS	Estudio Redactor del Proyecto Constructivo: CANARIAS INGENIERÍA CIVIL S.L. CONSULTORES Tlf: 928 70 31 70 Tlf: 928 38 12 10 Fax: 928 70 36 03 canariasingc@telefonica.net	Ingeniero Autor del Proyecto Constructivo: Pedro Quintana Martín.	Fecha: Nov. 2.017 Escala: 1/400	Proyecto Constructivo: Segunda Fase del Rodonal en la Calle Luisa Ramos Medina. Situación: San Andrés. C/Luisa Ramos Medina. T.M. Arucas.	Denominación de Plano: **RED DE SANEAMIENTO. PLANO ÍNDICE.**	PLANO Nº: **8**

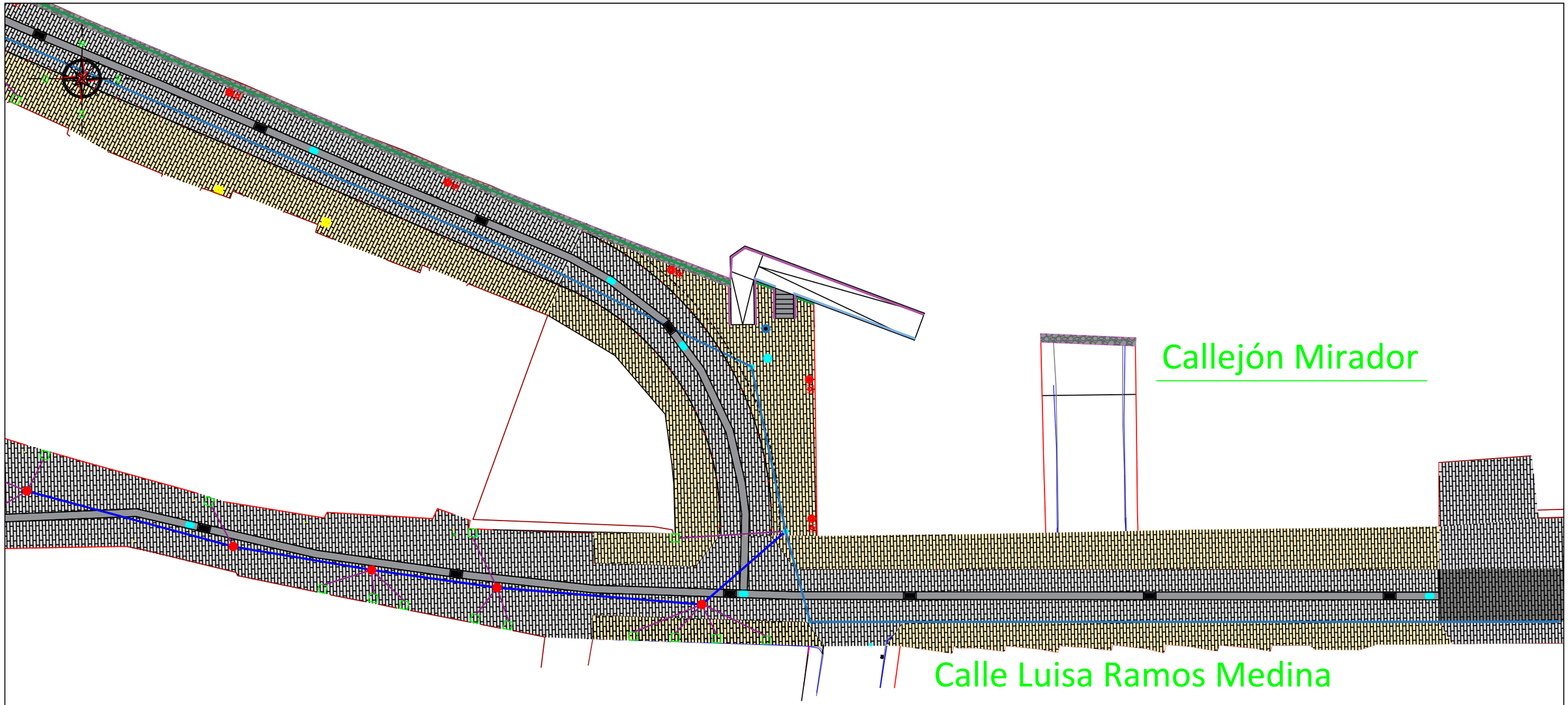

LEYENDA RED DE SANEAMIENTO	
	Arqueta de acometida 50 x 50
	P.E.A.D. corrugado Ø300mm
	P.E.A.D. corrugado Ø200mm
	Pozo de Saneamiento.
	Red Existente de Fibrocemento Ø300mm

EXCMO. AYUNTAMIENTO DE ARUCAS

Estudio Redactor del Proyecto Constructivo:
CANARIAS INGENIERÍA CIVIL S.L. CONSULTORES
Tlf: 928 70 31 70
Tlf: 928 38 12 10
Fax: 928 70 36 03
canariasingc@telefonica.net

Ingeniero Autor del Proyecto Constructivo:
Pedro Quintana Martín.

Fecha: Nov. 2.017

Escala: 1/250

Proyecto Constructivo: Segunda Fase del Rodonal en la Calle Luisa Ramos Medina.

Situación: San Andrés. C/Luisa Ramos Medina. T.M. Arucas.

Denominación de Plano:
RED DE SANEAMIENTO. PLANO 1.

PLANO Nº:
8.1

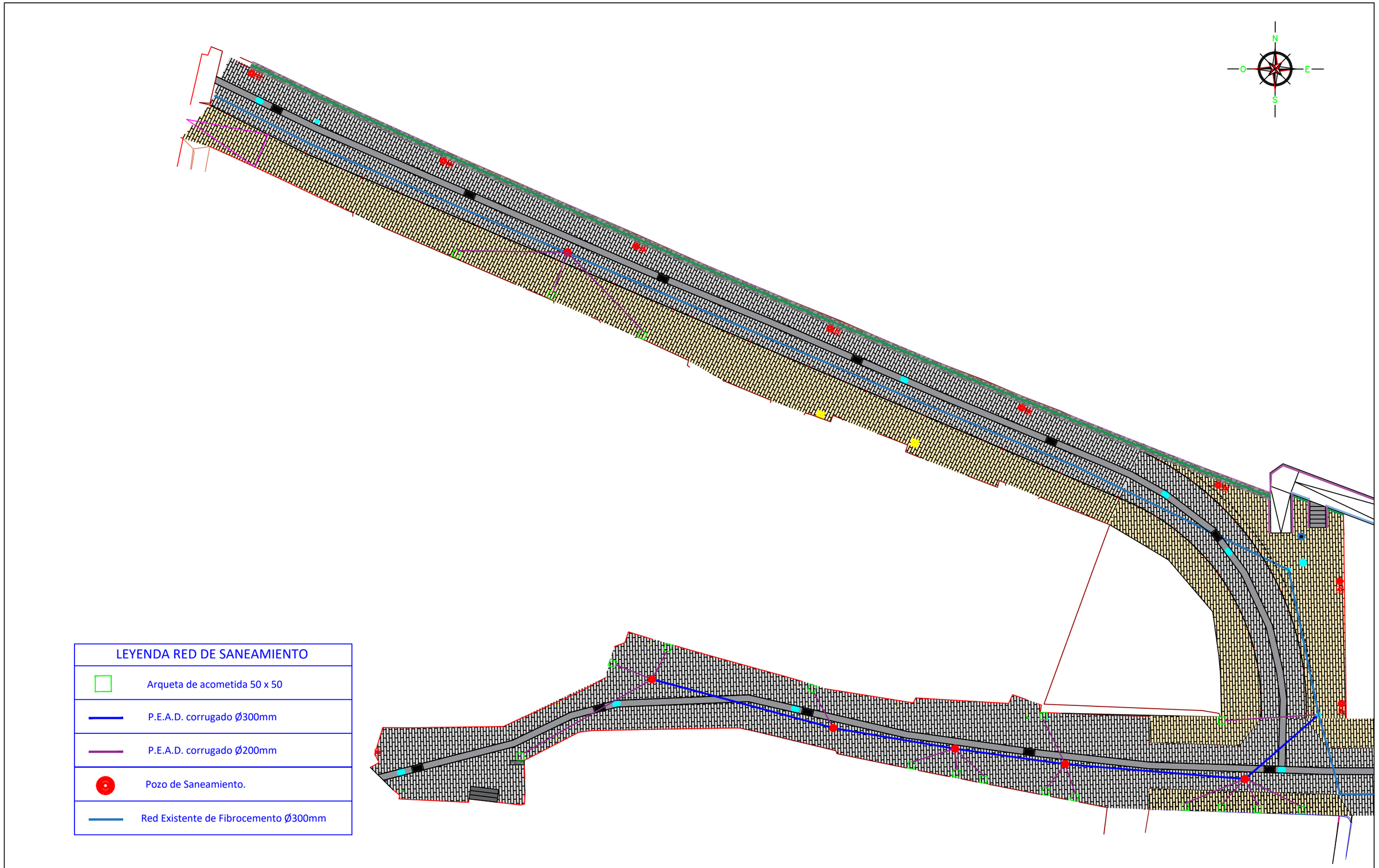

LEYENDA RED DE SANEAMIENTO
Arqueta de acometida 50 x 50
P.E.A.D. corrugado Ø300mm
P.E.A.D. corrugado Ø200mm
Pozo de Saneamiento.
Red Existente de Fibrocemento Ø300mm

EXCMO. AYUNTAMIENTO DE ARUCAS

Estudio Redactor del Proyecto Constructivo:
CANARIAS INGENIERÍA CIVIL S.L. CONSULTORES
Tlf: 928 70 31 70
Tlf: 928 38 12 10
Fax: 928 70 36 03
canariasingc@telefonica.net

Ingeniero Autor del Proyecto Constructivo:
Pedro Quintana Martín.

Fecha: Nov. 2.017

Escala: 1/250

Proyecto Constructivo: Segunda Fase del Rodonal en la Calle Luisa Ramos Medina.

Situación: San Andrés. C/Luisa Ramos Medina. T.M. Arucas.

Denominación de Plano:
RED DE SANEAMIENTO. Plano 2.

PLANO Nº:
8.2

CERCO PARA POZO DE REGISTRO EN CALZADA — RA.20

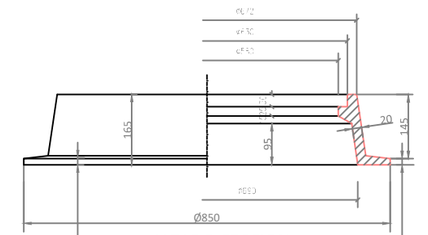

ALZADO-SECCION

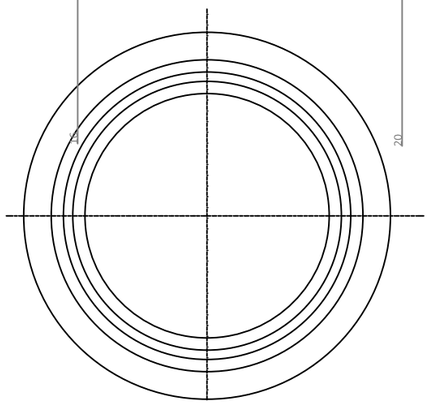

PLANTA

MATERIAL:

- COMPOSITE

Cotas en milimetros

TAPA PARA POZO DE REGISTRO O ABSORBEDERO — RA.22

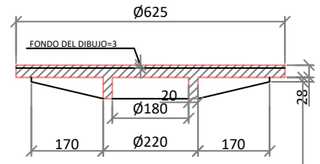

SECCION

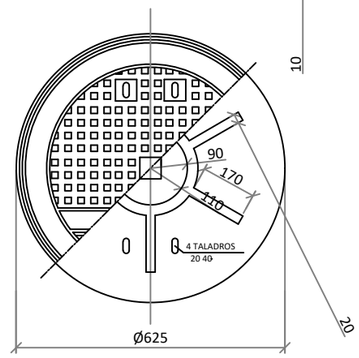

PLANTA

MATERIAL:

- COMPOSITE

Cotas en milimetros

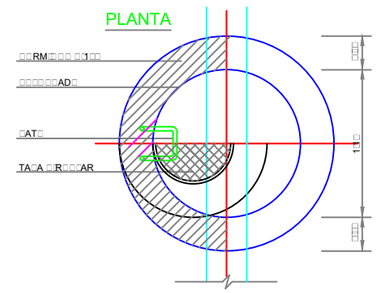

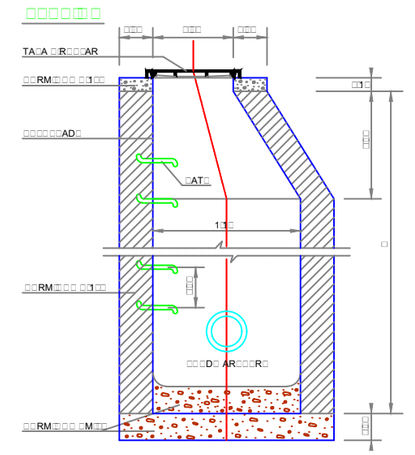

□□□

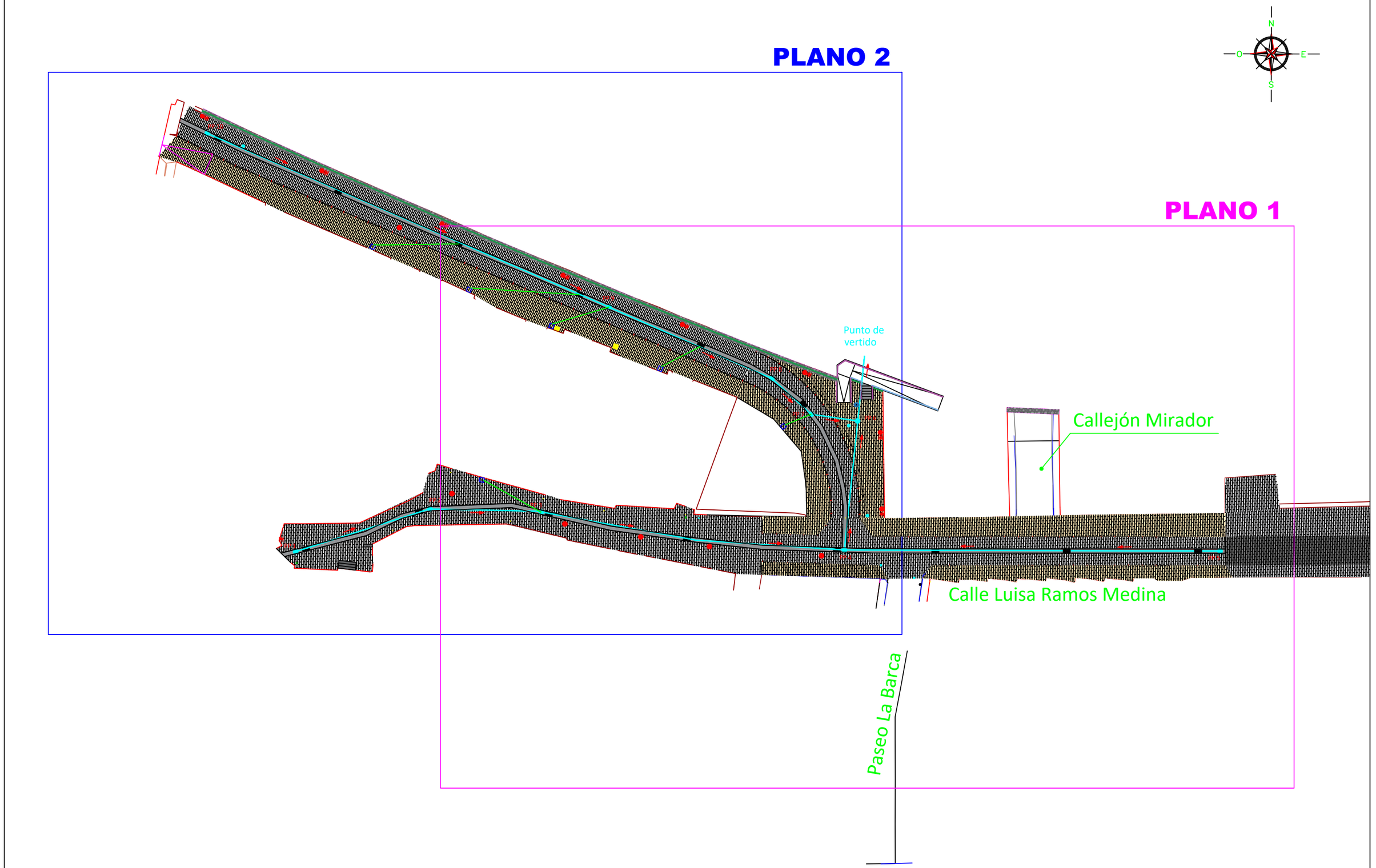

EXCMO. AYUNTAMIENTO DE ARUCAS	Estudio Redactor del Proyecto Constructivo: CANARIAS INGENIERÍA CIVIL S.L. CONSULTORES Tlf: 928 70 31 70 Tlf: 928 38 12 10 Fax: 928 70 36 03 canariasingc@telefonica.net	Ingeniero Autor del Proyecto Constructivo: Pedro Quintana Martín.	Fecha: Nov. 2.017	Proyecto Constructivo: Segunda Fase del Rodonal en la Calle Luisa Ramos Medina.	Denominación de Plano: **RED DE PLUVIALES. PLANO ÍNDICE.**	PLANO Nº: **9**
			Escala: 1/400	Situación: San Andrés. C/Luisa Ramos Medina. T.M. Arucas.		

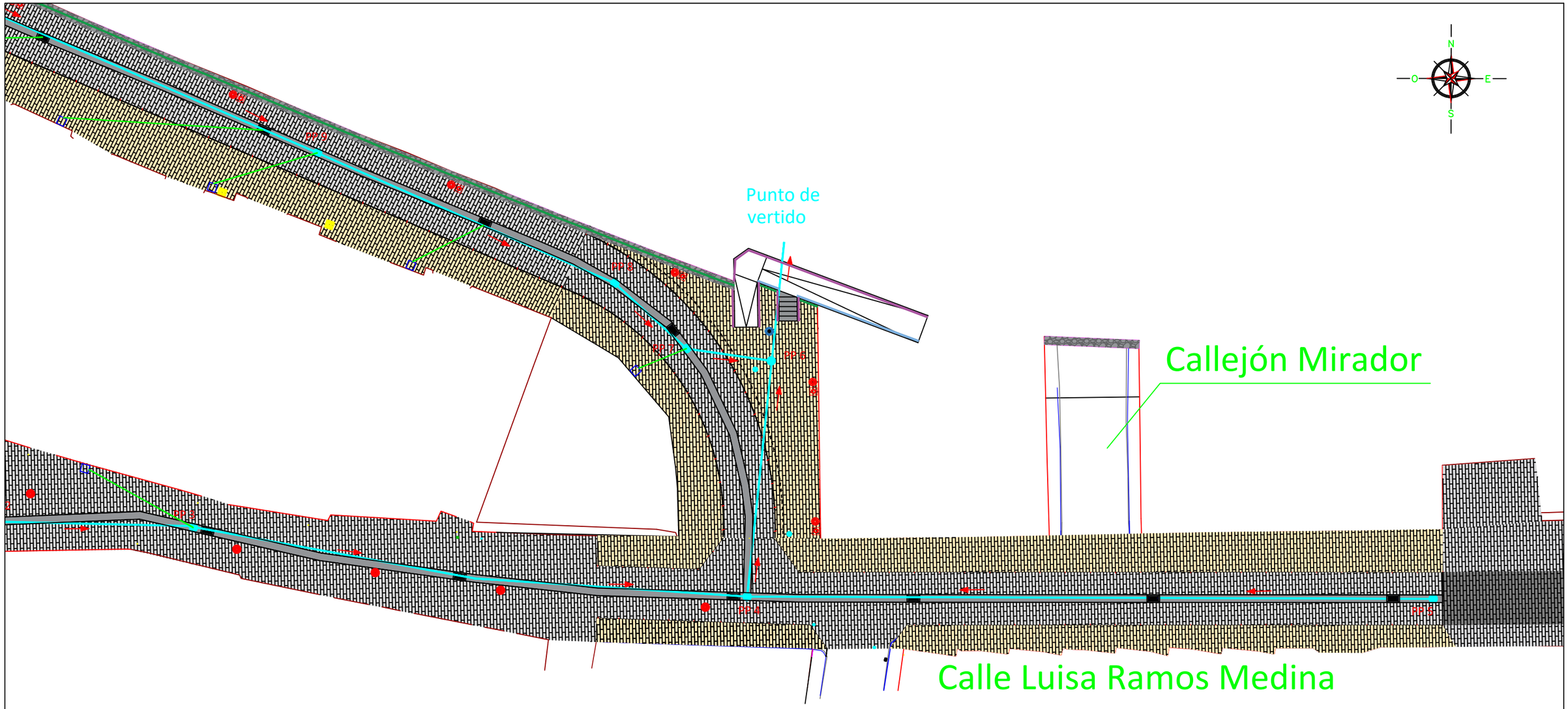

LEYENDA RED DE PLUVIALES
Arqueta de acometida 50 x 50
P.E.A.D. corrugado Ø300mm
P.E.A.D. corrugado Ø200mm
Pozo de Pluviales.
Imbornal.

EXCMO. AYUNTAMIENTO DE ARUCAS

Estudio Redactor del Proyecto Constructivo:
CANARIAS INGENIERÍA CIVIL S.L. CONSULTORES
Tlf: 928 70 31 70
Tlf: 928 38 12 10
Fax: 928 70 36 03
canariasingc@telefonica.net

Ingeniero Autor del Proyecto Constructivo:
Pedro Quintana Martín.

Fecha: Nov. 2.017

Escala: 1/250

Proyecto Constructivo: Segunda Fase del Rodonal en la Calle Luisa Ramos Medina.

Situación: San Andrés. C/Luisa Ramos Medina. T.M. Arucas.

Denominación de Plano:
RED DE PLUVIALES. PLANO 1.

PLANO Nº:
9.1

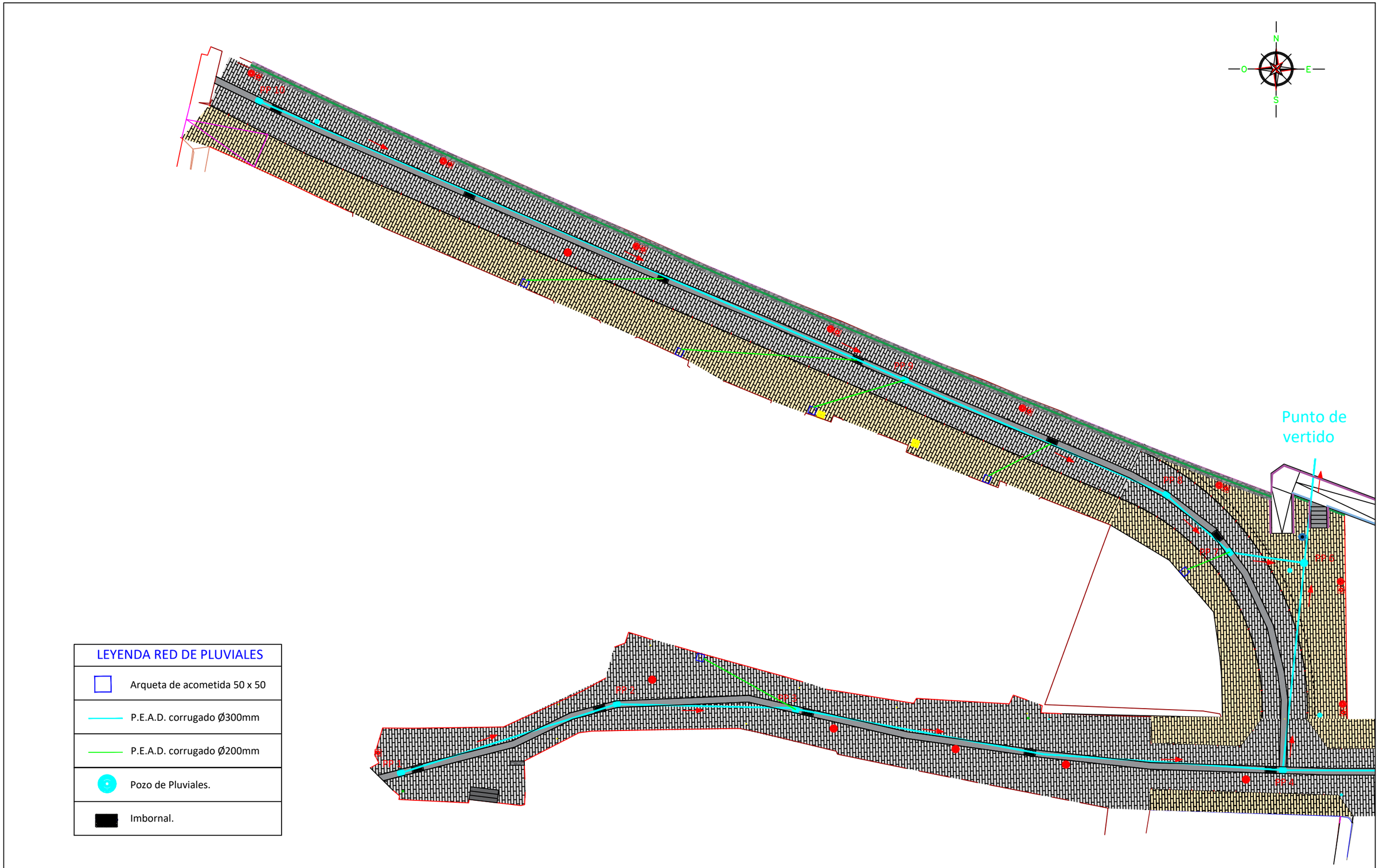

LEYENDA RED DE PLUVIALES	
	Arqueta de acometida 50 x 50
	P.E.A.D. corrugado Ø300mm
	P.E.A.D. corrugado Ø200mm
	Pozo de Pluviales.
	Imbornal.

EXCMO. AYUNTAMIENTO DE ARUCAS	Estudio Redactor del Proyecto Constructivo: CANARIAS INGENIERÍA CIVIL S.L. CONSULTORES Tlf: 928 70 31 70 Tlf: 928 38 12 10 Fax: 928 70 36 03 canariasingc@telefonica.net	Ingeniero Autor del Proyecto Constructivo: Pedro Quintana Martín.	Fecha: Nov. 2.017	Proyecto Constructivo: Segunda Fase del Rodonal en la Calle Luisa Ramos Medina.	Denominación de Plano: **RED DE PLUVIALES. Plano 2.**	PLANO Nº: **9.2**
			Escala: 1/250	Situación: San Andrés. C/Luisa Ramos Medina. T.M. Arucas.		

CERCO PARA POZO DE REGISTRO EN CALZADA — RA.20

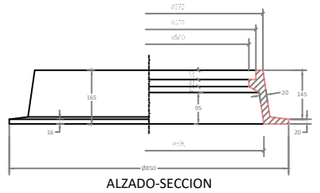

MATERIAL:

COMPOSITE

Cotas en milímetros

TAPA PARA POZO DE REGISTRO O ABSORBEDERO — RA.22

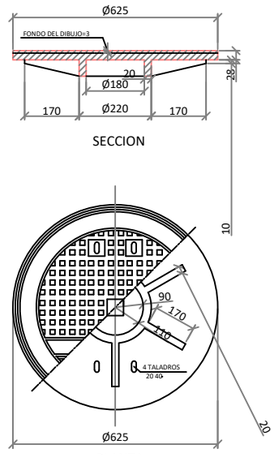

MATERIAL:

COMPOSITE

Cotas en milímetros

□□□□ D□ R□□□□TR□ □□□ □□□D□ AR□□□R□

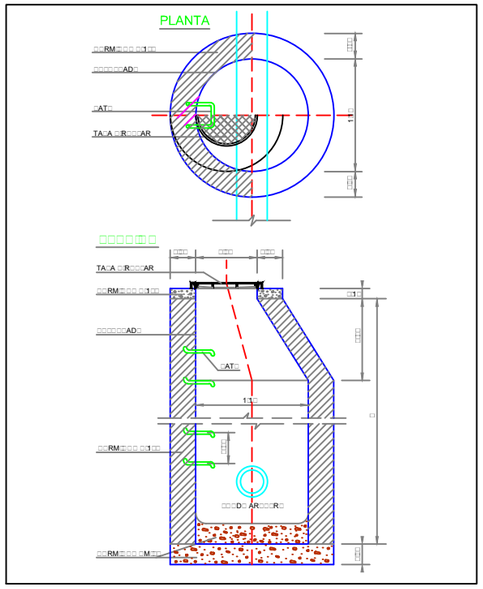

□□□□□□□□T□□□ □A□□A □A□A□□□A□□□□

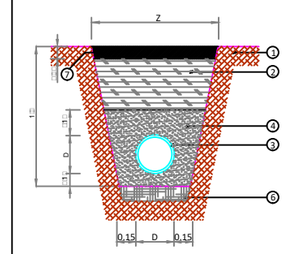

1. TERRENO NATURAL O EXISTENTE
2. RELLENO ORDINARIO (tam. max. 15 cms)
3. TUBERIA DE POLIETILENO DE ALTA DENSIDAD CORRUGADO
4. ARENA
5. FONDO DE ZANJA COMPACTADO
6. REFUERZO DE HORMIGÓN HM-20
7.

NOTA:
La cota de coronación de los rellenos de la zanja coincidirán con la rasante existente. Se realizará una pavimentación en el total de la superficie de los viales, procediendo de esta forma a la restitución de la capa de rodadura.

□□□□□□□□T□□□ □A□□A T□□□R□A □□□□ T□TA□M□□T□ □□RM□□□□ADA □ARA □R□□□ D□ □A□□□□

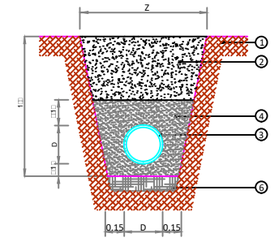

1. TERRENO NATURAL O EXISTENTE
2. RELLENO HM-20
3. TUBERIA DE POLIETILENO DE ALTA DENSIDAD CORRUGADO
4. ARENA
5. FONDO DE ZANJA COMPACTADO

NOTA:
La cota de coronación de los rellenos de la zanja coincidirán con la rasante existente. Se realizará una pavimentación en el total de la superficie de los viales, procediendo de esta forma a la restitución de la capa de rodadura.

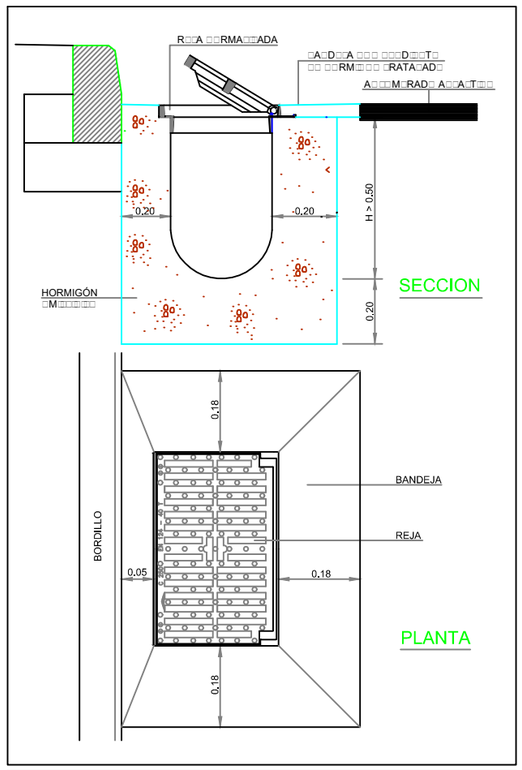

R□□A □□□ □□□□TA □ □A□D□□A

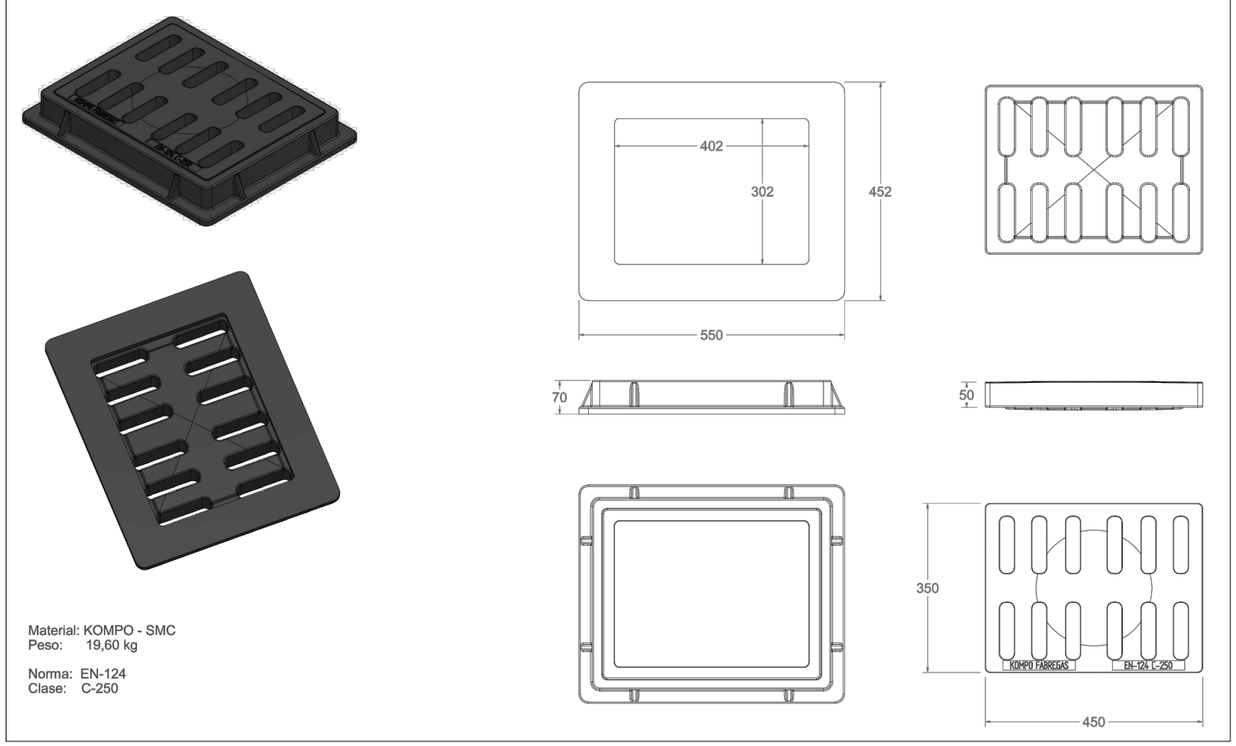

Material: KOMPO - SMC
Peso: 19,60 kg

Norma: EN-124
Clase: C-250

EXCMO. AYUNTAMIENTO DE ARUCAS	Estudio Redactor del Proyecto Constructivo: CANARIAS INGENIERÍA CIVIL S.L. CONSULTORES Tlf: 928 70 31 70 Tlf: 928 38 12 10 Fax: 928 70 36 03 canariasingc@telefonica.net	Ingeniero Autor del Proyecto Constructivo: Pedro Quintana Martín.	Fecha: Nov. 2.017 Escala: Sin Escala	Proyecto Constructivo: Segunda Fase del Rodonal en la Calle Luisa Ramos Medina. Situación: San Andrés. C/Luisa Ramos Medina. T.M. Arucas.	Denominación de Plano: **RED DE PLUVIALES. DETALLES.**	PLANO Nº: **9.3**

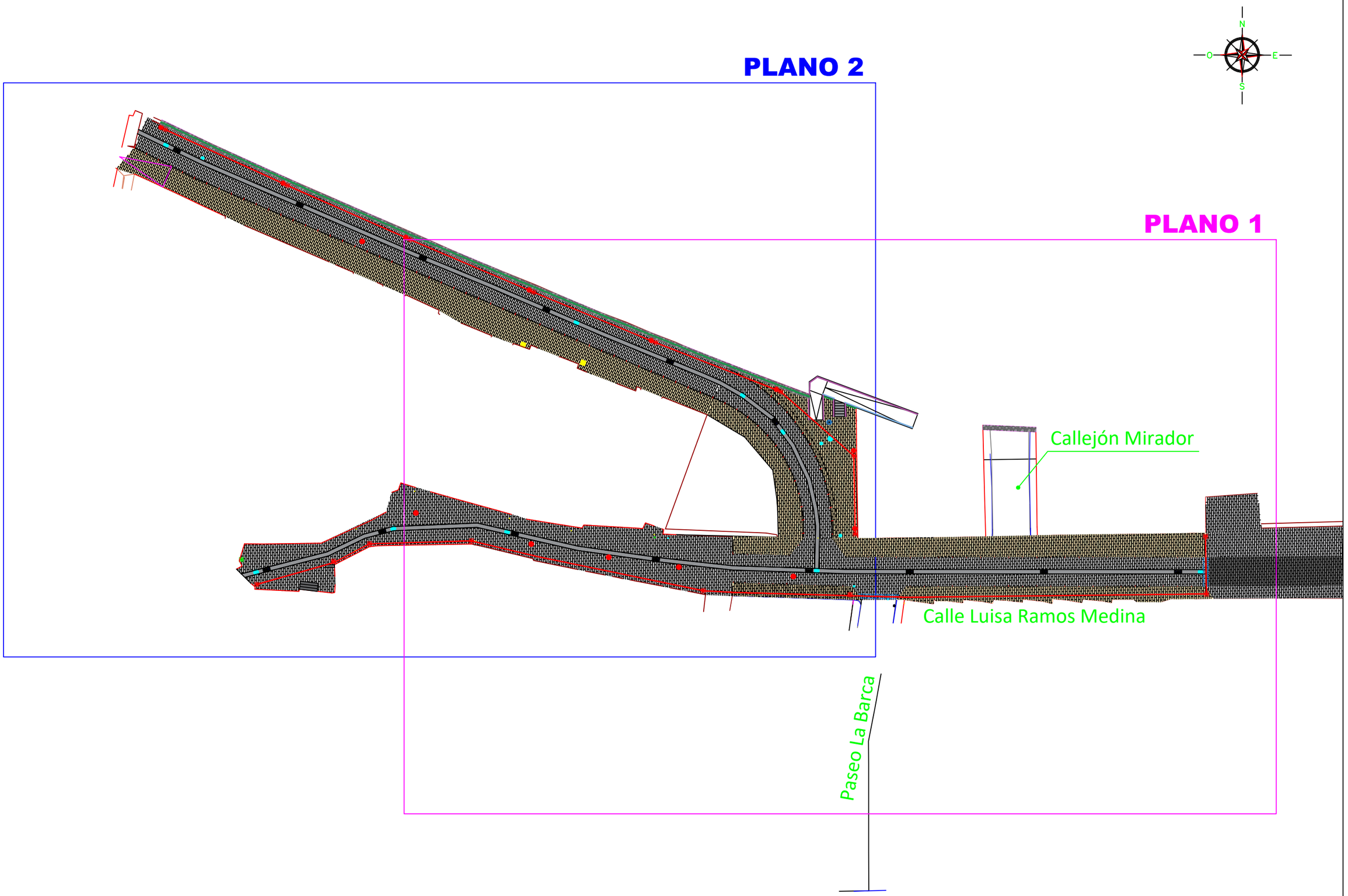

EXCMO. AYUNTAMIENTO DE ARUCAS	Estudio Redactor del Proyecto Constructivo: CANARIAS INGENIERÍA CIVIL S.L. CONSULTORES Tlf: 928 70 31 70 Tlf: 928 38 12 10 Fax: 928 70 36 03 canariasingc@telefonica.net	Ingeniero Autor del Proyecto Constructivo: Pedro Quintana Martín.	Fecha: Nov. 2.017 Escala: 1/400	Proyecto Constructivo: Segunda Fase del Rodonal en la Calle Luisa Ramos Medina. Situación: San Andrés. C/Luisa Ramos Medina. T.M. Arucas.	Denominación de Plano: **RED DE A. P. PLANO ÍNDICE.**	PLANO Nº: **10**

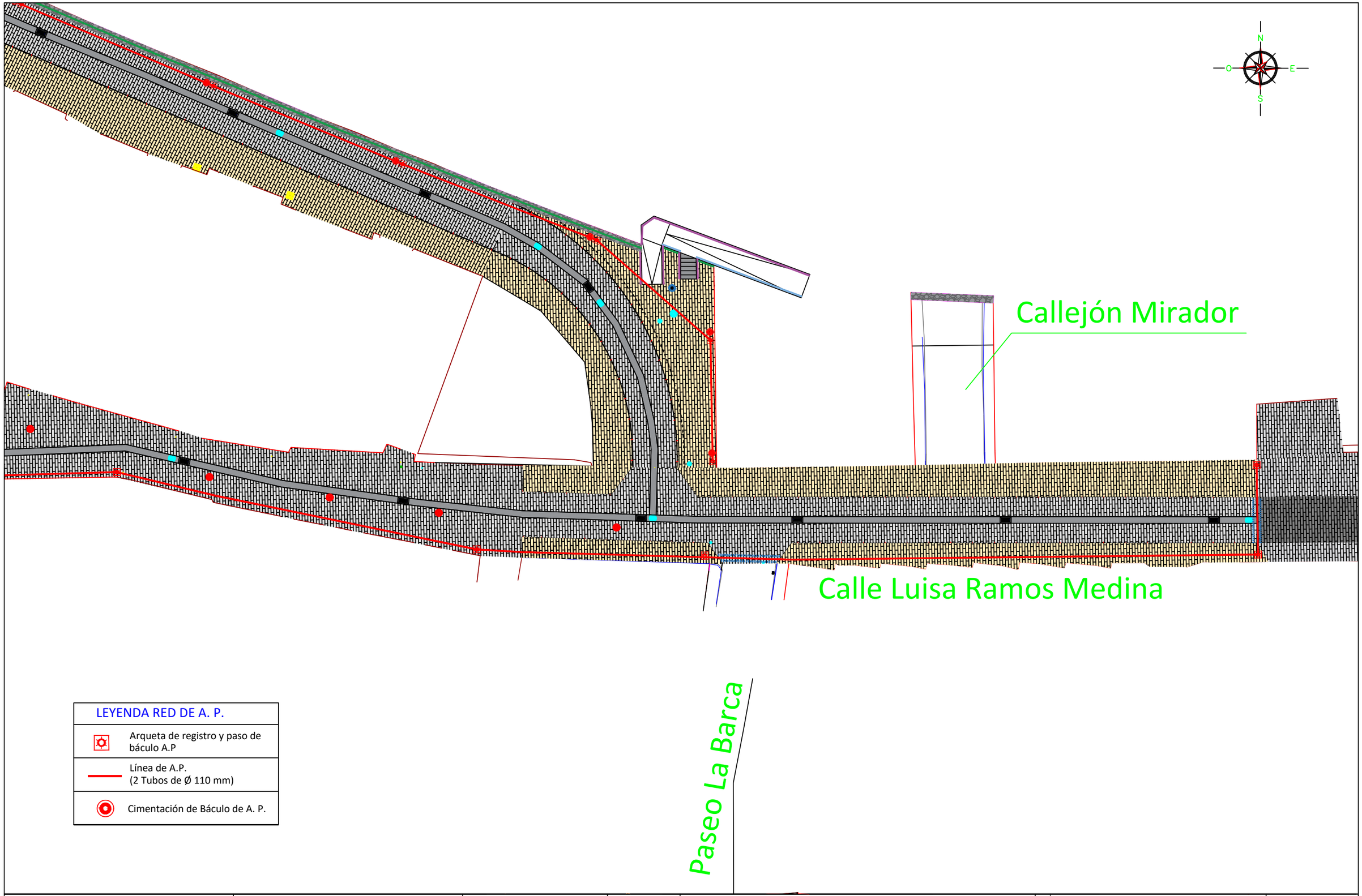

LEYENDA RED DE A. P.	
	Arqueta de registro y paso de báculo A.P
	Línea de A.P. (2 Tubos de Ø 110 mm)
	Cimentación de Báculo de A. P.

EXCMO. AYUNTAMIENTO DE ARUCAS

Estudio Redactor del Proyecto Constructivo:
CANARIAS INGENIERÍA CIVIL S.L. CONSULTORES
Tlf: 928 70 31 70
Tlf: 928 38 12 10
Fax: 928 70 36 03
canariasingc@telefonica.net

Ingeniero Autor del Proyecto Constructivo:
Pedro Quintana Martín.

Fecha: Nov. 2.017

Escala: 1/250

Proyecto Constructivo: Segunda Fase del Rodonal en la Calle Luisa Ramos Medina.

Situación: San Andrés. C/Luisa Ramos Medina. T.M. Arucas.

Denominación de Plano:
RED DE A. P.
PLANO 1.

PLANO Nº:
10.1

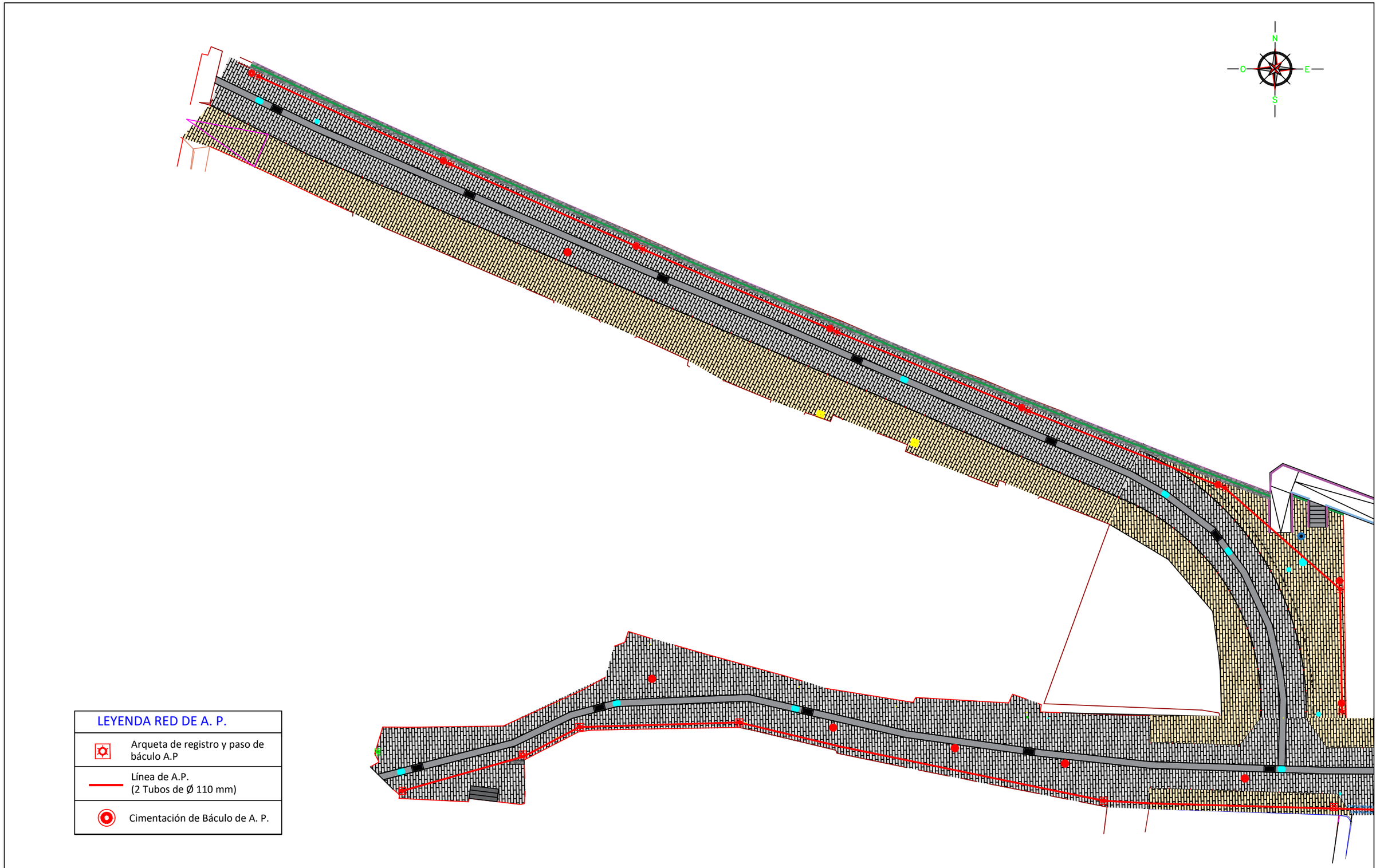

LEYENDA RED DE A. P.
Arqueta de registro y paso de báculo A.P
Línea de A.P. (2 Tubos de Ø 110 mm)
Cimentación de Báculo de A. P.

EXCMO. AYUNTAMIENTO DE ARUCAS

Estudio Redactor del Proyecto Constructivo:

CANARIAS INGENIERÍA CIVIL S.L. CONSULTORES
Tlf: 928 70 31 70
Tlf: 928 38 12 10
Fax: 928 70 36 03
canariasingc@telefonica.net

Ingeniero Autor del Proyecto Constructivo:

Pedro Quintana Martín.

Fecha: Nov. 2.017

Escala: 1/250

Proyecto Constructivo: Segunda Fase del Rodonal en la Calle Luisa Ramos Medina.

Situación: San Andrés. C/Luisa Ramos Medina. T.M. Arucas.

Denominación de Plano:

RED DE A. P.
Plano 2.

PLANO Nº:

10.2

CIMENTACIÓN DE COLUMNA

□□□ ARQ□□TA AD□ □ADA

□□A□TA

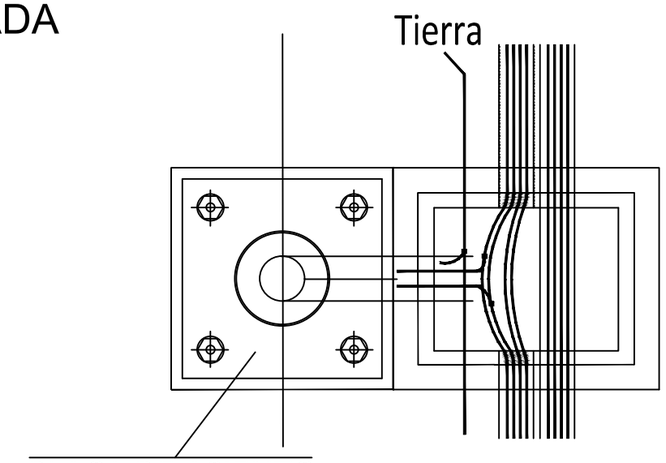

□□□□□□□

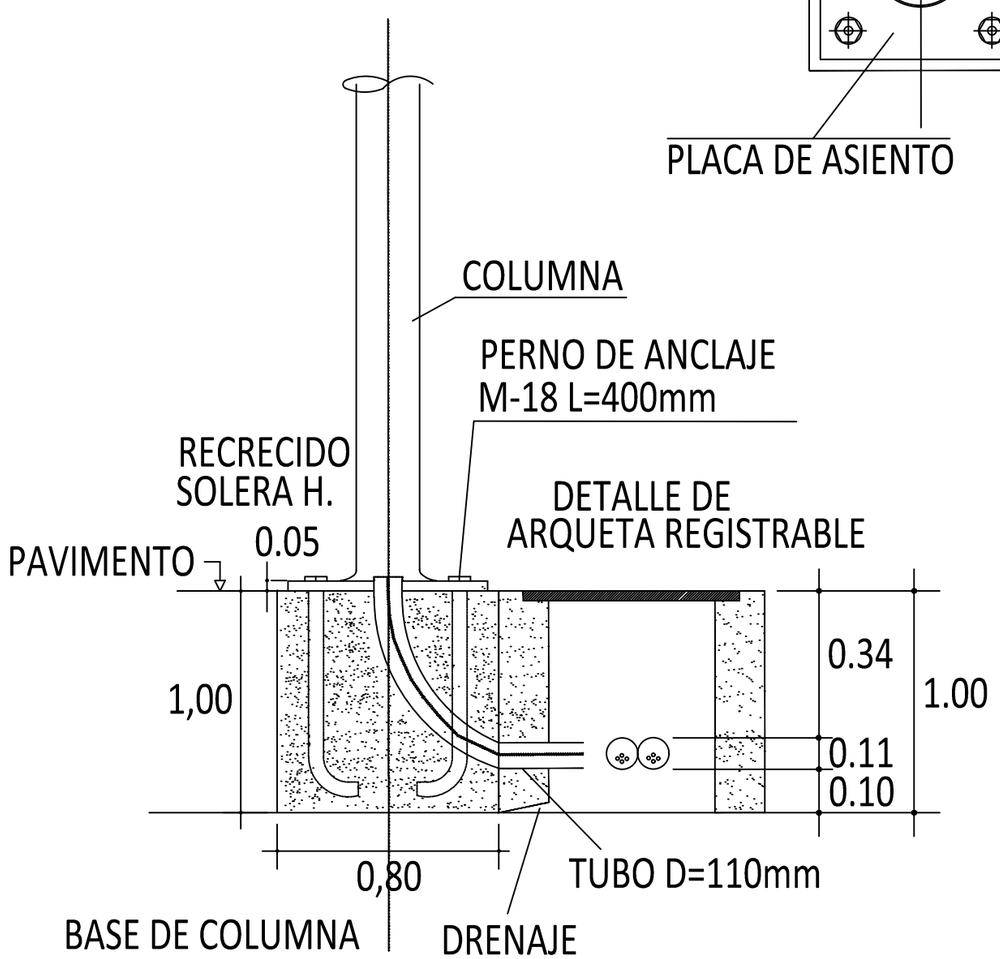

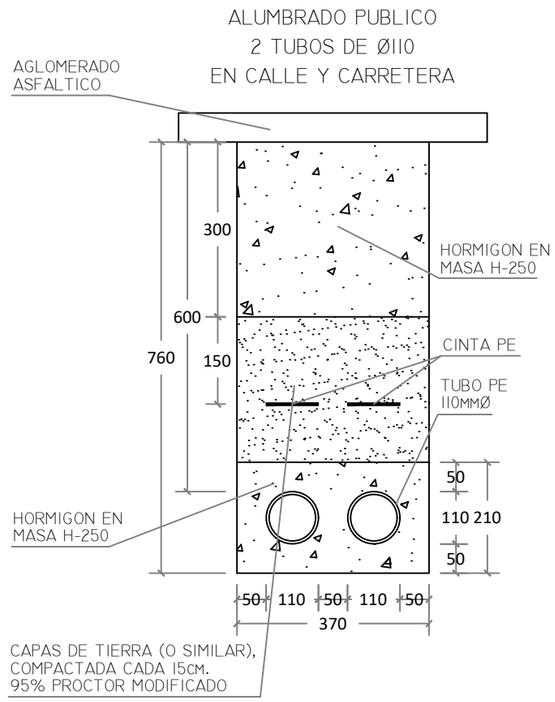

EXCMO. AYUNTAMIENTO DE ARUCAS	Estudio Redactor del Proyecto Constructivo: CANARIAS INGENIERÍA CIVIL S.L. CONSULTORES Tlf: 928 70 31 70 Tlf: 928 38 12 10 Fax: 928 70 36 03 canariasingc@telefonica.net	Ingeniero Autor del Proyecto Constructivo: Pedro Quintana Martín.	Fecha: Nov. 2.017 Escala: Sin Escala	Proyecto Constructivo: Segunda Fase del Rodonal en la Calle Luisa Ramos Medina. Situación: San Andrés. C/Luisa Ramos Medina. T.M. Arucas.	Denominación de Plano: **RED DE A. P. DETALLES.**	PLANO Nº: **10.3**

PLANO 2

PLANO 1

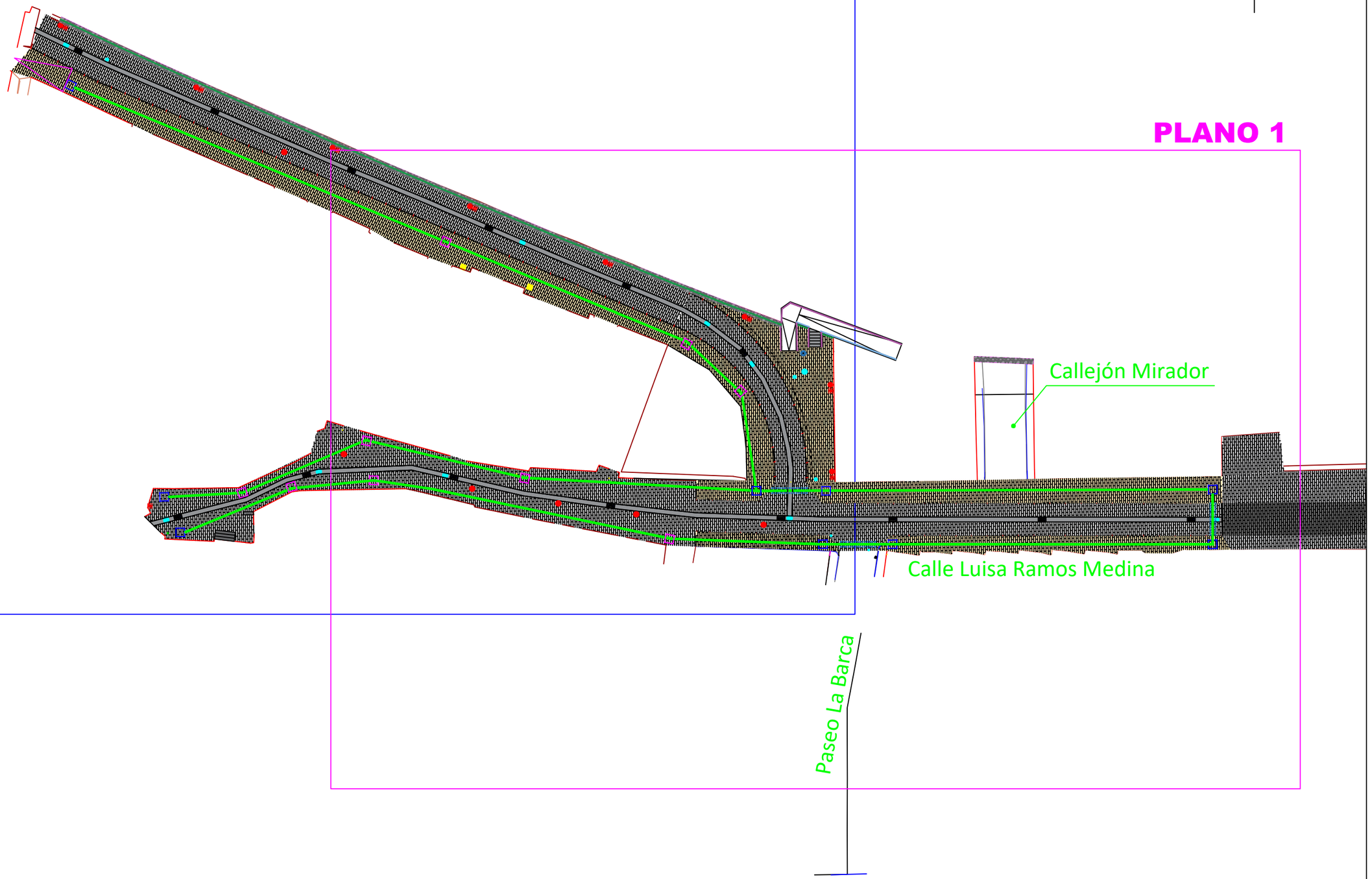

EXCMO. AYUNTAMIENTO DE ARUCAS	Estudio Redactor del Proyecto Constructivo: CANARIAS INGENIERÍA CIVIL S.L. CONSULTORES Tlf: 928 70 31 70 Tlf: 928 38 12 10 Fax: 928 70 36 03 canariasingc@telefonica.net	Ingeniero Autor del Proyecto Constructivo: Pedro Quintana Martín.	Fecha: Nov. 2.017 Escala: 1/400	Proyecto Constructivo: Segunda Fase del Rodonal en la Calle Luisa Ramos Medina. Situación: San Andrés. C/Luisa Ramos Medina. T.M. Arucas.	Denominación de Plano: RED DE B. T. PLANO ÍNDICE.	PLANO Nº: 11

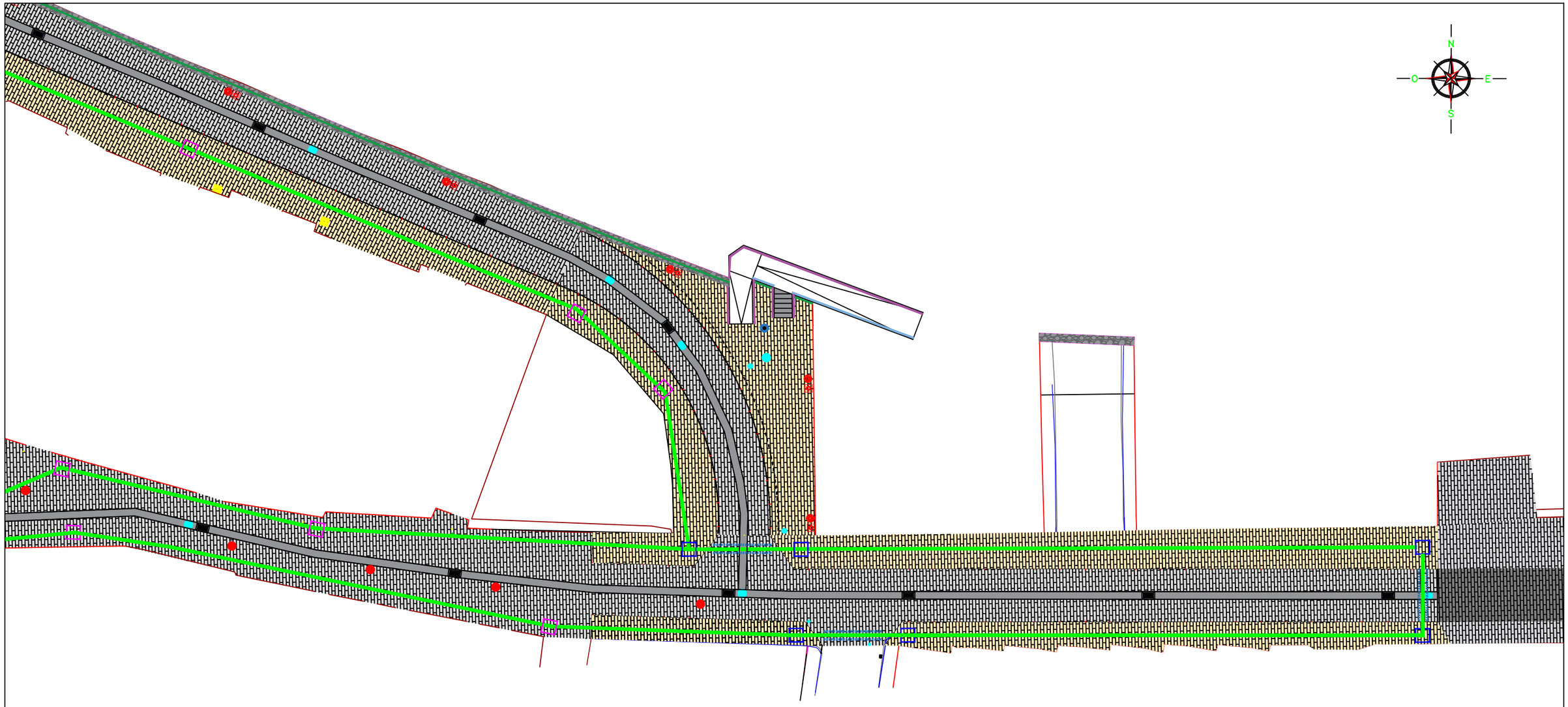

LEYENDA RED DE BAJA TENSIÓN
Arqueta de acometida tipo "AR2" (1250 X 750)
Arqueta de paso tipo "AR1" (650 X 750)
2 Canalizaciones P.E. corrugado Ø 200 mm.

EXCMO. AYUNTAMIENTO DE ARUCAS	Estudio Redactor del Proyecto Constructivo: CANARIAS INGENIERÍA CIVIL S.L. CONSULTORES Tlf: 928 70 31 70 Tlf: 928 38 12 10 Fax: 928 70 36 03 canariasingc@telefonica.net	Ingeniero Autor del Proyecto Constructivo: Pedro Quintana Martín.	Fecha: Nov. 2.017	Proyecto Constructivo: Segunda Fase del Rodonal en la Calle Luisa Ramos Medina.	Denominación de Plano: **RED DE B. T. PLANO 1.**	PLANO Nº: **11.1**
			Escala: 1/250	Situación: San Andrés. C/Luisa Ramos Medina. T.M. Arucas.		

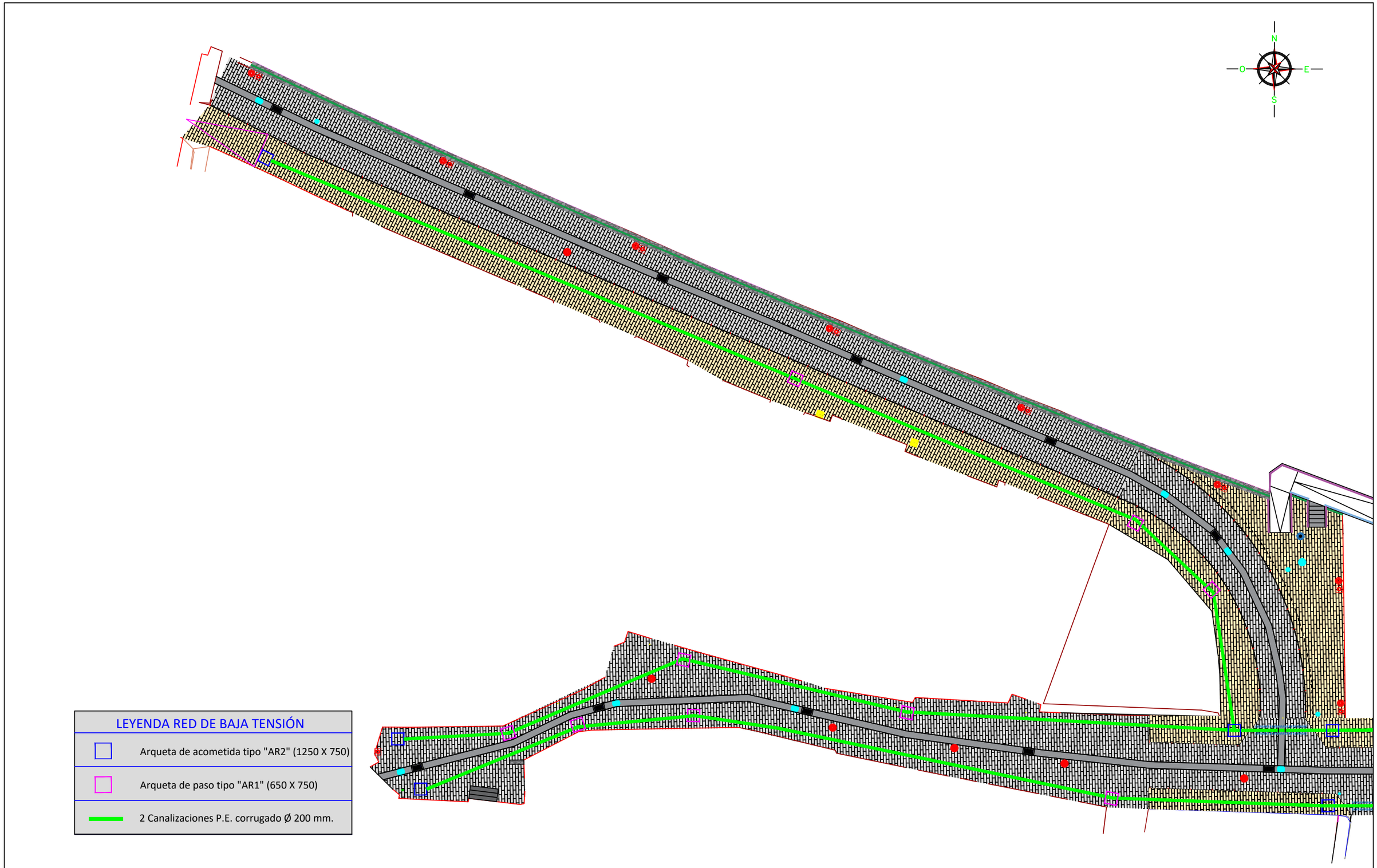

LEYENDA RED DE BAJA TENSIÓN

- Arqueta de acometida tipo "AR2" (1250 X 750)
- Arqueta de paso tipo "AR1" (650 X 750)
- 2 Canalizaciones P.E. corrugado Ø 200 mm.

EXCMO. AYUNTAMIENTO DE ARUCAS

Estudio Redactor del Proyecto Constructivo:
CANARIAS INGENIERÍA CIVIL S.L. CONSULTORES
Tlf: 928 70 31 70
Tlf: 928 38 12 10
Fax: 928 70 36 03
canariasingc@telefonica.net

Ingeniero Autor del Proyecto Constructivo:
Pedro Quintana Martín.

Fecha: Nov. 2.017

Escala: 1/250

Proyecto Constructivo: Segunda Fase del Rodonal en la Calle Luisa Ramos Medina.

Situación: San Andrés. C/Luisa Ramos Medina. T.M. Arucas.

Denominación de Plano:
RED DE B. T.
Plano 2.

PLANO Nº:
11.2

TAPA ARQUETA TIPO AR1 AR2

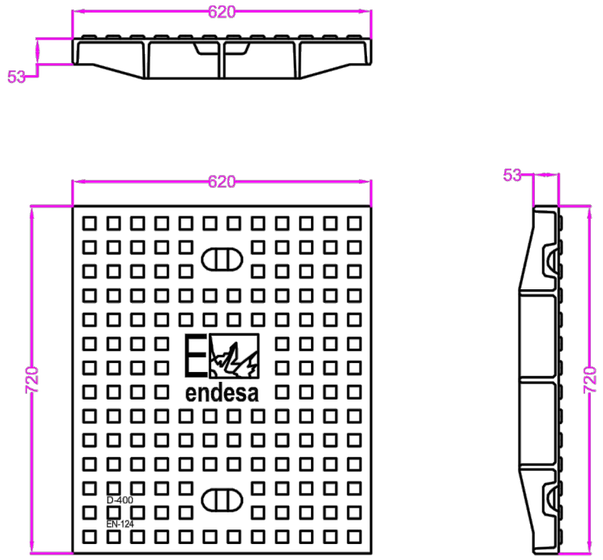

MARCO TAPA
ARQUETA TIPO AR2

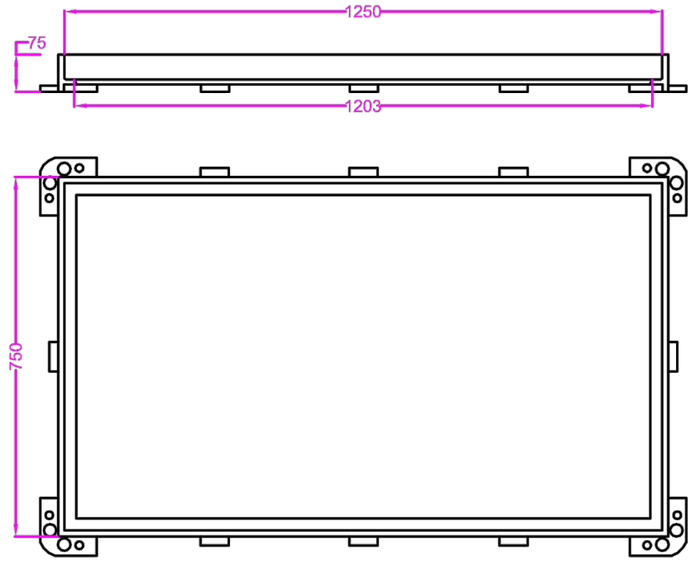

MARCO TAPA
ARQUETA TIPO AR1

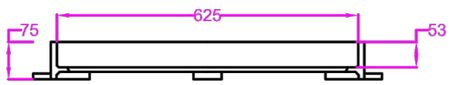

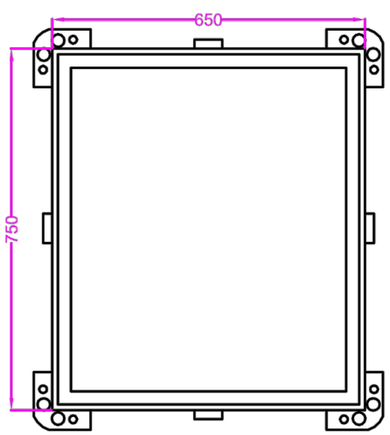

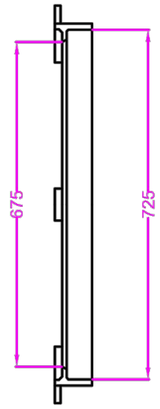

CANAL. SUBTER. B.T. ACERAS PAVIMENTADAS

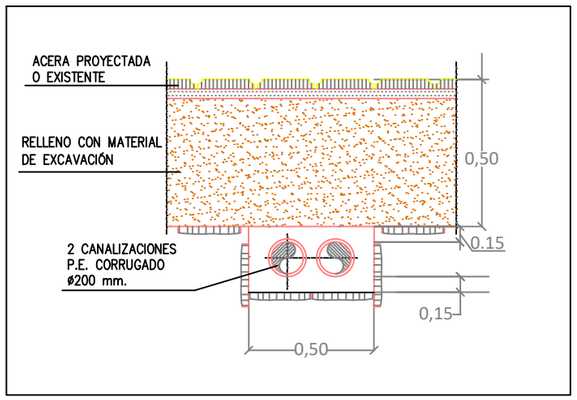

CANAL. SUBTER. B.T. CRUCE DE CALLE

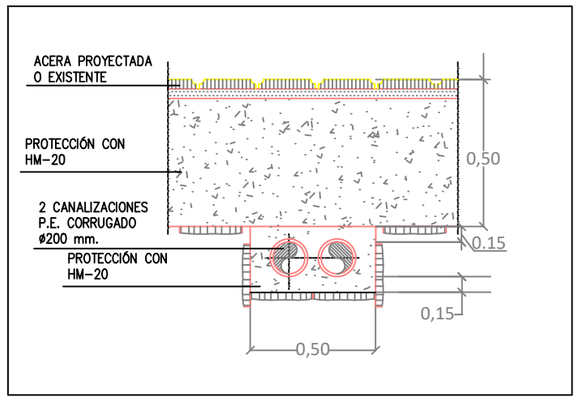

EXCMO. AYUNTAMIENTO DE ARUCAS

Estudio Redactor del Proyecto Constructivo:
CANARIAS INGENIERÍA CIVIL S.L. CONSULTORES
Tlf: 928 70 31 70
Tlf: 928 38 12 10
Fax: 928 70 36 03
canariasingc@telefonica.net

Ingeniero Autor del Proyecto Constructivo:
Pedro Quintana Martín.

Fecha: Nov. 2.017

Escala: Sin Escala

Proyecto Constructivo: Segunda Fase del Rodonal en la Calle Luisa Ramos Medina.

Situación: San Andrés. C/Luisa Ramos Medina. T.M. Arucas.

Denominación de Plano:
RED DE B. T.
DETALLES.

PLANO Nº:
11.3

Arqueta AR 1

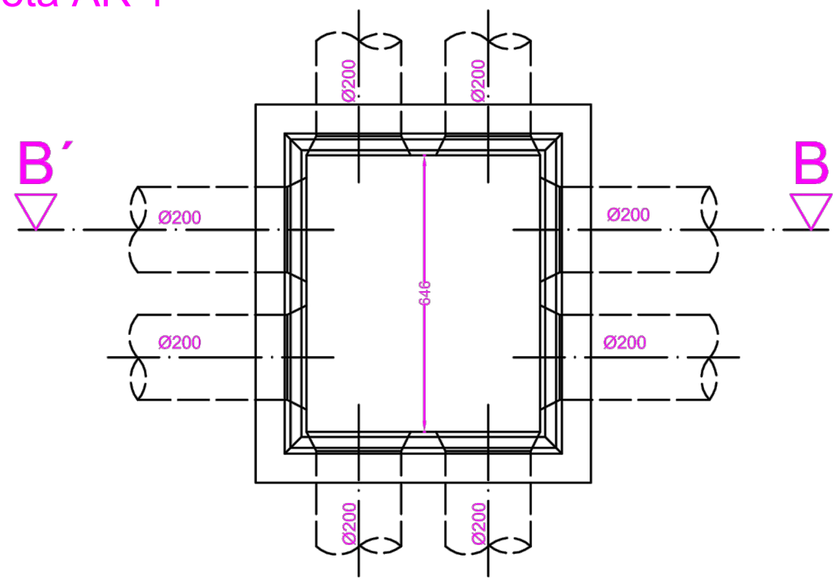

SECCIÓN B-B´

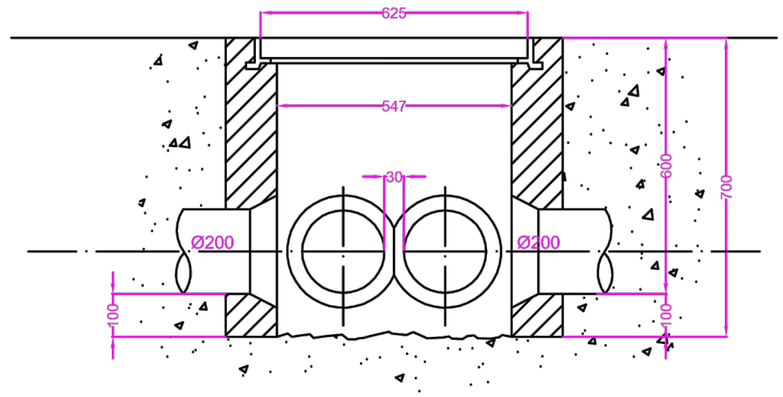

Arqueta AR 2

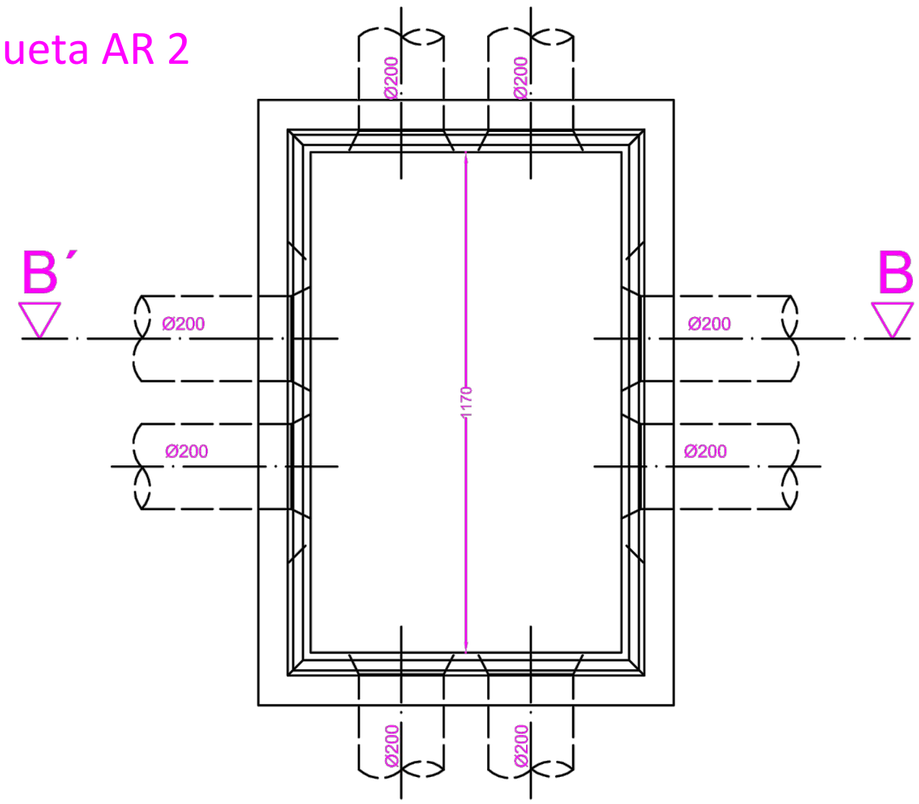

SECCIÓN B-B´

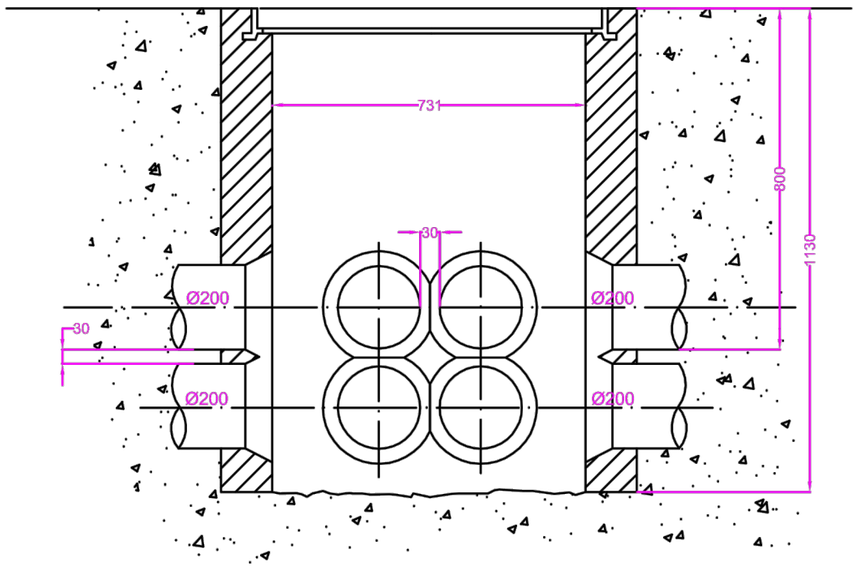

EXCMO. AYUNTAMIENTO DE ARUCAS	Estudio Redactor del Proyecto Constructivo: CANARIAS INGENIERÍA CIVIL S.L. CONSULTORES Tlf: 928 70 31 70 Tlf: 928 38 12 10 Fax: 928 70 36 03 canariasingc@telefonica.net	Ingeniero Autor del Proyecto Constructivo: Pedro Quintana Martín.	Fecha: Nov. 2.017	Proyecto Constructivo: Segunda Fase del Rodonal en la Calle Luisa Ramos Medina.	Denominación de Plano: **RED DE B. T. DETALLES.**	PLANO Nº: **11.4**
			Escala: Sin Escala	Situación: San Andrés. C/Luisa Ramos Medina. T.M. Arucas.		

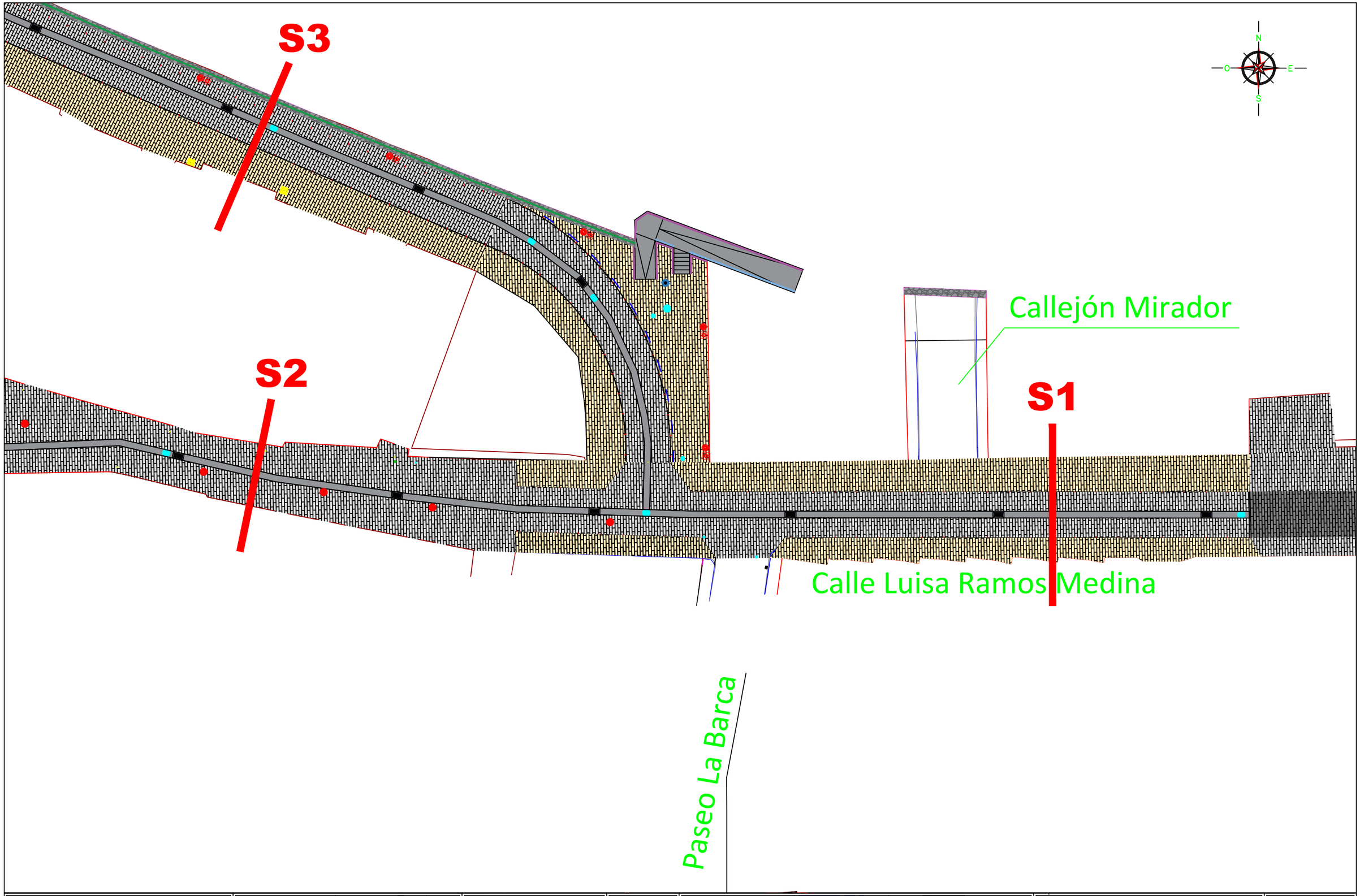

EXCMO. AYUNTAMIENTO DE ARUCAS	Estudio Redactor del Proyecto Constructivo: CANARIAS INGENIERÍA CIVIL S.L. CONSULTORES Tlf: 928 70 31 70 Tlf: 928 38 12 10 Fax: 928 70 36 03 canariasingc@telefonica.net	Ingeniero Autor del Proyecto Constructivo: Pedro Quintana Martín.	Fecha: Nov. 2.017 Escala: 1/250	Proyecto Constructivo: Segunda Fase del Rodonal en la Calle Luisa Ramos Medina. Situación: San Andrés. C/Luisa Ramos Medina. T.M. Arucas.	Denominación de Plano: **SECCIONES TIPO. PLANTA.**	PLANO Nº: **12**

Sección 1

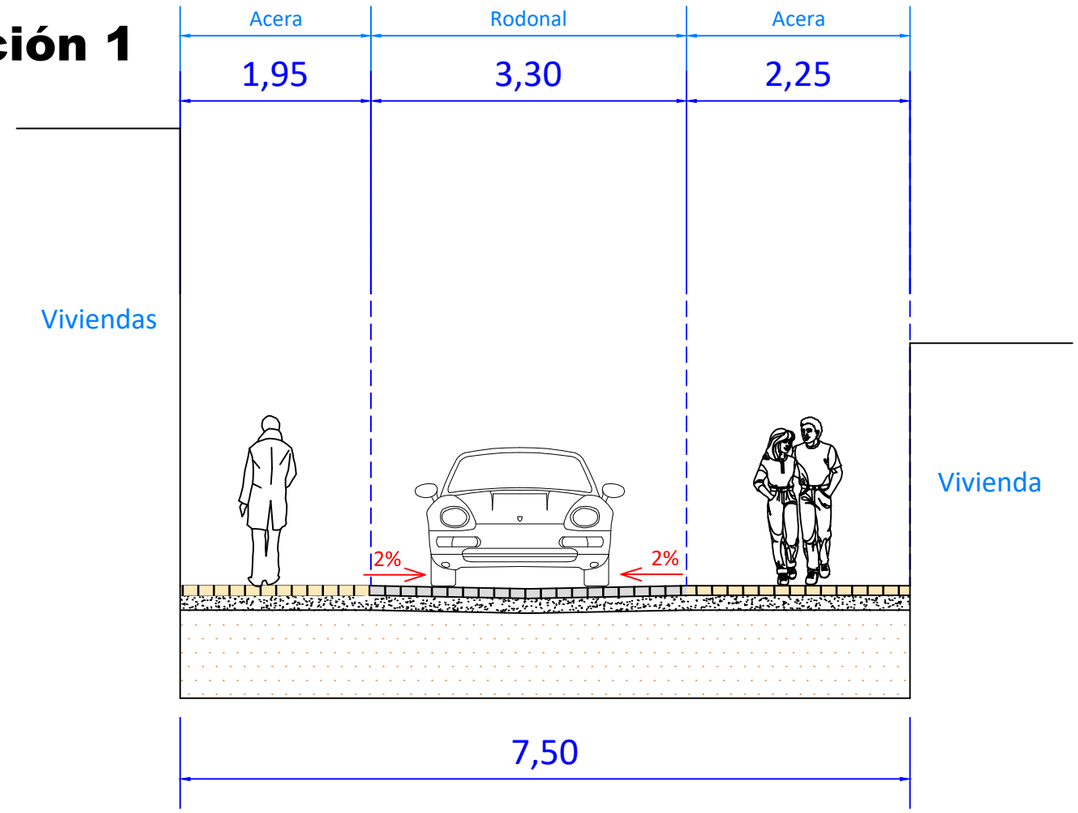

Sección 3

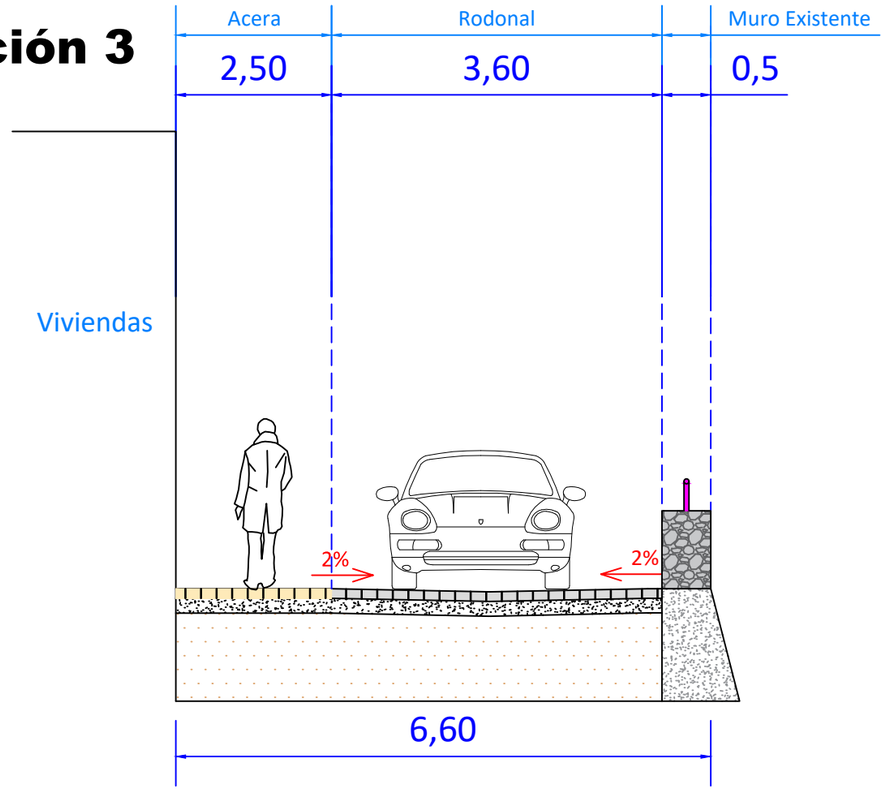

Sección 2

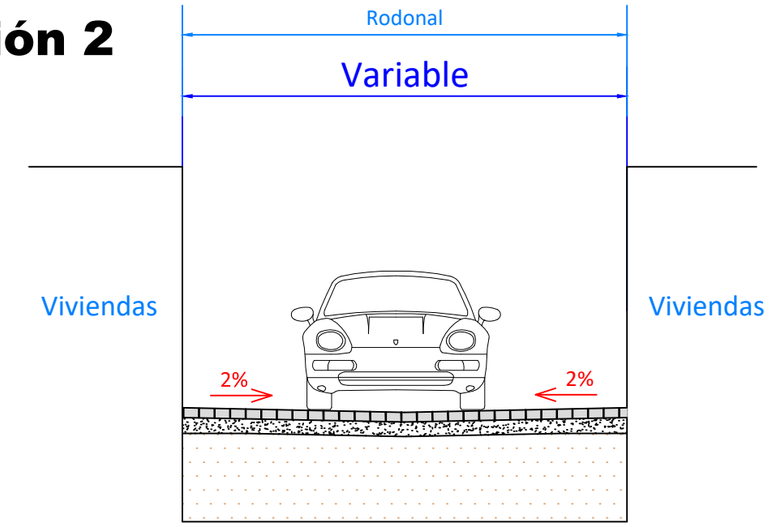

EXCMO. AYUNTAMIENTO DE ARUCAS	Estudio Redactor del Proyecto Constructivo: CANARIAS INGENIERÍA CIVIL S.L. CONSULTORES Tlf: 928 70 31 70 Tlf: 928 38 12 10 Fax: 928 70 36 03 canariasingc@telefonica.net	Ingeniero Autor del Proyecto Constructivo: Pedro Quintana Martín.	Fecha: Nov. 2.017 Escala: Sin Escala	Proyecto Constructivo: Segunda Fase del Rodonal en la Calle Luisa Ramos Medina. Situación: San Andrés. C/Luisa Ramos Medina. T.M. Arucas.	Denominación de Plano: SECCIONES TIPO	PLANO Nº: 12.1

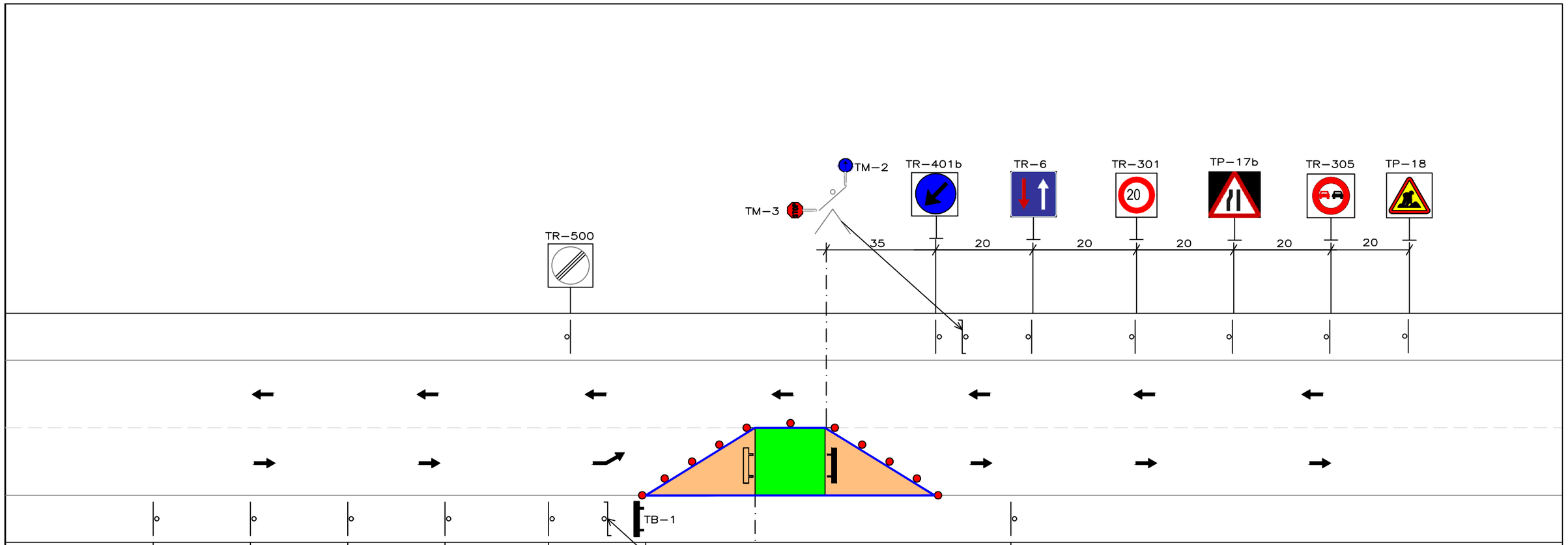

El borde inferior de las señales estará a 1m. del suelo.
Se anulará la señalizacion permanente contradictoria con la de la obra.
El fondo de las señales de peligro y de indicación será amarillo.
Los paneles serán de fondo blanco y rayas rojas.
Los tamaños serán:

○	diametro	60
△	lado	90
▭		80x60
STOP	d=	30

Los soprtes de las señales se compondrán de elementos prefabricados y susceptibles de ser montados por los vehículos.

NOTA:
La señal TR-301 debe ser visible desde la señal TP-18, las demás señales TR-301 deben ser visibles desde la anterior.
En caso de corte superior a 700mt. se repetirán las señales tipo TR
El operario con la TM-1 se colocará siempre al final de la cola de vehiculos.

SIMBOLO	ELEMENTOS
	CASCADA LUMINOSA
	TB-6
	TB-1
	ZONA OCUPADA POR LAS OBRAS
	ZONA DE PROTECCION
→	SENTIDO DE LA CIRCULACION EN EL CARRIL DE LA FLECHA
	CERRAMIENTO CON VALLA DE OBRA MODELO AYUNTAMIENTO

EXCMO. AYUNTAMIENTO DE ARUCAS

Estudio Redactor del Proyecto:
CANARIAS INGENIERÍA CIVIL S.L. CONSULTORES
Tlf: 928 70 31 70
Tlf: 928 38 12 10
Fax: 928 70 36 03
canariasingc@telefonica.net

Ingeniero Autor del Proyecto:
Pedro Quintana Martín.

Fecha: Nov. 2.017

Escala: Sin Escala

Proyecto Const.: Segunda Fase del Rodonal en la Calle Luisa Ramos Medina.

Situación: San Andrés. C/Luisa Ramos Medina. T.M. Arucas.

Denominación de Plano:
SEÑALIZACIÓN DE OBRAS

PLANO Nº: 13

EXCMO. AYUNTAMIENTO DE ARUCAS

DOCUMENTO Nº 3. PLIEGO DE PRESCRIPCIONES TÉCNICAS

PLIEGO DE PRESCRIPCIONES TECNICAS

INDICE

1 DESCRIPCION DE LAS OBRAS

1 1 De r de a ra

1 Rea a de tra a

1 a

1 trad e e err re

1 D u e t que e e tre a a trat ta

2 CONDICIONES GENERALES: MATERIALES, EJECUCIÓN, MEDICIÓN Y ABONO.

1 De e

a a e a a e t

Re e e Terra e e 11

e a a ta 1

ue e e ad 1

a rra Art a e 1

R e de r a

R e de Ad ere a

Me a tu a e a e te

1 Mar a a e

1 1 Re de u er e ra e

1 rad M de

1 Ar adura a ear e r Ar ad

1 r e Ar ad e Ma a 1

1 Tu

1 Arqueta

1 a a a e terrada 1

1 rd

Red de T erra

M rter de e e t

3 DISPOSICIONES GENERALES

1 De

Re a de d u e t a a e a a ra

D re de a ra

u e de D re t r de a ra 1

□□□ □er□□□a□de□□ □□trat□□ta□□□

1 DESCRIPCION DE LAS OBRAS

1.1 Descripción de las obras.

□□ a □e□ □ra de□re□e□te □r□e□t□ □e rea□□a u□a de□r□□□□□ deta□ada de a □□ra □ t□d□□ □u□ □ar□□ etr□□□re□ t□□□d□□□□a□□ e□□□□ad□d□□u□e□t□□

1.2 Realización de trabajos.

□□□ tra□a□□□ □e□e□ar□□□ □ara □a rea□□a□□□ de □a□ □□ra□ □e □a□ de □□□ □a□□ar □e□ □re □□□ □a e□□□□ta□□□ de□□uert□□□□r □arte de □a Aut□r□dad □□rtuara □e □te□tar□ que □a□a□e□□□□e□e□tre u□□□ □ □tr□□ □ea□ □u□a□ □ □□ □e□□□ □□□□□e□au□que e□ □a□□ de que □e □r□du□e□e□□te□dra □r□□r□dad □a e□□□ta□□□ □e□□□□trat□□ta □□ □er□□□r□ □□r e□□ □□□□□□t□□□ de □□□ □e□□a□□□□

1.3 Planos.

A □et□□□□ de□□□e□□er□ D□re□t□r□e□□ □□trat□□ta □re□arar□ t□d□□ □□□ □a□□□ de deta□e□ que □e e□t□□ e□ □e□e□ar□□□ □ara □a e□e□u□□□ de □a□ □□ra□ □□□tratada□□D□□□□□ □a□□□ □e □□□ eter□□ a □a a□r□□a□□□ de□□□e□□er□ D□re□t□r□a□□□ □a□a□d□□□□ue□e □re□□□□ □a□ □e□ □r□a□ □ □□□u□□□ u□t□□at□□□□que □e requ□era□ □ara □u □e□r □□□ □re□□□□□

1.4 Contradicciones, omisiones o errores.

□□□ err□re□ que □ueda□ □□□te□er e□ □r□□e□t□ □ □re□u□ue□t□ e□a□□rad□ □□r □a □r□□□edad □□ a□u□ar□ e□□□□trat□□□□□□ e□ □ua□t□ □ea□ de□u□□ad□□ □□r □ua□qu□era de □a□ □arte□ de□tr□ de □□□ d□□ □e□e□ □□□ □utad□□ a □art□ de □a □e□□a de□a□ta de □□□ □r□□a□□□ de□re□a□te□ □a□e□te□□ade□ □□ a□□ □□rte de□□re□u□ue□t□ de □a □□ra□ a□□ e□□□e□u□ □□ □□r 1□□□

□a□□ □□□trar□□□ □□□ err□re□ □ater□a□e□ □□□□ dar□□ □u□ar a □u re□t□□a□□□□ □er□ □a□te□□□d□□e □□ar□□□e a □a□a □r□□□r□□□a re□u□ta□te e□ a□ad□□d□a□□□□ □a□ □□ □□□□e□ e□ e□□□e□□ □ □□□ □a□□□□□ a□ de□□r□□□□□e□ err□□ea□ de □□□ deta□e□ de □a □□ra que □ea□ □a□□e□ta□ e□te □d□□e□□a□e□ □ara □e□ar a □a□□ e□e□□r□tu □ □te□□□□ e□□ue□t□□ e□ □□□ □a□□□ □ □□e□□ de □re□□r□□□□e□□ que □□r u□□ □ □□□tu□ re de□a□ □er rea□□ad□□□□□ □□□□ □□ e□□ e□ a□□ □□trat□□ta de □a □□□□a□□□ de e□e□utar e□t□□ deta□e□□ □□□□ que□□□r e□□□□trar□□□de□er□□ □er e□e□utad□□ □□□□ □ □□ □u□era□ □d□ □□□□ □□eta □ □□rre□ta□e□te e□□e□□□ad□□ e□ □□□ □a□□□ □ □□e□□ de □re□□r□□□□e□T□□□□□a□ □art□u□are□□

□a□ □□□trad□□□□□e□ e□tre d□□u□e□t□□ de□□r□□e□t□ □er□□ re□ue□ta□ □□r □a D□re□□□□□ de □□ra□

□□ t□d□ □a□□□□a□ □□□trad□□□□□e□□ □□ □□□□□e□ □ err□re□ que □e ad□□erta□ e□ e□t□□ D□□u□e□t□□ □□r e□D□re□t□r de □a□ □□ra□□ □ □□r e□□□□trat□□ta□de□er□□ re□□e□ar□e □re□e□t□a□e□te e□ e□A□ta de □□□ □r□□a□□□ de Re□a□te□□

1.5 <u>Documentos que se entregan al Contratista.</u>

□□□□ d□□u□e□t□□□ ta□t□ de□ □r□□e□t□□ □□□□ □ □tr□□ □□□ □□e□e□tar□□□ que □a Ad□ □□□tra□□□□ e□tre□ue a□ □□□trat□□ta□ □uede□ te□er u□ □a□r □□□tra□tua□ □ □era□e□te □□□r□at□□□□

<u>D□□u□e□t□□ □□□tra□tua□e□□</u>

□ □□□at□r□a□e□te te□dr□e□te □ar□□ter □□□ □a□□□□□e□□□e□□□ de □re□□r□□□□e□t□□□□a□ □e□□uadr□ de □re□□□□ □□□□er□u□□ □□□□□er□d□□□

□□□□□trat□□ta e□tar□ □□□□ad□ a □re□e□tar u□ □r□□ra□a de tra□a□ e□ e□□a□□ de u□ □e□□a□□□ □au□a □u□t□□□ada□de□de □a □□t□□a□□□ de □a aut□r□a□□□ □ara □□□ar □a□ □□ra□□ □a □r□□edad re□□□er□ □□□re □□de□tr□ de □□□ tre□□ta d□a□ □□u□e□te□ a □u □re□e□ta□□□□ □a re□□u□□□ □uede □□ □□□□er a□□r□□ra□a de tra□a□ □re□e□tad□ a □tr□du□□□□ de □□d□□□a□□□e□ □ e□□u□ □□□ e□t□ de deter□□□ada□ □re□□r□□□□e□□ □e□ □re que □□ □□□tra□e□□a□ a□ □□□u□ua□ de□□□□trat□□

□□□r□□ra□a de tra□a□ e□□e□□□□ar□□de□tr□ de □a □rde□a□□□ □e□era□de □□□ □ □□□ □□□ □□□ □er□d□□ e □□ □□rte□ de e□e□u□□□ de □a□ d□t□□ta□ u□dade□ de □□ra □□□ □at□□e□ □□□ □□□ □a□□□ e□ta□e□d□□ e□ e□□□e□□ de □□u□u□a□ □art□□u□are□ □ara deter□□a□□□ de □a□ d□ere□te□ □arte□ □u□da□ e□ta□e□ e□ que □e □a□a □□□□derad□ □□□ □ue□ta □a □□ra□

□□Dre□t□r de □a □□ra □□dr□a□□rdar e□□□dar □ur□□a □a□ □ert□□a□□□e□de □□ra □a□ta que e□ □□□trat□□ta □a□a □re□e□tad□ e□ de□da □□r□a e□□r□□ra□a de tra□a□□ □□□ dere□□□ a □□tere□e□ de de□ □ra□e□ □u □a□□□ □□r retra□□ e□ e□ □a□□ de e□ta□ □ert□□a□□□e□□

□□a□ta de □□□ □r□□a□□□ de□re□a□te□ □ □□□ □a□□□ □ar□a□e□ que □ueda□ □□ar□e a□ a□r□□ar e□□r□□ra□a de tra□a□□ □e e□te□der□ □□□ □ □te□ra□te□ de□□□□trat□ a □□□ e□e□t□□ de □u e□□□□□□□dad□

D□□u□e□t□□ □□□□r□at□□□□

□□□ dat□□ □□□re □□□de□□□ □r□□ede□□a de □□□ □ater□a□e□□ a □e□□□□ que ta□ □r□□ede□□a □e e□□a e□ e□□re□e□te □□e□□ de □re□□r□□□□□e□ T□□□□□a□□e□a□□□□ □□□d□□□□e□ □□a□e□□d□a□ra□a□de □ □□□□ e□t□□ de t□erra□□e□tud□□□ de □aqu□□ar□a□de □r□□ra□a□□□□ de □□ra□□de □□□d□□□□e□ □□□□ t□a□□de u□t□□a□□□□ de □re□□□□□ e□ □e□era□□t□d□□ □□□ que □e □□□u□e□ □a□tua□□e□te e□ □a □e□ □r□a de □□□ □r□□e□t□□□□□□ d□□u□e□t□□ □□□□r□at□□□□

D□□□□□ d□□u□e□t□□ re□re□e□ta□ u□a □□□□□□□□ u□dada de □a □r□□□edad□□□□ e□ □ar□□□ e□□□ □□ □u□□□e que □e re□□□□□a□□□e de □a □erte□a de □□ dat□□ que □e □u□ □□□□tra□□□□ e□ □□□□e□ue□□a□de□e a□e□tar□e □□□□ □□□□ □ □□□□ □e□ e□t□□ de □a □□□r□a□□□□ que e□ □□□trat□□ta de□e adqu□r□ d□re□ta□e□te □□□□ □u□ □r□□□□□ □ed□□□□

□□r ta□t□□e□□ □□□trat□□ta □er□ re□□□□□a□□e de □□□ err□re□ que □e □ueda□ der□□ar de □u de□e□t□ □ □e□□□e□□a e□ □a □□□□e□u□□□□ de t□d□□ □□□ dat□□ que a□e□ta□ a□□□□trat□□a□ □a□tea□ □e□t□ □a □a e□e□u□□□□ de □a□ □□ra□□

2 CONDICIONES GENERALES: MATERIALES, EJECUCIÓN, MEDICIÓN Y ABONO.

2.1 Demoliciones

Definición.

□□□□□te e□ e□derr□□□ de t□da□ □a□ □□□□tru□□□□e□ que □□□ta□u□□e□ □a □□ra □ que □ea □e□e□ar□□ □a□er de□a□are□er □ara dar □□r ter□ □□ada □a e□e□u□□□ de □a □ □□□a□ □u e□e□u□□□ □□□u□e □a□ □□era□□□e□ □□□u□e□te□□

□Derr□□□ de □□□□tru□□□□e□ □ □□ □□□ e□ta□□□e□ □□□ □a□□ e□ta□□□e□□

□Ret□rada de □□□ □ ater□a□e□ de derr□□□□

□A□□□d□□□□a□ □e□t□ de□terre□□ □□□ □□e□a□□□e□a□□□ □□□ a□□rte de □ater□a□□ □□□ □a□ta□□□□

Ejecución de las obras.

Derr□□□ de □□□□tru□□□□e□□

□a□ □□era□□□e□ de derr□□□ □e e□e□tuar□□□ □□□ □a□ □re□au□□□e□ □ara □□rar u□a□ □□□d□□□□e□ de □e□ur□dad □u□□e□te□ □ e□tar da□□□e□ □a□ □□□□tru□□□□e□ □r□□□a□□ de a□uerd□ □□□ □□ que □□□re e□□art□u□ar □rde□e e□D□re□t□r de □a□ □□ra□□ qu□e□ de□□□ar□ □ □ ar□ar□ □□□e□e□ e□t□□que □a□a que □□□□er□ar □□ta□t□□□ □□□ tra□a□□□ □e rea□□ar□□ de □□r□a que □r□du□□a□ □a □e□□r □ □□e□t□a □□□□□□e a □□□ □□u□a□te□de □a□ □□□a□ □r□□□a□a □a □□ra□

Retirada de materiales

Director u ultrar u a ir a eta re e ter r e e de ater a e r ede te de a de e que ea re e e utar ater a e de derr que a a de er ut ad e a ra e ar a ar tra rtar e a r a a u are que e a e e Director

Medición y Abono.

e a ar e re u tar re e ad e e uadr de re ed d r d ere a e tre dat a e t ad ed ata e te de u de a ar a a de e t u da a e a re u ar a e a a ta de terre

2.2 Excavación en Zanjas, Pozos y Cimientos

Definición.

□□□□□te e□ e□□□□u□t□ de □□era□□□e□ □e e□ara□ □ara a□r□ a□a□ □ □□□□□□ u e□e□u□□□ □□u□e a□ □□era□□□e□ de e□a□a□□□□□□e a□□□ □e a□ua□□□ de terre□□□ □e□□□□□□u□e□te tra□□□□rte de □□□ r□du□t□□re□ □□d□□a de□□□t□ □ u□ar de e□ □e□□

Ejecución de las obras.

□□□□□trat□ta □□□ eter□ a □a a□r□□a□□□ de□□□e□□er□ D□re□t□r □□□ □a□□□ de deta□e que □ue□tra□e□□ □t□d□ de □□□□tru□□□□□ □r□□ue□t□ □□r □□□
□a□ e□□a□a□□□e□ □e e□e□utar□□ a□u□t□□d□□e a □a□ d□□e□□□□e□ □ □er□□ad□ que □□□□te□ e□ e□□r□□e□t□ □que □d□que e□□□e□□er□ D□re□t□r de □a□ □□ra□□
□e □ar□ar□ □□□re e□terre□□ □a □tua□□□□ □ □□□te□ de □a□ □a□a□ □ □□□□□□ que □□ de□er□□ e□□eder de □□□que □a□ □er□d□ de □a□e a □a □□r□a□□□ de□□r□□e□t□□ □□□ e□□e□□□ de e□□a□a□□□□□e □u□e□ e□tar□□ □□□ □□r□ □□□□ de d□□□d□□□□a□□□ de □e□ e□t□□

□□t□a□□□□

□a□ e□□a□a□□□e□ □e e□t□ar□□ □ua□d□ e□□□e□□er□ D□re□t□r de □a□ □□ra□ □□ e□t□e □e□e□ar□□□
□□ t□da□ □a□ e□t□a□□□e□ que e□□□e□□er□ D□re□t□r e□t□e □□□□e□e□te□e□□ □□trat□□ta rea□□ar□ □□□ □□□u□□□ □e□e□ar□□□□ □a□□□d□□e e□ □a□ □ar□a□ □ □□□□a□ que □ueda□ dar□e □a□□ a□ □□□d□□□□e□ □ □□de□a□□ra□e□□
□a e□t□a□□□□ □e e□e□ar□ □□□□ □ □ □□□□□ □ □□□□□□ □e□t□□ etr□□ □□ □□ □□□r e□□□□a de □a □□□ea de□terre□□ □de □a □a□a □r□te□t□ra□

□a□ e□t□a□□□e□ □□ □e e□a□tar□□ □□□ □rde□ e□□re□a de□□□e□er□ D□re□t□r de□a□ □□ra□□

□e t□□ ar□□ □a□ □re□au□□□e□ □re□□a□ □ara e□tar que □a□ a□ua□ □u□de□ a□ □a□a□ □ □□□□□ a□ert□□□

□□□ a□□ta□ e□t□□ que □ea□ □e□e□ar□□□ □e □ar□□ reu□e□d□ □a□ a□ua□ e□ □□□□□□□□ □□□□tru□d□□ □uera de □a □□□ea de □a □a□a □ □□□□□

Ta□ude□□

□a□ t□erra□ □r□□ede□te□ de □a□ e□□a□a□□□e□ □e de□□□□tar□□ a u□a d□□ta□□a □ □□□□a de u□ □etr□ □1 □ □de□□□rde de □a□ e□□a□a□□□e□ □ a u□ □□□□ □ad□ de □□ta□ □ □□□ □r□ar □□rd□□ □□□t□u□□de□a□d□ □□□ □a□□□ □e□e□ar□□□ □ara e□tr□□□t□ □e□era□t□d□ □□ □ua□□e □ar□ ut□□□a□d□ □a□are□a□r□□da□ □□□re e□a□□

□□ □e□ de □□□ □r□du□t□□ de e□□a□a□□□□

□a t□erra □e□eta□ □r□□ede□te de □□ □a□a □u□er□□r de □a□ e□□a□a□□□e□ □□ □□dr□ ut□□□ar□e □ara e□ re□e□□□ de□e□d□ tra□□□□rtar□e a □erteder□□ □□ t□d□ □a□□ e□ □□e□□er□ D□re□t□r □ar□ e□□□te de e□□a□a□□□ a □art□ de□□ua□□a t□erra e□□a□ada □□dr□ □□□□□er□ar□e e□ □a□ □r□□□□dade□ de □a□ e□□a□a□□□e□ □ara □er ut□□□ada□ e□ e□ re□e□□ de □a□ □ □□□a□□

Medición y abono

□a □ed□□□□ □e e□e□tuar□ e□ □etr□□ □□□□□□□□ □□ □□□□□□u□ e□ □e □edr□ □□r d□ere□□a de □□u□e□ e□tre □□□ □er□□ê□ a□□□□ e□□□ de □a u□dad □ □□□ □er□□ê□ a□□□a□□ar□a□ □e□ □re de a□uerd□ □□□ e□□er□□te□r□□ □d□ad□ e□ □□□ □a□□□□ □ua□d□ □a □a□a □ □□□□ a □□□□derar □□rre□□□□da a □a e□e□u□□□ de u□a □□□ e□ta□□□□ □e □edr□ e□□r□□ a te□r□□ □r□ad□ □□r □ara□ □ert□a□e□□ara□e□a□ a □a□ □ara□ de□

e□□e□ad□ a u□a d□□ta□□a de □□□□ □ □ □□□tad□ □□r e□□a□□ de □□□e□ta□□□□ □ □a □u□er□□□e de e□□a□a□□□□ □ e□terre□□ □atura□□□□e□ e□□rea e□ □ue□t□□□ □□ □u□□era e□□a□a□□□□□

□□ e□a□□□□ □e te□dr□□ e□ □ue□ta □□□e□□e□□□ □□e□ta□□e□ aut□r□ad□□ □a □r□□u□d□dad rea□□ e□te e□e□utada□

□e a□□□ar□ de a□uerd□ a□□re□□□ que □ara e□ta u□dad □□ura e□ e□□uadr□ de □re□□□□□

2.3 Rellenos en Terraplenes

Definición.

□ta u□dad □□□□□te e□ a e□te□□□□ de □ue□□ ade□uad□□ □r□□ede□te□ de □a□tera □ de e□□a□a□□□e□□e□ □□□a□ de e□te□□□□ ta□que □er□ ta □a ut□□□a□□□ de □aqu□□ar□a de e□e□ad□ re□d□□ e□t□□
□u e□e□u□□□ □□□u□e□

- □ □ar□a □tra□□□□rte de□□ ater□a□□a□ta e□□u□t□ de □ert□d□□
- □ □ert□d□ de□□ ater□a□□
- □ □u□e□ta□□□□ □ □□□□ □a□ta□□□□□

Materiales

□□□ □ater□a□e□a e□ □e□ar e□ re□□e□□□e□ terra□□e□e□ □er□□ □ue□□□ □ □ater□a□e□□□a□e□□ □u□a □a□□□a□□□□ □ea □a de **suelos seleccionados**□
□e e□t□e□de □□r □ue□□□ □e□e□□□□ad□□ aque□□□ que □u□ □e□ □a□ □□□u□e□te□ □ara□ter□t□□a□

- □ □are□er□□ de e□e□ e□t□□ de ta□a□□ □u□er□□r a □□□□ □e□t□ etr□□ □□ □□ □□ □u □er□d□ □□r e□ta□ □□ □□□□□ □□□ □er□ □□er□□r a□e□t□□□□□ □□r □e□t□ □□□□ □e□ □e□□□
- □ □u □□□te □qu□d□ □er□ □e□□r que tre□□ta □□□□□□□□ □u □d□e de □a□t□□dad □e□□r que d□e□ □□□1□□□
- □ □□tar□□ e□e□t□□ de □ater□a □r□□□□a□
- □ □□□d□e □□□R□que □e □□□□derar□ e□ e□que □□rre□□□□da a □a de□□dad □ □□□a e□□da e□ □□ra

□a□ e□□e□□a□ a□ter□re□ □e deter□□ar□□ de a□uerd□ □□□ □a□ □□r□a□ de e□□a□□ □□T□1 □□□□□□□□ □T□1 □□□□□□□□ □T□111 □□□□□□ □T□11 □□□□ □ □□T□1 □□□□□□□

Ejecución de la obras.

□□equ□□□ de tra□a□□ □er□a□r□□ad□ □□r a□ D□re□□□□□ de □a □□ra□

□e □r□□eder□ a □a □□□□tru□□□□ de□terra□□□□□e□ □□ea□d□ □ater□a□e□que □u□ □□a□ □a□ □□□d□□□□e□e□ta□e□da□a□ter□□r□e□te□□□ □ua□e□ □er□□ e□te□d□d□□e□t□□□ada□□□□ □r□□□□□□ e□e□□e□□r de t□□□ada□□□ua□d□ e□terra□□□□ □e e□□ue□tre □□r e□□□□a de □a □□ta □ □□tre□ □□□□□□□□□□ed□d□□ de□□u□□de □a □□□□ □a□ta□□□□ □□ □er□ □u□er□□r a tre□□ta □□□□□e□t□□etr□□□□□ □ □□□ta□te□□a D□re□□□□□ de □a □□ra □□dr□ □ □d□□□ar e□te e□□e□□r a □a □□□ta de □□□ □ed□□□d□□□□□□□□e□ □de□re□u□tad□de □□□e□□a□□□que □e e□e□t□e□□ □a e□te□□□□□ de□□ ater□a□□e rea□□□ar□te□□e□d□e□ □ue□ta □a□ □e□d□e□te□re□□e□ada□e□ □□□ □□a□□□□

□□ t□d□□ □□□ terra□□e□e□□a de□□dad que □e a□□a□□e de□u□□de □a □□□ □a□ta□□□□ □□ □er□ □□e□r□r a□□□□e□ta □ □□□□□ □□r □e□t□ □□□□ □de □a □ □□□□a □□te□da e□ e□e□□a□□ □r□□t□r M□d□□□ad□□

Medición y Abono.

□a □ed□□□□ de □□□ terra□□e□e□ □e e□e□tuar□ e□ □etr□□ □□□□□□□ □□ □□□e□□□u□e□ □e □edr□ □□r d□□ere□□a de □□u□e□ e□tre □□□ □er□□e□ a□□□□ □e□□ de □a u□dad □ □□□ □er□□e□a□□□a□□ar□□□

□e a□□□ar□□ □e□□□ □□□ □re□□□ u□tar□□□ re□□ad□□ e□ e□ □uadr□ de □re□□□ □□rre□□□□d□e□te□

□□e□re□□ de □a u□dad de □□ra quedar□□ □□□u□d□□t□d□□ □□□ □□□□e□t□□re□□□d□□e□ e□e□□□ra□e □□rre□□□□d□e□te de□□tad□ □uadr□□

□□ □□□u□e□ de re□e□□ a rea□□ar □uede □er au□e□tada □ d□□□ □□u□da □u □ed□□□□ dura□te e□□er□d□ de □□ta□□□ de□□r□□e□t□□ □□□ que e□□ □u□□□□a □□□□□□ t□□□ de re□a□a□□□ □□r □arte de□□□□trat□□ta□

2.4 Nivelación y Compactación

Definición.

□□□□te e□ □□te□er u□a e□□a□ada □□□ □a □□ta que □ura e□ □□□ □a□□□ □ □□□ □a de□□dad de □r□e□t□□

Materiales.

□□ e□ta u□dad □e □□□□dera □a a□□rta□□□ de □ater□a□de □a□ □ □□□ a□ □ara□ter□t□a□ que e□que □e e□t□ □□e□a□d□□que □a□te □□□t□ □e e□a□a□ad□ de □a □□e□a□□□□

Ejecución de las obras.

□a□□ □re□□r□□□□□ e□ □□□trar□□□□□ equ□□□□ de e□te□□□□ □ □□e□a□□□ □□erar□□ □□□re t□d□ e□a□□□□ de □ada □a□a

□□□e ut□□a □ara □□□ □a□tar r□d□□□ □□ra□te□□de□er□□ dar□e a□□a□u□a□ □a□ada□ □□□ a□□ar □□ra□□□□□ □ara □□rre□r □a□ □ertur□a□□□e□ □u□er□□a□e□ que □u□e□e □□d□d□ □au□ar □a □□ra□□□□ □ □e□ar □a □u□er□□e□

Medición y Abono.

□e a□□□ar□ □□r □etr□ □uadrad□ □□ □de e□□a□ada rea□□ e□te □□e□ada □ □□□ □a□tada□ □e□□□ □a□□□□

□e a□□□ar□□ □e□□□ □□□ □re□□□□ u□tar□□□ re□□e□ad□□ e□ e□ □uadr□ de □re□□□□ □□rre□□□□d□e□te□

□□ e□□re□□□ de □a u□dad de □□ra quedar□□ □□□u□d□□t□d□□ □□□ □□□□e□t□□ re□□□d□□e□ e□e□□□ra□e □□rre□□□□d□e□te de□□tad□ □uadr□□

□□e□re□□□de □a u□dad de □□ra quedar□□ □□□u□d□□t□d□□ □□□ □□□□e□t□□re□□□d□□e□ e□e□□□ra□e □□rre□□□□d□e□te de□□tad□ □uadr□□

2.5 Suelo Seleccionado.

Definición.

□□ta u□dad □□□□□te e□ a e□te□□□□ □ □□□ □a□ta□□□ de □ue□□ □e□e□□□□ad□□□□ □□rea de tra□a□ □er□ □u□□e□te □ara e□e □□e□ de □aqu□ará de e□e□ad□re□d□ e□t□□ □□ta u□dad □□u□e □a □□u□□te□ □□era□□□e□□

- □□re□ara□□□ de □a □u□er□□e de a□e□t□ de□terra□□□□
- □□□te□□□□ de u□a t□□□ada□
- □□u□e□ta□□□ □de□e□a□□□ de u□a t□□□ada□
- □□ □□ □a□ta□□□ de□□ ater□a□e□t□□□ada□□

□□ta□tre□ □□t□□ a□□re□terada□ □ua□ta□ □e□e□ □ea□ □re□□□□□

Materiales.

□□□ □ater□a□e□a e□ □□ear □er□□ □ue□□□ □e□e□□□□ad□□□ □e e□t□e□de □□r □ue□□□ □e□e□□□□ad□□ aque□□□ que □u□ □□e□ □a□ □□u□e□te□ □ara□ter□t□□a□□

- □□are□er□□ de e□e□ e□t□□ de ta□a□□ □u□er□r a □□□□ □e□t□ etr□□ □□ □□ □□ □u □er□d□ □□r e□ta□ □□ □□□□□ □ □□ □er□ □□er□r a□□e□t□□□□ □□r □e□t□ □□□□ □e□ □e□□□
- □□u □□□te □qud□ □er□ □e□□r que tre□ta □□□□□□□ □ □u □d□e de □a□t□dad □e□□r que d□e□ □□□1□□□
- □□□tar□□ e□e□t□□ de □ater□a □r□□□□a□

□□□□d□e □□□R□que □e □□□□derar□ □er□ □u□er□□r a d□e□ □□1□□□ □□ □re□e□tar□ □□□□a□ e□t□e□ d□□□□ e□□a□□□□□ □ua□qu□er □a□□ □er□ e□que □□rre□□□□da a □a de□□dad □ □□□□a e□□□da e□ □□ra□

□a□ e□□e□□a□ a□ter□□re□ □e deter□ □ar□□ de a□uerd□ □□□□ □a□ □□r□a□ de e□□a□□ □□T□1 □□□□□□□□ □T□1 □□□□□□□□ □T□111 □□□□□□□ □T□11 □□□□ □ □□T□1 □□□□□□□

Ejecución de la obras.

□□a □e□ □re□arada □a □u□er□□□e de a□e□t□ de□ terra□□□□□ □e □r□□eder□ a □u □□□□tru□□□□□□ e□ □□ea□d□ □ater□a□e□ que □u□ □□a□ □a□ □□□d□□□□□e□ e□ta□e□da□ a□ter□□r□e□te□ □□□ □ua□e□ □er□□ e□te□d□d□□ e□ t□□□ada□ □u□e□□a□ de e□□e□□r u□□□r□e □ □e□□□□e□ e□te □ara□e□a□ a □a □u□er□□□e de □a e□□a□ada□ □□e□□e□□r de e□ta□ t□□□ada□ □er□ □□ □u□□□e□te□ e□te redu□d□ □ara que□□□□ □□□ □ed□□□d□□□□□□□e□□ □e □□te□□a e□ t□d□ □u e□□e□□r e□□rad□ de □□□ □a□ta□□□ e□□□d□□□□ □□□ta□te□□a D□re□□□□□ de □a □□ra □□dr□ □ □d□□□ar e□te e□□e□□r a □a □□□ta de □□□ □ed□□□d□□□□□□□e□ □de□re□u□tad□ de □□□e□□a□□□ que □e e□e□t□e□□

□□ □ □t□d□ de □□□□a□ta□□□□ e□e□d□ de□er□ □ara□t□□ar □a □□te□□□□□ de □a□ □□□□ □a□dade□ □ □□□□a□ □e□e□ara□a□□□□□ e□te □□□et□ de□er□ e□e□r□e ade□uada□ e□te□ □ara □ada □□□a de□terra□□□□□□a □ra□u□□□ etr□a de□□ ater□a□□e□e□□e□r de □a t□□□ada□ e□t□□□ de □aqu□□ar□a □e□□□□□er□ de □a□ada□ de□equ□□□□

Medición y Abono.

□□□ □ue□□□ □e□e□□□□□ad□□ □e a□□□ar□□ □□r □etr□□ □□□□□□□□□ □□ □□rea□□ e□te e□e□utad□□□ □ed□d□□ □□□re □a□□□□

□e a□□□ar□□ □e□□□ □□□ □re□□□ u□tar□□□re□e□ad□□ e□ e□□uadr□ de □re□□□□ □□ e□□re□□□ de □a u□dad de □□ra quedar□□ □□□u□d□□ t□d□□ □□□ □□□□e□t□□ re□□□d□□ e□ e□e□□ra□e □□rre□□□□d□e□te de□□tad□ □uadr□□

2.6 Zahorras Artificiales

Definición.

□e de□□e □□□ □ □a□□rra art□□□a□e□□ ater□a□□□r□ ad□ □□r □rd□□ □a□□a□ad□□□t□ta□□ □ar□a□□ e□te□□u□a □ra□u□□□ etr□a e□de t□□□ □□□t□□u□□ □u e□ē□u□□□□ □□□u□e □a□ □□□u□ē□te□ □□era□□□□e□□

- □ □re□ara□□□□ □ □□□ □r□□a□□□□ de □a □u□er□□□ē□
- □ A□□rta□□□□ de □ater□a□□
- □ □□te□□□□□□□u□e□ta□□□□ □□□r□□ede□□ □□□□ □a□ta□□□□ de □ada t□□□ada□
- □ Re□□□□ de □a □u□er□□□e de □a □t□□□ a t□□□ada□

Materiales.

□□□ □ater□a□e□ □r□□eder□□ de □a tr□tura□□□□ de □ē□dra de □a□tera □ □ra□a □atura□□□□ re□□a□□ □□r e□ta□ □□ □ □□□ de□er□ □□□te□er u□ □ □□□□ □ de□□ete□ta □ □□□□□ □□r □e□t□ □□□□□ □□□ara tr□□□□□ T□ □T1□□ de□□□□□ue□ta □□r □e□t□ □□□□□ □□□ara □□□ de□ □□ □a□□□□ de e□ē□ e□t□□ tr□turad□□ que □re□e□te□ □□ □ e□□□ de d□□ □□□□ara□de □ra□tura□ □□□□ □ater□a□e□ de□er□□ □u□ □□r□a□ □□□u□e□te□ □ara□ter□□t□a□□

- □ □□□er□d□ □□r e□ta□ □□ □□□□□□ □□□□ □er□ □e□□r que □□□ d□□ter□□□□ □□□□□□de□ □er□d□ □□r e□ta□ □□ □□□□□ □□□□□
- □ □a □ur□a □ra□u□□□ □tr□a e□tar□ □□□□ □re□d□da de□tr□ de □□□ □u□□□ re□e□ad□□e□ e□□uadr□□

	Cernido ponderal acumulado%	
Ta□ □e□ □ □ □	□A□□□□	□A□□□□
□□	1□□	□□
□□	□□□1□□	1□□
□□	□□□□□	□□□1□□
1□	□□□□□	□□□□□
□	□□□□□	□□□□□
□	1□□□□	□□□□□
□□□□	□□□□	□□□□
□□□□□	□□1□	□□1□

□ □□□ □ater□a□e□ e□tar□□ e□e□t□□ de terr□□e□ de ar□□□a□ □ater□a□ □e□eta□□ □ar□a u □tra□ □ater□a□e□tra□a□□

□ □□□ater□a□□er□ "□□ □□□t□□□"□□e□□□ □a □□r□a □□T 1□□□□□ □1□□□□□

□ □□equ□a□e□te de are□a □er□ □a□□r de tre□□ta □ □□□□ □□□□□e□□□ □a □□r□a □□T□11□□

Ejecución de las obras.

□a □a□□rra art□□□a□□□ □e e□te□der□ □a□ta que □e □a□a □□□ □r□□ad□ que □a □u□er□□e □□□re □a que □a□a de a□e□tar□e te□□a □a□ □□□d□□□□e□ de □a□dad □ □□r□a □re□□ta□□ □□□ □a□t□era□□a□e□ta□e□da□□

□□□ □ater□a□e□ □er□□ e□te□d□d□□□u□a □e□a□e□tada □a □u□er□□e de a□e□t□□t□□ a□d□ □a□ □re□au□□□e□ □e□e□ar□a□ □ara e□tar □e□re□a□□□e□ □ □□□ta□ □a□□□e□□ e□ t□□□ada□ □□□□ e□□e□□re□ □□□□ □re□d□d□□e□tre d□e□□tre□□ta □e□t□□etr□□ □1□ □ □□ □□ □□ □a□ e□e□tua□e□ a□□rta□□□e□ de a□ua te□dr□□ u□ar a□te□ de □a □□□□ □a□ta□□□□□ De□u□□□a □□□□a □u□e□ta□□□□ ad□ □□□□e□ □er□ □a de□t□□ada a □□□rar e□ □u□er□□e □a

□u□edad □e□e□ar□ □ara □a e□e□u□□□ de □a □a□a □□u□e□te□ □□a□ua □e d□□□□ar□ ade□uada□e□te□ □r□□ura□d□ que e□ □□□□□□ □a□□ u□ e□□e□□ de □a □ □□□a □a□e e□ □ater□□□

□□□□e□ud□a □a □u□edad □ □□ □□□□e□□e□te□□a □ua□□□ de□er□ re□a□ar a □a □□t□□a e□ □ □□ de u□ □1□□u□t□ □□r□e□tua□□e □r□□eder□ a □a □□□ □a□ta□□□□ de □a t□□□ada□que □e □□□t□uar□ □a□ta a□a□□ar u□a de□□dad □□ □□er□□r a □a que □□rre□□□□de a□□e□ □□r □e□ □1□□□ □de □a □ □□□□a □□te□da e□ e□e□□a□□ □r□□t□r M□d□□□ad□□

A□te□ de□e□ □□e□ de u□ deter□ □□ad□ t□□□ de □ater□□□ □er□ □re□e□t□a □a rea□□a□□□□ de□□□rre□□□□d□e□te tra□ □ de □rue□a□□ara □□ar □a □□□ □□□□□□□□ □ □□r□a de a□tua□□□□ de□ equ□□□ □□□□ □a□tad□r□ □ □ara deter□□ar □a □u□edad de □□□ □a□ta□□□□ □ □□□ □□□□□r□e a aque□a□□

Medición y Abono.

□a □a□□rra art□□□a□□e a□□□ar□ □□r □etr□□ □□□□□□□□ □□ □□rea□□e□te e□e□utad□□ □ e□ □□u□e□ □e □edr□ □□r d□ere□□□a e□tre □□□ □er□□e□ a□□□□ e□□□ de □a u□dad □ □□□ □er□□e□a□□a□□ar□a□□e□ □re de a□uerd□ □□□ e□□er□□te□r□□□ □□d□ad□e□ □□□ □□a□□□□ □e a□□□ar□□ □e□□□ □□□ □re□□□□ u□tar□□□ re□e□ad□□ e□ e□ □uadr□ de □re□□□□ □□rre□□□□d□e□te□

□□ □er□ de a□□□□ □a □re□e□ □atera□e□□ □□□a□ □□□□e□ue□te□ de □a a□□□a□□□ de □a □□□ □e□□a□□□ de □a □er□a de e□□e□□re□de □a□a□ □u□□a□e□te□□

□□e□□re□□ de □a u□dad de □□ra quedar□□ □□□u□d□□t□d□□ □□□ □□□□□e□t□□re□□□d□□e□ e□e□□□ra□e □□rre□□□□d□e□te de□□tad□ □uadr□□

2.7 Riegos de Imprimación

Definición.

□e de□□e □□□ □ r□e□□ de □□ □r□□ a□□□□ □a a□□□a□□□□ de u□ □□a□te □tu□ □□□□□ □□□re u□a □a□a □□ □tu□ □□□□a□□re□a□ e□te a □a e□te□□□□ □□□re □□ta de u□a □a□a □tu□ □□□□a□ □u e□e□u□□□ □□□u□e □a□ □□era□□□□e□ □□□u□e□te□□

□ □re□ara□□□□ de □a □u□er□□□e e□□te□te□
□ A□□□a□□□□ de□□□a□te □tu□ □□□□□□
□ □□e□tua□e□te□□□□□ de u□ □rd□ de □□□ertura□

Materiales.

□□□□a□te □tu□ □□□□□ a e□ □□ear □er□ u□a e□u□□□□ a□□□t□□a□ □u□a□ □ara□ter□□t□□a□ queda□ □□e□ de□□□da□ e□ e□art□u□ □1□ de□□□ □□□□□□
□a d□ta□□□□ de□□□a□te quedar□ de□□□da □□r □a □a□tidad que □a □a□a que □e □□r□□a □ea □a□a□de a□□□r□er e□ □e□t□uatr□ □□ra□ □□□□ □□□
□□□rd□ □er□ are□a □atura□are□a □r□□ede□te de □a□□aque□ □ □e□□a de a□ □□□ □ater□a□e□□e□e□t□ de □□□□□□□u□edad□ar□□a u □tra□ □ater□a□e□tra□a□□
□a t□ta□dad de□□ ater□a□de□er□ □a□ar □□r e□ta□ □□ □ □ □□□
□□e□ □e□ de□□rd□ quedar□ □□□d□□□□ad□a □a □e□e□dad de que □a□e e□tr□□□□ □□r □a □a□a re□□□□ tratada□□ a que□□e□t□uatr□ □□ra□ □□□□ □□de□□u□□de e□te□d□d□e□□□a□te□ □e □□□er□e que □a quedad□u□a □arte □□□a□□□r□er□

Ejecución de las obras.

□e □□□ □r□□ar□ que □a □u□er□□e □□□re □a que □e □a a a□□ar e□r□□□ de ad□ere□□a □u □e □a □□□d□□□e□□□ □□ □e □a□e re□a□de□da □□r u□ e□□e□□ de □u□edad□□□ □a□□ □□□trar□□a□te□de que e□Dre□t□r □ueda aut□r□ar □a □□□a□□□ de□r□e□□□de□er□ □er □□rre□da□de a□uerd□ □□□ e□□re□e□te □□e□□□

□ua□d□ □a □u□er□□e □□□re □a que □e □a a e□e□tuar e□r□□□ □e □□□□dere e□ □□□d□□□e□ a□e□ta□e□□□□ ed□ata□e□te a□te□de □r□□eder a □a e□te□□□□ de□□□a□te e□e□d□ □e □□ □ar□□ □□e□ □re□□□□ □a □u□er□□e que □a□a de re□□r□□□ de □□□□□□ □u□edad□□arr□ □e□□□□ater□ □ue□ta □que □ueda □er □er□ud□□a□ut□□a□d□ □arred□ra□ □e□□□□a□□□□qu□a□□□□ad□ra□□

A□te□de que □e rea□□e □a e□te□□□□ de□□□a□te □tu□ □□□□□□□a □u□er□□e de □a □a□a a tratar de□er□re□ar□e □□era□e□te □□□ a□ua□e□ □ea□d□ a d□ta□□□ que □u□ede□□a □a □u□er□□e □u□□e□te□e□te□ □□□ □aturar□a□ □ara □a□□tar □a □e□etra□□□ □□□ter□□r de□ □□a□te□

□a a□□a□□□ de□□□a□te e□e□d□ □e □ar□ □ua□d□ □a □u□er□□e □a□te□□a a□□ □erta □u□edad□□□□ □a d□ta□□□ □a □a te□□eratura a□r□□ada□ □□r e□Dre□t□r de □a□era u□□□r□e □ e□ta□d□ □a du□□□a□□□ de □a d□ta□□□ e□ □a□ □u□ta□ de tra□a□ tra□□□er□a□e□□□ara e□□□□e □□□□□ar□□ tra□de □a□e□u □tr□ □ater□a□□□a□ □□□d□u□□re□ e□ aque□a□ □□□a□ de □a □u□er□□e d□□de □□□ e□□e □ □e □terru□□a e□tra□a□□□□□ □□et□ de que e□r□□□ □ueda □□□□ar□e □ter□□ar □□□re e□a□ □ □□□d□u□□re□ □u□□□□e□ □□□ □□r□a□dad □□□re □a □□□a a tratar□

□ua□d□ □e e□t□□e □e□e□ara □a a□□□a□□□ de□□r□d□ de □□□ertura□□u e□te□□□□ □e rea□□ar□de □a□era u□□□r□e□□□□ □a d□ta□□□ a□r□□ada □□r e□Dre□t□r□

Medición y Abono.

□a □re□ara□□□ de □a □u□er□□□e □e □□□□derar□ □□□u□da e□ □a u□dad de □□ra □□rre□□□□d□e□te a □a □□□□tru□□□□ de □a □a□a □u□□a□e□te□□□□r ta□t□□□□ □a□r□ u□ar a □u a□□□□ □□r □e□arad□□

□□□□a□te □tu□ □□□□□ e□ □□ead□□□□□u□da □u e□te□□□□□□e a□□□ar□ □□r t□□e□ada□ t□□ rea□□ e□te e□ □□eada□ e□ □□ra□□ed□da□ a□te□ de □u e□ □□e□ □□r □e□ada d□re□ta e□ □□□□u□a de□da□ e□te □□□tra□tada□

□□□rd□ a e□ □□ear□ □□□u□da □u e□te□□□□□□e a□□□ar□ □□r t□□e□ada□ t□□ rea□□ e□te e□ □□eada□ e□ □□ra□□ed□da□ a□te□ de □u e□ □□e□ □□r □e□ada d□re□ta e□ □□□□u□a de□da□ e□te □□□tra□tada□

□e a□□□ar□□ □e□□□ □□□ □re□□□ u□tar□□ re□□ad□□ e□ e□ □uadr□ de □re□□□ □□rre□□□□d□e□te□

□□ e□□re□□ de □a u□dad de □□ra quedar□□ □□u□d□□t□d□□ □□□ □□□□e□t□□re□□□d□□e□ e□e□□ra□e □□rre□□□□d□e□te de□□tad□ □uadr□□

2.8 Riegos de Adherencia

Definición.

□e de□□e □□□ □ r□e□□ de ad□ere□□a □a a□□□a□□□ de u□ □□a□te □tu□ □□□□ □□□re u□a □a□a □tu□ □□□a□□re□a□ e□te a □a e□te□□□□□□□re □□ta□de □tra □a□a □tu□ □□□a□ □u e□ē□u□□□ □□□u□e □a□ □□era□□□e□ □□u□ē□te□□

□ □re□ara□□□ de □a □u□er□□e e□□te□te□
□ A□□a□□□ de□□a□te □tu□ □□□□□

Materiales.

□□□a□te □tu□ □□□□ a e□ □ear □er□ u□a e□u□□□ a□□t□a□ u□a□ □ara□ter□t□a□ queda□ □e□ de□□da□e□ e□art□u□ □1□ de□□ □□□□□

Ejecución de las Obras.

□e □□□ □r□□ar□ que □a □u□er□□e □□□re □a que □e □a a a□□ar e□rē□□ de ad□ere□□a □u□ □e □a□ □□□d□□□e□ e□□e□□□ada□ □ara □a u□dad de □□ra □□rre□□□□d□ē□te□ □□ □a□□ □□□trar□□a□te□de que e□D□re□t□r □ueda aut□r□ar □a □□□a□□□ de□r□□□□de□er□ □er □□rre□da□de a□uerd□ □□□ e□□re□e□te □□ē□□□

□ua□d□ □a □u□er□□e □□□re □a que □e □a a e□ē□tuar e□rē□□ □e □□□□dere e□ □□□d□□□e□a□e□ta□e□□□□ ed□ata□e□te a□te□de □r□□eder a □a e□te□□□□ de□□a□te e□ē□d□ □e □□ □ar□□ □□e□ □re□□□□ □a □u□er□□e que □a□a de re□□r□□□ de □□□□□ □u□edad□□arr□ e□□□□ ater□ □ue□ta □que □ueda □er □er□ud□□a□ut□□a□d□ □arred□ra□ □e□□□□a□ □ □ □qu□a□ □□□ad□ra□□

□□e□re□□ □e □a a a□□ar □□□re u□ □a□□ e□t□ □tu□ □□□□ a□t□u□□ □e e□□ □ar□ e□□e□□□ de □et□□ e□□te□te□e□ □a □u□er□□e de□□ □□□ □e□ □□r□a de □a□□a□ □e□ra□ □□a□□ada□□

□a a□□a□□□ de□□a□te e□e□d□ □e □ar□ □□□ □a d□ta□□□ □a □a te□ □eratura a□r□□ada□ □□r e□Dre□t□r de □a□era u□□□r□e □ e□ta□d□ □a du□□a□□□ de □a d□ta□□□ e□ □a□ □u□ta□ de tra□a□ tra□□□er□a□e□□□ara e□□□□e □□□□□ar□□ t□ra□ de □a□e□□u □tr□ □ater□a□ □a□ □□□ d□u□□re□ e□ aque□a□ □□□a□ de □a □u□er□□e d□□de □□□ e□□e □ □e □terru□ □a e□tra□a□□ □□□ □□□et□ de que e□r□e□□ □ueda □□□□ar□e □ ter□ □ar □□□re e□a□ □ □□□ d□u□□re□ □u□□□□e□ □□□ □□r□a□dad □□□re □a □□□a a tratar□

□□□re u□a □a□a re□□□ tratada de□er□ □r□□□□r□e e□□a□□ de t□d□ t□□ de tr□□□□□□a□ta que □e □a□a ter□ □ad□ □a r□tura de □a e□ u□□□□□□

Medición y Abono.

□a □re□ara□□□ de □a □u□er□□e □e □□□□derar□ □□□u□da e□ □a u□dad de □□ra □□rre□□□□d□e□te a □a □□□□tru□□□□ de □a □a□a □u□□a□e□te□□□□r ta□t□□□□ □a□r□ u□ar a □u a□□□□ □□r □e□arad□□

□□□□a□te □tu□ □□□□□ e□ □□ead□□□□□u□da □u e□te□□□□□□e a□□□ar□ □□r t□□e□ada□ t□□ rea□□ e□te e□ □□eada□ e□ □□ra□□ed□da□ a□te□ de □u e□ □□e□ □□r □e□ada d□re□ta e□ □□□□u□a de□da□ e□te □□□tra□tada□

□e a□□□ar□□ □e□□□ □□□ □re□□□ u□tar□□□ re□e□ad□□ e□ e□ □uadr□ de □re□□□ □□rre□□□□d□e□te□

□□ e□re□□ de □a u□dad de □□ra quedar□□ □□□u□d□□t□d□□ □□□ □□□□e□t□□re□□□d□□e□ e□e□□ra□e □□rre□□□□d□e□te de□□tad□ □uadr□□

2.9 Mezclas Bituminosas en Caliente

Definición.

[illegible]e de[illegible]e [illegible] [illegible] e[illegible]a [illegible]tu[illegible] [illegible]a e[illegible] [illegible]a[illegible]e[illegible]te [illegible]a [illegible] [illegible]a[illegible] de [illegible]r[illegible]d[illegible] [illegible] u[illegible] [illegible]a[illegible]te [illegible]tu[illegible] [illegible]ara rea[illegible]ar [illegible]a [illegible]ua[illegible]e[illegible] [illegible]re[illegible] [illegible]a[illegible]e[illegible]tar [illegible]re[illegible]a[illegible] e[illegible]te [illegible] [illegible]r[illegible]d[illegible] [illegible] e[illegible]a[illegible]te[illegible] [illegible]a [illegible] e[illegible]a [illegible]e e[illegible]te[illegible]der[illegible] a te[illegible] [illegible]eratura [illegible]u[illegible]er[illegible]r a [illegible]a de[illegible]a[illegible] [illegible]e[illegible]te[illegible] [illegible]u e[illegible]e[illegible]u[illegible] [illegible]u[illegible]e [illegible]a[illegible] [illegible]era[illegible]e[illegible] [illegible]u[illegible]e[illegible]te[illegible]

- [illegible]tud[illegible] de [illegible]a [illegible] e[illegible]a [illegible] [illegible]te[illegible] de [illegible]a [illegible]r[illegible] u[illegible]a de tra[illegible]a[illegible]
- [illegible]re[illegible]ara[illegible] de [illegible]a [illegible]u[illegible]er[illegible]e que [illegible]a a re[illegible]r [illegible]a [illegible] e[illegible]a[illegible]
- [illegible]a[illegible]r[illegible]a[illegible] de [illegible]a [illegible] e[illegible]a de a[illegible]uerd[illegible] [illegible] [illegible]a [illegible]r[illegible] u[illegible]a de tra[illegible]a[illegible] [illegible]r[illegible]ue[illegible]ta[illegible]
- Tra[illegible]rte de [illegible]a [illegible] e[illegible]a a[illegible]u[illegible]ar de e[illegible] [illegible]e[illegible]
- [illegible]te[illegible] [illegible] [illegible] [illegible]a[illegible]ta[illegible] de [illegible]a [illegible] e[illegible]a[illegible]

Materiales.

Ligantes bituminosos.

[illegible]a[illegible]te [illegible]tu[illegible] [illegible] a e[illegible] [illegible]ear e[illegible]tar[illegible] [illegible]u[illegible]d[illegible] e[illegible]tre [illegible] que a [illegible]t[illegible]ua[illegible] [illegible]e [illegible]d[illegible]a[illegible]

- A[illegible]qu[illegible]tra[illegible]e[illegible] [illegible]ara [illegible]arretera[illegible] [illegible]Art[illegible]u[illegible] [illegible]1[illegible] de[illegible] [illegible]
- [illegible]etu[illegible]e[illegible] a[illegible]t[illegible] [illegible]Art[illegible]u[illegible] [illegible]11 de[illegible] [illegible]

Áridos.

[illegible]e de[illegible]e [illegible] [illegible] [illegible]r[illegible]d[illegible] [illegible]rue[illegible] [illegible]a [illegible]ra[illegible] de[illegible] [illegible] que queda rete[illegible]da e[illegible] e[illegible]ta[illegible] [illegible] [illegible] [illegible]

[illegible]r[illegible]d[illegible] [illegible]rue[illegible] [illegible]r[illegible]eder[illegible] de[illegible] a[illegible]aque[illegible] [illegible]tr[illegible]tura[illegible] de [illegible]edra de [illegible]a[illegible]tera [illegible] de [illegible]ra[illegible]a [illegible]atura[illegible]e[illegible] [illegible]u[illegible] [illegible]a[illegible] e[illegible]re[illegible]a[illegible] de[illegible]ta[illegible] [illegible] [illegible] [illegible] de[illegible]er[illegible] [illegible]te[illegible]er[illegible] [illegible] [illegible] [illegible]u[illegible]

[illegible]ete[illegible]ta [illegible] [illegible]r [illegible]e[illegible]t[illegible] [illegible]e[illegible] [illegible]e[illegible]de e[illegible]e[illegible]t[illegible] [illegible]a[illegible]a[illegible]ad[illegible] que [illegible]re[illegible]e[illegible]te[illegible] d[illegible] [illegible] [illegible] [illegible]ara[illegible]de [illegible]ra[illegible]tura[illegible]

[illegible]e[illegible]e[illegible]te de de[illegible]a[illegible]te [illegible]r e[illegible]e[illegible]a[illegible] de [illegible] [illegible]e[illegible]e[illegible]e[illegible] [illegible]a [illegible]r[illegible]a [illegible]T[illegible]1[illegible] [illegible]er[illegible] [illegible]er[illegible]r a tre[illegible]ta [illegible] e[illegible] [illegible]a[illegible]a[illegible] [illegible]a[illegible]e[illegible] [illegible] a [illegible]e[illegible]t[illegible] [illegible] e[illegible] [illegible]a[illegible]a[illegible] de [illegible]ter[illegible]ed[illegible]a[illegible] [illegible]de r[illegible]dadura[illegible]

[illegible] [illegible]r[illegible]d[illegible] [illegible] [illegible]e de[illegible]e [illegible]a [illegible]ra[illegible] que [illegible]a[illegible]a [illegible]r e[illegible]ta[illegible] [illegible] [illegible] [illegible] [illegible]queda rete[illegible]d[illegible] e[illegible]e[illegible]ta[illegible] [illegible] [illegible] [illegible] [illegible]

[illegible]r[illegible]d[illegible] [illegible] [illegible]er[illegible] are[illegible]a [illegible]r[illegible]ede[illegible]te de [illegible]a[illegible]aque[illegible] [illegible] u[illegible]a [illegible]e[illegible]a de [illegible]ta [illegible] are[illegible]a [illegible]atura[illegible]

[illegible]r[illegible]d[illegible] [illegible] [illegible]r[illegible]ede[illegible]te de [illegible]a[illegible]aque[illegible] [illegible]e [illegible]te[illegible]dr[illegible] de [illegible]ater[illegible]a[illegible]u[illegible] [illegible]e[illegible]e[illegible]te de [illegible] [illegible]e[illegible]e[illegible] [illegible]u[illegible] [illegible]a[illegible]a[illegible] [illegible]d[illegible]e[illegible]e[illegible]da[illegible] [illegible]ara e[illegible]r[illegible]d[illegible] [illegible]rue[illegible]

[illegible]er [illegible]e e[illegible]t[illegible]e[illegible]de [illegible] [illegible]a[illegible]ra[illegible] [illegible] [illegible]era[illegible]que [illegible]a[illegible]a [illegible]r e[illegible]ta[illegible] [illegible] [illegible] [illegible] [illegible]r[illegible]eder[illegible] de[illegible] [illegible]a[illegible]aque[illegible] de [illegible] [illegible]r[illegible]d[illegible] [illegible] [illegible]er[illegible] de a[illegible]rta[illegible] [illegible] [illegible] [illegible]r[illegible]du[illegible]t[illegible] [illegible] er[illegible]a[illegible]e[illegible]e[illegible]a[illegible] e[illegible]te [illegible]re[illegible]arad[illegible] [illegible]ara e[illegible]te [illegible]

[illegible]r[illegible]d[illegible] [illegible]e [illegible] [illegible]dr[illegible] de e[illegible]e[illegible]e[illegible]t[illegible] [illegible] [illegible] [illegible]d[illegible] [illegible] re[illegible]te[illegible]te[illegible]de u[illegible]r[illegible]dad ra[illegible]a[illegible]e[illegible]e[illegible]e[illegible]t[illegible]de [illegible]u[illegible]edad[illegible]ar[illegible]a u [illegible]tra[illegible] [illegible]ater[illegible]a[illegible]e[illegible]tra[illegible]a[illegible]

Ejecución de las obras.

[illegible]a e[illegible]e[illegible]u[illegible] de [illegible]a [illegible]e[illegible]a [illegible] de[illegible]er[illegible] [illegible]ar[illegible]e [illegible]a[illegible]ta que [illegible]e [illegible]a[illegible]a e[illegible]tud[illegible]ad[illegible] [illegible] a[illegible]r[illegible]ad[illegible] [illegible]u [illegible]rre[illegible]d[illegible]e[illegible]te [illegible]r[illegible] u[illegible]a de tra[illegible]a[illegible]

D[illegible]a [illegible]r[illegible] u[illegible]a [illegible]e[illegible]a[illegible]ar[illegible]

[illegible] [illegible]a [illegible]ra[illegible]u[illegible] etr[illegible]a de [illegible] [illegible]r[illegible]d[illegible] [illegible] [illegible]ad[illegible]r [illegible] [illegible]eda[illegible] [illegible]ta[illegible] [illegible]e[illegible] [illegible]1[illegible]1[illegible]1[illegible]

[illegible] [illegible]ta[illegible]t[illegible] [illegible]r [illegible]e[illegible]t[illegible] [illegible] [illegible]e[illegible] [illegible]e[illegible] de[illegible]t[illegible]ta[illegible]de [illegible]a [illegible]e[illegible]a de [illegible]r[illegible]d[illegible]de [illegible]a[illegible]te [illegible]tu[illegible] [illegible] a e[illegible] [illegible]ear[illegible]

Ta□ □□□□ de□er□□ □e□a□ar□e□

- □ □a□ te□ □eratura□ □ □□□□a □ □ □□□□a de □a□e□ta□ □e□t□ □re□□□ de □r□d□□ □ □□□a□te□
- □ □a□te□ □eratura□ □ □□□□a □ □ □□□□a de □a □e□□a a□□a□r de□□ e□□ad□r□
- □ □a te□ □eratura □ □□□□a de □a □e□□a e□ □a de□□ar□a de □□□ e□□ e□t□□ de tra□□□□rte□
- □ □a te□ □eratura □ □□□□a de □a □e□□a a□□□□□ar□e □a □□□ □a□ta□□□□

□□□ □r□d□□ □e □u□ □□□trar□□ □ra□□□□ad□□□□□□□□er□ de□er□ □er ta□que □ea □□□□□e□ □□□ □a □□□ta□a□□□ que □e ut□□□e□□u□ □□r□a□t□era□□a□e□□da□e□ □a □ra□u□□□etr□a de □a □e□□a□□ada □ra□□□□ □er□ □u□□□e□te□e□te □□□ □□□□ea □de□er□ □□der□e a□□□ar □ □a□e□ar □□□ □e□□r□de □e□re□a□□□□

□□□ □r□d□□ □e □a□e□tar□□ a□te□de □u □e□□a □□□ e□□□a□te □tu□ □□□□□□□□□□e□ad□r □e re□u□ar□ de □□r□a que □a □□□ □u□t□□□ □ea □□□ □□eta□□□d□ada □□r □a au□e□□□a de □u□ □ □e□r□ e□ e□e□□a□e de □a □□□□ e□ea□□□e□□□□□□ re□□□□d□ e□ □□□ □□□e□t□re□ □u□ □□e □a□ □□□d□□□□e□ e□□□da□ a□□□er□□ e□t□ □re□□□ta □u ut□□□a□□□□□e □□dr□ □□tr□du□r e□ □a □e□□a□e□ □a□□ □□□□trar□□ de□er□ e□□□ □□ar□e□

□□□ □r□d□□ □re□arad□□ □□□□ □ □e □a □d□□ad□ a□ter□□r□ e□□te□□ e□e□tua□□e□te e□□□□er □e□□□ □e □e□ar□□ □ □ed□□□ e□a□ta□e□te □ □e tra□□□□rtar□□ a□□□e□□ad□r e□ □a□ □r□□□r□□□□e□deter□□□ada□e□ □a □□r□u□a de tra□a□□□

□e re□□a□ar□ t□da□ □a□ □e□□a□ □eter□□□□ea□□□ar□□□□□ada□ □ □□□re□a□e□tada□□□a□ □e□□a□ □□□□ e□u□a□□ □a□ que □re□e□te□ □□□□□□□ de □u□edad□□□ e□te □t□□ □ □a□□□ □e retr□ar□□ □□□ □r□d□□ de □□□ □□rre□□□□d□e□te□ □□□□ e□ □a□e□te□ Ta□ □□□□ □e re□□a□ar□□ aque□a□e□que □a e□□ue□ta □□ □ea □er□e□ta□

□a e□te□ded□ra □e re□u□ar□ de □□r□a que □a □u□er□□□e de □a □a□a e□te□d□da quede □□a □ □□□□ u□ e□□e□□r ta□que□u□a □e□ □□□□a□tada□□e a□u□te a □a □e□□□□ tra□□□er□a□□ ra□a□te □□er□□e□□d□ad□□e□ □□□ □□a□□□□□□□ a□t□era□□a□e□ta□e□da□□

La [illegible] de la [illegible] realizar [illegible] la [illegible] [illegible] que la [illegible] que la [illegible] [illegible] de [illegible] que [illegible] la [illegible] [illegible] de [illegible] [illegible] de la [illegible] [illegible] de [illegible] [illegible] [illegible]

de requ t e a de que e a d a e que a e a e a u ta a d a d e de er a er e ed ata e te a rre e e e ar a Ter ada a a ta a a ada a de dad ade uada dr dar e a tr a a e e utada ta r t a a a a ad a a a a te eratura ade uada

Medición y Abono.

a re ara de a u er e e derar u da e a u dad de ra rre d e te a a tru de a a a u a e te r ta t a r u ar a u a r e arad

a a r a ue ta e ra de a e a tu a e a e te e a ar r t e ada t rea e te a r ada ue ta e ra dedu da r e ada d re ta e u a de da e te tra tada

e a ar e re u tar re e ad e e uadr de re rre d e te

e re de a u dad de ra quedar u d t d e t re d e e e ra e rre d e te de tad uadr

e a de u r a ua t a a de a te e da e e ara d t t t de r e a r edad e re er a e dere de r eder a a a a de e a a e e e re a de de a d a a a u ue ta r e

a ua t a de a te re a ar a e da e e e trat ta te dr dere a a a u r e e e

2.10 Marcas Viales

Definición.

[illegible]e de[illegible]e [illegible] [illegible] ar[illegible]a [illegible] [illegible]a [illegible] [illegible]te[illegible]te [illegible] e [illegible] [illegible]tura de [illegible]ea [illegible] [illegible]a [illegible]ra [illegible] [illegible] [illegible] [illegible]re e[illegible]a [illegible] e[illegible]t [illegible] [illegible]rd [illegible] [illegible]u [illegible]tr [illegible] e[illegible] e[illegible]t [illegible] de [illegible]a [illegible]arretera [illegible] [illegible]ua[illegible] [illegible]r[illegible]e [illegible] [illegible]ara re[illegible]u[illegible]ar e[illegible]tr [illegible] de [illegible]e [illegible]u [illegible] [illegible] [illegible]eat [illegible]e [illegible]

[illegible]u e[illegible]e[illegible]u [illegible] [illegible] [illegible]u[illegible]e [illegible]a [illegible] [illegible]era [illegible] [illegible]e [illegible] [illegible]u[illegible]e[illegible]te [illegible]

[illegible] [illegible]re[illegible]ara [illegible] de [illegible]a [illegible]u[illegible]er [illegible]e de a [illegible] [illegible]a [illegible] [illegible]

[illegible] [illegible]tura de [illegible] ar[illegible]a [illegible]

Materiales.

[illegible]u [illegible] [illegible]r [illegible] [illegible] e[illegible]e [illegible]ad [illegible] e[illegible] art[illegible]u [illegible] [illegible] de [illegible] [illegible]

Ejecución de las obras.

[illegible] [illegible] [illegible]d [illegible] [illegible]d [illegible]e [illegible]a[illegible]e [illegible]ara [illegible]a a[illegible]a [illegible] de [illegible]tura [illegible]re [illegible]ua[illegible]qu[illegible]er [illegible]u[illegible]er [illegible]e [illegible] que [illegible]ta [illegible]e e[illegible]ue[illegible]tre [illegible] [illegible]eta[illegible] e[illegible]te [illegible] [illegible]a [illegible] e[illegible]e[illegible]ta de [illegible]ater[illegible]a [illegible]ue[illegible]t [illegible] [illegible] [illegible]a [illegible] ad[illegible]er[illegible]d [illegible] [illegible]er[illegible]e[illegible]ta [illegible] e[illegible]te [illegible]e[illegible]a [illegible]

A[illegible]te [illegible] de [illegible] [illegible]ar[illegible]e [illegible]a e[illegible]e[illegible]u [illegible] de [illegible]ar[illegible]a [illegible] [illegible]a[illegible]e [illegible] e [illegible] [illegible]trat[illegible]ta [illegible] [illegible]eter[illegible] a [illegible]a a[illegible]r[illegible]a [illegible] de [illegible]D[illegible]re[illegible]t[illegible]r [illegible] [illegible]te[illegible]a [illegible] de [illegible]e[illegible]a[illegible]a [illegible] [illegible]ara [illegible]r[illegible]te [illegible] de [illegible]tr [illegible] [illegible]er[illegible]a[illegible] [illegible]ater[illegible]a[illegible]e [illegible] [illegible] [illegible]aqu[illegible]ar[illegible]a dura[illegible]te e[illegible]er[illegible]d [illegible] de e[illegible]e[illegible]u [illegible] de [illegible]a [illegible] [illegible]ar[illegible]a [illegible] re[illegible] [illegible] [illegible]tada [illegible]dura[illegible]te e[illegible]er[illegible]d [illegible] de [illegible]e[illegible]ad [illegible]

[illegible]re[illegible]a [illegible]e[illegible]te a[illegible] [illegible]tad [illegible] de [illegible]a [illegible] [illegible]ar[illegible]a [illegible] [illegible]a[illegible]e [illegible] [illegible]e [illegible] [illegible] [illegible]trat[illegible]ta e[illegible]e[illegible]tuar [illegible] u [illegible] [illegible]u[illegible]dad [illegible] re[illegible]a[illegible]te [illegible] de [illegible]a [illegible] [illegible] [illegible]a [illegible] que [illegible]ara[illegible]t[illegible]e [illegible] [illegible] [illegible] [illegible]ed[illegible] de [illegible]tura de que d[illegible] [illegible] [illegible]a [illegible]u[illegible]a [illegible]er[illegible]e[illegible]ta ter[illegible] [illegible]a[illegible] [illegible] [illegible]ara e[illegible] [illegible]e [illegible]ar[illegible] e[illegible] e[illegible]e[illegible]e de [illegible]a [illegible]ar[illegible]a [illegible] de [illegible]u [illegible]ea de re[illegible]ere[illegible] [illegible]a[illegible]ta[illegible]t [illegible] [illegible]u[illegible]t [illegible] [illegible] [illegible] e[illegible]t[illegible] e [illegible]e[illegible]e[illegible]ar[illegible] [illegible]e[illegible]arad[illegible] e[illegible]tre [illegible]u[illegible]a d[illegible]ta[illegible] [illegible]a [illegible]

□u□er□r a □□□ue□ta □e□t□ etr□□ □□□ □□ □□□□ □□ e□□□ de □□□□e□u□r a□□ea□□□□e□re□ta□□ d□□□□□ □u□t□□ □er□□ re□a□tead□□ □ed□a□te □a ut□□a□□□□ de a□arat□□ t□□□□r□□□□□ ade□uad□□□

□□□re □a□ □ar□a□ re□□□□ □□□tada□ de□er□ □r□□□□□r□e e□□a□□ de t□d□ t□□□ e tr□□□□□ □ e□tra□dure e□□r□□e□□ de □e□ad□ □□□□a□de □a□□□□a□□

Medición y Abono.

□ua□d□ □a□ □ar□a□ □a□e□ □ea□ de a□□□□□ □□□□ta□te □e a□□□ar□□ □□r □etr□□ □□□ □ rea□□ e□te □□□tad□□□□□ ed□d□□ □□r e□e□e de □a□□□□□ a□e□e□terre□□□

□□ □a□□ □□□□trar□□ □a□□ar□a□ □a□e□ □e a□□□ar□□ □□r □etr□□ □uadrad□□ □□ □rea□□ e□te □□□tad□□□□□ ed□d□□ e□e□terre□□□

2.11 Refino de Superficie o Enrase

Definición.

□□□□□te e□ e□ □□□u□t□ de □□era□□□e□ □e□e□ar□□ □ara □□□□e□ur e□ a□a□ad□ □e□□ □tr□□□ de □a □u□er□□e□

Materiales.

□□□ □rd□□ de □e□□□ de □ra□a de□e□ □r□□eder t□ta□□e□te de□□ a□□aque□ □tr□tura□□□□ de □□edra de □a□tera □ □ra□a □atura□□de□□e□d□ e□te □a□□ □□□tar □□□ □ □ □□□□ □ □□□□ u□ □□□e□ta □ □□□□□ □□r □e□t□ □□□□ □ e□ □e□□ de e□ē□e□t□□ □a□□a□ad□□ que □re□e□te□ tre□ □ □ □□ □ara□de □ra□tura□

□□ta□a□□ □ □□□□ □ □□□□ □a□de□□r□d□ a e□ □□ear □er□ de □ete□□ta □ □□□□ etr□□ □□□□ □ □ □□ □□ de□e□d□ □a□er □ □□ de u□ d□e□ □□r □e□t□ 1□□ □e□ □e□□ de e□ē□e□t□□ □□□er□□re□a □uare□ta □ □□□□ etr□□ □□□□ □ □ □□

□□□□e□□□ē□te de de□□a□te □ed□d□ □ed□a□te e□e□□a□□ de □□□□ □□□e□ē□ □er□ □□□er□□r a tre□□ta □□□□□

Ejecución de las obras.

□a ter□ □a□□□□ □re□□□□ de □a □u□er□□□e □e rea□□ar□□ □□□ ed□ata□e□te a□te□ de □□□□ar □a □□□□tru□□□□□a □a que □a a □er□r de a□□□□□

□□a □e□ □□□□ □r□□ada □a □u□er□□□e de a□ē□t□□□a e□te□□□□□ de□□r□d□ □e rea□□ar□ e□ d□□t□□□ada□de e□□e□□re□ □□□ □are□□

□ua□d□ □a□a que □r□□eder a u□ re□re□□d□ de e□□e□□r □□er□□r a □a □ tad □1□□□de □a t□□□ada□□e □r□□eder□ □re□a□ e□te a u□ e□□ar□□□ad□ de t□d□ e□□e□□r de □a □ □□□ a□ □□□ □□ē□t□ de a□e□urar □a tra□a□□□ e□tre e□re□re□□d□ □□u a□ē□t□□

De□u□□de □a e□te□□□□ de □ada t□□□ada □e □□□ □a□tar□ □ed□a□te e□□a□□ de r□d□□□□ □□rat□r□□□ □a□ta que e□□r□d□ □a□a quedad□ □er□e□ta□ e□te tra□ad□ □ □□□ e□ r□du□□a□ □□rr□□ e□ t□□□□□du□a□□□e□ □ de□□a□a□ □e□ t□□ de□a□te de□□□□ □a□tad r□□□e□ □re e□ e□ □a□□ de re□□□□□ □ e□ra□e□ □□r e□□□□a de □a □arrera de □area□

□a □u□er□□□e □□ de□er□ □ar□ar e□ □ □□□ de qu□□□e □ □□□ etr□□ □1□ □ □ □ □ua□d□ □e □□□ □rue□e □□□ u□a re□□a de tre□ □etr□□ □□ □ □a□□□ada e□ □ua□qu□er d□re□□□□□□

Medición y Abono.

□a ter□ □a□□□ □ re□□□ de □u□er□□□e□ □e a□□□ar□ □□r □etr□□ □uadrad□□ □□ □ rea□□ e□te tratad□□□ Med□d□□ □□r d□□ere□□a e□tre □□□ dat□□ □□□□a□e□ □ □□□ t□□ ad□□ □□□ ed□ata□ e□te de□□u□□de □□a□□ar □a □ □□□ a□ □e a□□□ar□ □e□□□ □□□ □re□□□ u□tar□□□ re□□ad□□ e□ e□□uadr□ de □re□□□□ □□ e□□re□□□ de □a u□dad de □□ra quedar□□ □□□u□d□□ t□d□□ □□□ □□□□e□t□□ re□□□d□□e□ e□e□□□ra□e □□rre□□□□d□e□te de□□tad□ □uadr□□

2.12 Encofrados y Moldes

Definición.

□e □□□ □eta□ □ □□□□reta□ □□□ d□t□□t□□ t□□□□ de e□□□□rad□□ re□□e□t□ a □□ □□d□□ad□ e□ e□□ □ □□□□□□

Ordinario: e□□□□rad□ de □u□er□□□e□ que □a□ de quedar □□u□ta□□ □e□ de□tr□ de □a □a□a de □□r□ □□□□□□ □e□ □□r e□terre□□ □a□□□□ re□e□t□ e□t□□□e□ □□ra□ que □□ requ□ere□ u□a□a□ad□ e□□e□a□

Visto□e□□□□rad□ de □u□er□□□e□ □□a□a□ □□ta□□e□ □a□ que □e requ□ere u□ a□a□ad□ de □a□dad□ta□e□ □□□ □ □□a□□□□ad□□□□a□era□□e□e□ e□t□□ □re□a□r□ad□□□et□□

Perdido: e□□□□rad□ que □□r □u□ □□□d□□□□e□ de e□ □a□a□ □e□t□ □ □□r □u□ □□r u□a □u□□□□□ e□tru□tura□□er□a□e□te □□ □er□ re□u□erad□□ta□e□ □□□ □e□de □□□a□ □a□□era□ □e□t□□ de ta□□er□□

□□ e□ta u□dad □e □□□u□e□ a□ □□era□□□e□ □□□u□e□te□□

- □a □re□ara□□□□ □ □re□e□ta□□□□ de □□□ □□□□u□□□ de □r□□e□t□ de □□□ e□□□□rad□□□
- □a □□te□□□□□ □ □re□ara□□□□ de □□□e□e□ e□t□□ □□□□t□tut□□□□ de□e□□□rad□□
- □□□ □□ta□e de □□□e□□□□rad□□□
- □□□r□du□t□ de□e□□□ra□te □□u a□□□a□□□□
- □□de□e□□□rad□□
- □ua□qu□er tra□a□□ u □□era□□□□ au□□□ar □e□e□ara □ara □a □□rre□ta □r□□da e□e□u□□□□ de e□ta u□dad de □□ra□

Materiales.

[illegible] e[illegible]rad[illegible] [illegible]dr[illegible] [illegible]er [illegible] et[illegible]de [illegible]adera[illegible]de [illegible]r[illegible]du[illegible]t[illegible] de a[illegible] erad[illegible]et[illegible] que e[illegible] t[illegible]d[illegible] [illegible]a[illegible]de[illegible]er[illegible] [illegible]u[illegible] [illegible]r [illegible] [illegible]re[illegible]rt[illegible] e[illegible] [illegible]a [illegible] [illegible] [illegible] [illegible] [illegible]er a[illegible]r[illegible]ad[illegible] [illegible]r e[illegible]e[illegible]er[illegible] D[illegible]re[illegible]t[illegible]r[illegible]

[illegible] [illegible]ater[illegible]a[illegible]e[illegible]e[illegible] e[illegible]t[illegible] de e[illegible]rad[illegible]er[illegible]

Ordinarios: [illegible]dr[illegible] ut[illegible]ar[illegible]e ta[illegible]a[illegible] [illegible] ta[illegible]e[illegible] [illegible] [illegible]e[illegible]ar de [illegible]ar[illegible] [illegible] a[illegible] [illegible] [illegible]e[illegible]e[illegible]ar[illegible]a[illegible] e[illegible]te u[illegible]r[illegible] e[illegible]

Vistos[illegible]dr[illegible] ut[illegible]ar[illegible]e ta[illegible]a[illegible] [illegible]a[illegible]a[illegible] de [illegible]adera [illegible] a[illegible]er[illegible] [illegible] [illegible]a[illegible]a[illegible] [illegible]u[illegible]e[illegible]d[illegible] [illegible]a[illegible] [illegible]d[illegible]a[illegible]e[illegible] de[illegible]e[illegible]er[illegible] D[illegible]re[illegible]t[illegible]r[illegible]a[illegible] ta[illegible]a[illegible] de[illegible]er[illegible] e[illegible]tar [illegible]e[illegible]ada[illegible] [illegible] a[illegible]e[illegible] [illegible]rada[illegible] [illegible] u[illegible] e[illegible]e[illegible]r de [illegible]e[illegible]t[illegible]uatr[illegible] [illegible] [illegible]etr[illegible] [illegible] [illegible] [illegible] [illegible] u[illegible] a[illegible] que [illegible]ar[illegible] e[illegible]tre d[illegible]e[illegible] [illegible] [illegible]at[illegible]r[illegible]e [illegible]e[illegible]t[illegible]etr[illegible] [illegible]1[illegible] [illegible]1[illegible] [illegible] [illegible]a[illegible] [illegible]a[illegible]a[illegible] de[illegible]er[illegible] [illegible]er de [illegible]ruta de [illegible]adera [illegible]re[illegible]ada[illegible] [illegible]t[illegible] [illegible] [illegible]adera[illegible] [illegible]tra[illegible]a[illegible]ada[illegible] [illegible] [illegible]are[illegible]

Perdidos[illegible]e [illegible]r[illegible]e e[illegible] [illegible]ear [illegible]ara e[illegible]ta[illegible]er[illegible] [illegible]a[illegible]a[illegible] de [illegible]e[illegible]t[illegible]re[illegible] e[illegible]a[illegible]d[illegible]d[illegible] de d[illegible] [illegible]e[illegible]t[illegible]etr[illegible] de e[illegible]e[illegible]r [illegible] [illegible] [illegible]que [illegible]u[illegible] [illegible]a [illegible] e[illegible]art[illegible]u[illegible] [illegible] de[illegible] [illegible] [illegible] [illegible] [illegible]e[illegible] e[illegible] [illegible]trat[illegible]ta [illegible]uede [illegible]r[illegible]er [illegible]tr[illegible] [illegible]ater[illegible]a[illegible]a[illegible]D[illegible]re[illegible]t[illegible]r de [illegible]ra[illegible]e[illegible] [illegible]re que [illegible]u[illegible]t[illegible]que [illegible]a [illegible]e[illegible]ra [illegible]u[illegible]a[illegible] e[illegible] [illegible]a que [illegible] [illegible]a [illegible]u u[illegible]

[illegible] [illegible]a [illegible]r[illegible]a[illegible] de [illegible]u[illegible]ta[illegible] [illegible]e e[illegible] [illegible]ear[illegible] [illegible] [illegible] e[illegible]rad[illegible] [illegible]erd[illegible]d[illegible] [illegible]a[illegible]a[illegible] de [illegible]e[illegible]t[illegible]re[illegible] e[illegible]a[illegible]d[illegible]d[illegible] de[illegible]e[illegible]e[illegible]r [illegible]d[illegible]ad[illegible] e[illegible] [illegible] [illegible]a[illegible] que [illegible]u[illegible] [illegible]a[illegible] [illegible] [illegible] e[illegible]e[illegible]ad[illegible] e[illegible] e[illegible]Art[illegible]u[illegible] [illegible] de[illegible] [illegible]

[illegible]a [illegible]u[illegible]t[illegible]a[illegible] de[illegible]te[illegible] a [illegible]r[illegible]ue[illegible]t[illegible] [illegible]u[illegible]r[illegible] e[illegible]a[illegible] de [illegible] [illegible]ta[illegible]e [illegible]rre[illegible] d[illegible]e[illegible]te a [illegible] ta[illegible] de [illegible]r[illegible] [illegible]ad[illegible] [illegible]re[illegible]t[illegible] [illegible]a [illegible]te[illegible] de [illegible]a[illegible] [illegible]tra[illegible]e[illegible]a[illegible] de [illegible] [illegible]ta[illegible]e que de[illegible]a[illegible] ut[illegible]ar[illegible]e[illegible]deter[illegible] [illegible]ada[illegible]e[illegible] [illegible]u[illegible] de [illegible]a edad [illegible] [illegible]e[illegible]ue[illegible]a de[illegible]de[illegible]e[illegible]rad[illegible]

Ejecución de las obras.

□□□ e□□□rad□□□ □□□ □u□ e□□a□ □e□□ □□□□rte□ □ □□m□ra□□ te□dr□□ □a r□□de□ □ re□□te□□a□ □e□e□ar□a□ □ara □□□□rtar e□□□r□ □□□□ad□ □□m □ □□□□ e□t□□ de □□□u□t□ □u□er□□re□a □a □ □□□□□□ a de □a u□□

□□□ a□□□□□ e□tar□□ d□□ue□t□□ de □ □d□ que e□ □□□□□□ □ □□ e□t□ □e □r□du□□a□ □□□re □a □arte de □□ra □a e□e□utada e□□uer□□□ □u□er□□re□a□ter□□□ de □u re□□te□□a□

□□ □□□e□□er□ D□re□t□r □□dr□ e□□□r de□ □ □□□□tru□t□r □□□ □r□qu□□ □ □□□□u□□□ de □□□ e□□□rad□□ □ □□□ □ra□que a□e□ure□ e□□u□ □□□ e□t□ de e□ta□ □□□d□□□□e□□ □a□ u□ta□ de□e□□□rad□ □□ de□ar□□ re□d□a□ de □ □□ de d□□ □ □□□ etr□□ □□ □ □ □□ara e□tar □a □□rd□da de □e□ada□□er□ de□er□□ de□ar e□□ue□□□ □e□e□ar□□ □ara e□tar que □□r e□e□t□ de □a □u□edad dura□te e□□□r□ □□□□ad□ □e □□□ □r□□a□ □ de□□r□e□ □□□ ta□□er□□□

□a□ □u□er□□□e□ quedar□□ □□□ de□□ua□dade□ □ re□a□te□ □a□□re□ de u□ □ □□□ etr□ □1 □ □ □□ara □a□ □ara□ □□ta□ de□□□r□ □□□□□

□□ □e ad□ t□r□□ e□ □□□ a□□□ □□ □a□□ea□□□e□□err□re□ □a□□re□ de u□ □e□t□□ etr□ □1 □□ □□

□□ Dre□t□r de □a□ □□ra□□□□dr□□□□□ e□ □ar□□ au□e□tar e□ta□ t□□era□□a□ □ua□d□□a □u □u□□□□ □□ □er□ud□que□ a □a □□a□dad de □a □□□□tru□□□□□ e□□e□a□□e□te e□ □□ e□ta□□□e□□

Medición y Abono.

□□□ e□□□rad□□ □e a□□□ar□□ □□r □etr□□ □uadrad□□ □□ □□ de □u□er□□□e de □□r□ □□□□ e□□□rada□□ ed□d□□ □□□re □a□□□□

A □ada t□□□ □e a□□□ar□ e□□□rre□□□□d□e□te □re□□□ de□□uadr□ de □re□□□□□a□□□ que e□ e□□re□□□ de □a u□dad quede □□□u□d□ e□e□ □□e□ de□e□□□rad□□

□□ □e □r□du□r□ a□□□□ □e□arad□ □□r □a e□e□u□□□ de □ere□□e□□□ □ ra□ura□□que □e □□□□dera□ □□□u□d□□ e□ e□ □re□□□ de□ e□□□rad□ □□rre□□□□d□e□te□ a□□ □□□ □ □□□

□u□ta□e□ □ e□e□e□t□□ de □a□□□□ Queda □□u□d□ e□ e□ □re□□ e□arre□□ de □a □u□er□□e□□e□□□ □a□ d□re□tr□e□ □ar□ada□ □□r e□D□re□t□r□e□ e□□a□□ de ut□□ar u□ de□e□□□ra□te que □a□□□e □deter□re d□□a □u□er□□e□

2.13 Armaduras a Emplear en Hormigón Armado

Definición.

□a□ ar□ adura□ a e□ □ear e□ e□□□r□ □□□□ ar□ ad□ □er□□ □arra□ □□rru□ada□ □□□□□□□□ □a□de □u□ □□r □□ e□ta□e□d□e□ a□ □□□tru□□□□e□ □□□□□□ □ □□□□□□□ □a□ □□r□a□ □ d□□ e□□□□□e□ de □a□ ar□adura□ □□urar□□ e□ □□□ □a□□□□ □□ □ua□qu□er □a□□□e□□ □□trat□□ta □□□ eter□ □□□ □□rre□□□□d□e□te□ □uadr□□ de de□□e□e□ □e□que□a□ □ara □u a□r□□a□□□□ □□r e□□□e□□er□ D□re□t□r□

Ejecución de las obras.

□e ut□□ar□□ □e□arad□re□ de □ □rter□ □ □□□t□□ □□□ □□et□ de □a□te□er □a d□ta□□a e□tre □□□ □ara□e□t□□ □a□ar□adura□□□er□□ a□r□□ad□□ □□r e□□□e□□er□ D□re□t□r□ □□□ □e□arad□re□ de □ □rter□ □□ □e ut□□ar□□ e□ □ara□e□t□□ □□t□□□e□ e□t□□ □a□□□ □e ut□□ar□□ □e□arad□re□ de □□□t□□ que □□ de□e□ □ue□a □ □□ta □ea □ □□□□a□ □a d□ta□□a e□tre d□□ □e□arad□re□ □tuad□□ e□ u□ □a□□ □□r□□□ta□□□ de□e □er □u□□a □u□er□r a u□ □etr□ □1 □ □□ □ara □□□ □tuad□□ e□ u□ □a□□ □ert□a□□□ □u□er□r a d□□ □etr□□ □□ □ □□

□□□ a□□□ad□re□□□er□□ □e□ □re de□t□□□ "□e□□□□□□"□□□ a□e□t□□d□□e □r□□ed□□ e□t□□ □a□ad□□e□ □a □□dadura□

□a re□□te□□a □ □□□□a de u□ a□□□ad□r □er□ □u□er□r e□ u□ □e□t□□□□□ □□r □e□t□ □□□□ □a □a de □a□ □arra□que u□e□

□a□ □ara□ter□t□a□ □e□ □a□a□ e□t□□ de □□□ a□□□ad□re□ □er□□ □a□ □d□ada□ e□ □□□ □a□□□□□ e□ □u de□e□t□□a□deter□ □ada□ □□r e□□□e□□er□ D□re□t□r□ □□□ re□u□r□ □e□t□□a d□□□□□er □er□□□

□ □□□□ □e□t□ etr□□ □□ □□ □□

□□□□□tr□□□e rea□□ar□ □e□□□ □□ e□ta□□e□□d□ e□ □a □□□□□□ □ara □□□ □□□e□e□ que□e□ □ada □a□□□□□ura□ e□ □□□ □□a□□□□

Medición y Abono.

□a□ ar□ adura□ □e a□□□ar□□ □□r □u □e□□ e□ □□□□ra□ □□ □□□□dedu□d□ de □□□ □a□□□a □art□r de □□□ □e□□□u□tar□□□ de □ada d□□□ etr□ □ a□ □□□□tude□ □a□u□ada□□a□□□a□d□e□ □re□□□ □re□□□t□e□ □□□ □uadr□□ de □re□□□□

□□ □e rea□□ar□ a□□□□ □□r □e□arad□ de□ □□ de a□er□ e□ ar□adura□ de □e□a□ □re□a□r□ada□□queda□d□ □□□u□d□e□ □u□□□rre□□□□d□e□te□ □re□□□u□tar□□□

Queda □□□u□d□e□e□□re□□□ de□a□er□ □□□ de□□u□te□□re□□rte□ □ □e□arad□re□□a□□□□□ □ e□d□□□ad□ □atad□ de □□□ □ □□□ □□□

2.14 Hormigones Armados y en Masa

Definición.

□e de□□e□ □□□ □ □□r□ □□□□e□ □□□ □r□du□□□ □□r□ ad□□ □□r □e□□a de □e□e□□a□ua□ □rd□ □□□□ □rd□ □rue□□ □ e□e□tua□□e□te □r□du□□□ de ad□□□□□ que a□ □ra□uar □ e□dure□er adqu□re□ u□a □□ta□e re□□te□□a□

Materiales.

Cemento

Ade□ □□ de □a□ □□□d□□□□e□ e□□□da□ e□ e□Art□u□ □□□ de□□□ □□□□u□ □□r□ a□ que □e □d□□a□ e□ e□Art□u□ □□de□□□ □□□□ □a R□□□□□

□e ut□□ar□ e□t□□ □□□□□□□□MR□□ □□A□ □□□□□□MR

Agua

Ade□ □□ de □a□ □□□d□□□□e□ e□□□da□ e□ e□Art□u□ □□□ de□□□ □□□□u□ □□r□ a□ que □e □d□□a□ e□ e□Art□u□ □□de□□□ □□□□□

Árido fino

A□□□ □□□ □ □e rea□□ar□□ □□□□ □ □ □□□□ □u□ □1□e□□a□□ □ra□u□□□ □tr□□□□u□ □1□e□□a□□ de deter□ □a□□□□ de □a □ater□a □ra□u□□□ □tr□□□□u□ □1□e□□a□□ de deter□ □a□□□□ de □a □ater□a □r□□□□□a□u□ □1□e□□a□□ de □□□ □□□□□ que □a□a□ □□r e□ta□ □□ □□□□□□□□ada 1□□ □ □□

De□er□ □□□ □r□□ar□e que e□□rd□ □□□□ □□ □re□e□ta u□a □□rd□da □u□er□□r a□de□ □1□□□ a□qu□□e □1□□□□r □e□t□a□□er □□□ etd□a □□□□□ □□□□□□ de trata□ e□t□□ □□□□ □□□u□□□e□ de □u□at□ □□d□□□ □ □u□at□ □a□□□□□□□□re□□e□t□a□e□te□de a□uerd□ □□□□ □a □□r□a □□□ □1□□□

Árido grueso

□ara □u ut□□a□□□□ e□ □a d□□□□□a□□□□ □ e□tra□a□□ de □□r□ □□□□ d□ere□□a□ □□ □□□ □□□u□e□te□t□□□□

- T[illegible] [illegible]r[illegible] [illegible] ta[illegible] [illegible] re[illegible]d[illegible] e[illegible]tre [illegible] [illegible] etr[illegible] [illegible] [illegible] d[illegible] [illegible]e[illegible]t[illegible] etr[illegible] [illegible] [illegible] [illegible]
- T[illegible] [illegible] [illegible]r[illegible] [illegible] re[illegible]d[illegible] e[illegible]tre d[illegible] [illegible]e[illegible]t[illegible] etr[illegible] [illegible] [illegible] [illegible] [illegible] [illegible]uatr[illegible] [illegible]e[illegible]t[illegible] etr[illegible] [illegible] [illegible] [illegible]
- T[illegible] [illegible]r[illegible] [illegible] ta[illegible] [illegible] re[illegible]d[illegible] e[illegible]tre [illegible]uatr[illegible] [illegible]e[illegible]t[illegible] etr[illegible] [illegible] [illegible] [illegible] [illegible]e[illegible] [illegible]e[illegible]t[illegible] etr[illegible] [illegible] [illegible] [illegible]

[illegible]e [illegible]u[illegible] [illegible]r[illegible] [illegible]a [illegible] [illegible]d[illegible] [illegible]e [illegible]e[illegible]da[illegible]e [illegible]e[illegible]art[illegible]u[illegible] [illegible]de [illegible]a [illegible] [illegible] [illegible]

[illegible]a[illegible] [illegible]ara[illegible]ter[illegible]t[illegible]a[illegible] de[illegible]r[illegible]d[illegible] [illegible]rue[illegible] [illegible]re[illegible]r[illegible]ta[illegible]e[illegible] e[illegible] [illegible] T[illegible] [illegible]e [illegible] [illegible]r[illegible]ar[illegible] a[illegible]te[illegible] de [illegible]u ut[illegible]a[illegible] [illegible]ed[illegible]a[illegible]te [illegible]a e[illegible]e[illegible]u[illegible] de [illegible]a[illegible] [illegible]er[illegible]e[illegible] de e[illegible]a[illegible] que e[illegible]t[illegible]e [illegible]ert[illegible]e[illegible]te[illegible]e D[illegible]re[illegible]t[illegible]r[illegible]

A[illegible] [illegible] [illegible] e rea[illegible]ar[illegible] [illegible] [illegible] [illegible] [illegible]u[illegible] [illegible]1e[illegible]a[illegible] [illegible]ra[illegible]u[illegible] [illegible]tr[illegible] [illegible]r [illegible]ada 1[illegible] [illegible] [illegible] [illegible]ra[illegible]

[illegible] de [illegible]r[illegible]d[illegible] [illegible]rue[illegible]a e[illegible] [illegible]ear[illegible]

De[illegible]er[illegible] [illegible] [illegible]r[illegible]ar[illegible]e que e[illegible]r[illegible]d[illegible] [illegible]rue[illegible] [illegible] [illegible]re[illegible]e[illegible]te u[illegible]a [illegible]r[illegible]da de [illegible]e[illegible] [illegible]u[illegible]er[illegible]r a[illegible] d[illegible]e [illegible]1[illegible] [illegible] a[illegible]de[illegible] [illegible] [illegible]1[illegible] [illegible]r [illegible]e[illegible]t[illegible] a[illegible]er [illegible] etd[illegible] a [illegible] [illegible] de trata[illegible] e[illegible]t[illegible] [illegible] [illegible]u[illegible]e[illegible] de [illegible]u[illegible]at[illegible] [illegible]d[illegible] [illegible]u[illegible]at[illegible] [illegible]a[illegible] re[illegible]e[illegible]t[illegible]a[illegible] e[illegible]te de a[illegible]uerd[illegible] [illegible] [illegible]a [illegible]r[illegible]a [illegible]1[illegible]

Ade[illegible] [illegible]de [illegible]a[illegible] [illegible]d[illegible] [illegible]e[illegible]e[illegible]da[illegible]e[illegible] [illegible] A[illegible]artad[illegible] [illegible]1[illegible] de[illegible] [illegible] [illegible]u[illegible] [illegible]r[illegible] [illegible]a[illegible] que [illegible]e [illegible]d[illegible]a[illegible]e[illegible]e Art[illegible]u[illegible] [illegible]de[illegible] [illegible] [illegible]

Productos de adición

[illegible] e[illegible] [illegible]ear[illegible] [illegible] adt[illegible] [illegible]dr[illegible]u[illegible]

[illegible]e [illegible]dr[illegible] ut[illegible]ar u[illegible] adt[illegible] [illegible]u[illegible]er[illegible]a t[illegible]a[illegible]te e[illegible] [illegible] [illegible]r[illegible] [illegible]e[illegible]e[illegible] que a[illegible] aut[illegible]r[illegible]e e[illegible]e[illegible]er[illegible] D[illegible]re[illegible]t[illegible]r[illegible]

De a[illegible]uerd[illegible] [illegible] e[illegible] [illegible] [illegible] [illegible]a[illegible] Art[illegible]e[illegible] [illegible]derar[illegible] [illegible] re[illegible]d[illegible]e [illegible]a rea[illegible]a[illegible] de e[illegible]a[illegible] re[illegible] e[illegible]t[illegible]d[illegible] [illegible]ada u[illegible] de [illegible] [illegible]a[illegible] u[illegible]e[illegible]a[illegible] e[illegible]te [illegible]ua[illegible] [illegible]e e[illegible] [illegible]ee[illegible] [illegible]e[illegible]e[illegible]t[illegible] d[illegible]ere[illegible]te[illegible]de[illegible]rt[illegible]a[illegible]d[illegible]

[illegible] adt[illegible] de[illegible]r[illegible] [illegible] de[illegible]r[illegible] [illegible]te[illegible]er [illegible]a "[illegible]ar[illegible]a de [illegible]a[illegible]dad" e[illegible] u[illegible] [illegible]a[illegible]rat[illegible]r[illegible] que[illegible] [illegible]e[illegible]a[illegible]ad[illegible] [illegible]r e[illegible] [illegible]e[illegible]er[illegible] D[illegible]re[illegible]t[illegible]r[illegible] re[illegible]a [illegible]a[illegible] [illegible]t[illegible]a[illegible]e[illegible] [illegible] e[illegible] [illegible]er[illegible]a[illegible] e[illegible]e[illegible]a[illegible]ad[illegible] [illegible]ara rea[illegible]ar [illegible]a[illegible] [illegible]rue[illegible]a[illegible] [illegible]e[illegible]a[illegible] [illegible]e[illegible]ar[illegible] [illegible]ara deter[illegible]ar [illegible]u[illegible] r[illegible]edade[illegible] e[illegible]t[illegible] a[illegible]ra[illegible]e[illegible] [illegible]er[illegible]d[illegible]a[illegible]e[illegible] [illegible]re e[illegible]r[illegible] [illegible]

□□ □e e□ □ear□ □□□□□ adi□□ que □□ □a□a □d□ □re□a□e□te a□r□□ad□ □□r e□ □□e□□er□ D□re□t□r□

Tipos de Hormigón

□□□ t□□□□ de □□r□ □□□□ a e□ □□ear □er□□ de a□uerd□ □□□ □a de□□□ □□a□□□ de □a □□□□ □□□

□a d□□□dad de □□□ □□r□ □□□□e□ □er□ □a □e□e□ara □ara que□□□□ □□□ □ □t□d□□ de □ue□ta e□ □□ra □ □□□□□□da□□□ que □e ad□□te□□□□ □e □r□du□□a□ □□quera□ □ □□ re□□u□a □a □a□ta a□ter□ □□ar □a □□era□□□□

No se permitirá el empleo de hormigones de consistencia fluida.

Ejecución de las obras.

Estudio de la fórmula de trabajo

□a□t□era□□□a□ad□ t□da□ □□□re □a d□□□□□a□□□ a□e□tada □er□□□

- □ □□u□□ □□r □e□t□ □ 1□ □□e□ □a □a□tidad de □e□ e□t□□
- □ □□d□□ □□r □e□t□ □ □□ □□e□ □a □a□tidad de □r□d□□
- □ □□u□□ □□r □e□t□ □ 1□ □□e□ □a □a□tidad de a□ua□

Vertido

□ara □□□ e□e□ e□t□□ □tuad□□ a □ra□ a□tura □e d□□□□□dr□ de u□a e□ta□□□ □ter□ed□a □u□a re□er□u□□□ e□ □re□□□e□t□ □□□□□derada e □□□u□da e□ e□□uadr□ de □re□□□□

Compactación

□e □□□dr□ e□ □□□□□□□□ e□t□ de□□□e□□er□ D□re□t□r □□□ □ed□□□ a e□ □□ear□que □er□□ □re□a□e□te a□r□□ad□□ □□r □□te□□ua□□e□te e□D□re□t□r □□ar□ a □□r□a de □ue□ta e□ □□ra□ □□□□□□te□□a□ tra□□□□rte□ □ert□d□ □ □□□□ □a□ta□□□□ □ ta□ □□□□ a□r□□ar□ □a□ □ed□da□a t□□ ar □ara e□□□r□ □□□□ad□ e□ □□□d□□□□e□e□□e□a□e□□

□□ □e □er□ tr□ a □□□ □a□ta□□□ □□r a□□□□ad□□

Curado

Dura□te e□□r□□er □er□□d□ de e□dure□□□ e□t□ □e de□er□ □a□te□er a□ □u□edad de□ □□r□ □□□□ □ e□tar t□da□ a□ □au□a□ e□ter□a□□ta□e□ □□□□ □ □□□re□ar□a□ □ □□□ra□□□e□□ que □ueda□ □r□□□□ar a□ □□ura□□□□ de□□ □□□ □□

□a□ □u□er□□□e□ □e □a□te□dr□□ □□□□eda□ dura□te tre□ □□□□□□ete □□□□ qu□□□e □1□□d□a□ □□□□ □ □ □□□□ □□□e□□□ que e□□□□□□□□□era□te e□ □□ead□ □ea de a□ta re□□□te□□a □□□□a□□ □□rta□d de □□□ t□□□□ □□r□a□e□ □ □e□e□t□ de e□dure□□□ e□t□ □ □□ □e□t□ que □□□ a□ter□□re□re□□e□t□a□e□te□

Tolerancias

□a□t□era□□a□de a□a□ad□e□ a□ □u□er□□□e□de □□r□ □□□□ de□e□□□rada□ □□□□ a□que □e e□□e□□□a□ e□ e□a□artad□ □□rre□□□□d□e□te de□Art□u□□ de □□□□□RAD□□ □ M□□D□□□

□a□ □u□er□□□e□ □□ e□□□rada□ □e a□□ar□□□ □ed□a□te □a□t□a □ rat□□□e□ta□d□ e□ □□r□ □□□□ re□□□□□□ad□t□□□d□□e u□a □□□ter□r e□te□□□□ de □□r□ □□□□□□a t□era□□a□ □ □□□□a □er□ de □e□ □ □□□etr□□ □□ □ □ □□re□□e□t□ de u□a re□a □ e□□a□t□□□ de d□□ □etr□□ □□ □ □de □□□□tud□□ edd□□e□ □ua□qu□er d□re□□□□□

Control de Calidad

□□□□□tr□□de □a□dad □e e□e□tuar□ de a□uerd□ □□□ □□ d□□□ue□t□ e□ □a □□tru□□□□ □□□□ □□□ □□□ □□□e□e□ de □□□tr□□□ara □□□ d□□t□□□ □ater□a□e□ □ e□e□ e□t□□ □e □□□□dera□ □□r□a□e□□

□ua□d□ e□ u□ □te de □□ra □□□etda a □ua□qu□er □□□e de □□□tr□□□ea □e□□□ta□□te □e a□e□tar□□

□□re□uta□e □e□t□□□□□□ □er□u□□□□ de □a□ □a□□□□□e□ □□□tra□tua□e□ □re□□ta□□e □r□□eder□ □□□ □ □□□ue□

a□□□□e□t□□□□□□e□□te □e a□e□tar□□au□que □e □e□a□□ar□ e□□□□□ □a□ e□te e□ □a □ □□□ a □r□□□r□□□□ que □a d□□□ □u□□□□ de □a re□□te□□a e□t□□ada□ □□□□□e□t□□□□□□e□□ □□dr□□ ut□□□ar a □u□□□□ de□Dire□t□r de □□ra a □□□ta de□ □□□trat□□ta □□□ e□tud□□□ □e□□a□□□ que □r□□eda□ de e□tre □□□ □□□u□e□te□□ □□□tud□□ de □a □e□uridad de □□□ e□e□ e□t□□ que □□□ □□□e□ e□□□te□e□ □u□□□□□ de □a □e□t dedu□□da de □□□ e□□a□□□ de □□□tr□□ □ara e□t□□ar □a □ara□□□□ de□□□e□□□e□te de □e□uridad □□□a□re□□e□t□ de□□re□□t□ e□e□□r□□e□t□□ □□□□a□□□ de □□□□r□a□□□ □ara e□t□□ar □a re□□te□□a de□□□r□ □□□□ □ue□t□ e□ □□ra□de a□uerd□ □□□□ □□ e□□e□□□□ad□ e□ e□Art□u□□ □□ de □a □□□□□□□□rea□□a□d□ u□ e□tud□□ a□□□□□□□ a□□ e□□□□□ad□ e□ e□ □□rra□□ a□ter□□r□ □a□ad□ e□ □□□ □ue□□□□ □a□□re□ de re□□te□□a □□te□d□□□ □□□□a□□□ e□t□t□□□□ de □ue□ta e□ □ar□a □□rue□a de □ar□a□□de a□uerd□ □□□□ e□Art□u□□ □□□□ de □a □□r□a□e□ e□ e□t□□ e□tru□tura e□ □□□□etd□□a □e□□□□□□a □ar□a de e□□a□□ □□ e□□eder□ de□a□□r □ara□ter□t□□□ de □a □ar□a te□da e□ □ue□ta e□ e□□□□u□□□ □□ □u□□□□□ de □□□ e□tud□□□ □ e□□a□□□ □rde□ad□□ □□r e□Dire□t□r de □a □□ra □ □□□□ □a □□□□r□a□□□□ ad□□□□□a□que e□□ □□trat□□ta □ueda a□□rtar a □u □□□ta□aqu□□de□d□r□ □□□□□ e□e□ e□t□□ que □□□□ □□□e□ e□□□te □e a□e□ta□□re□uer□a□ □ de□ue□e□□□a□da □ue□ta ta□ □□□□ de □□□requ□□t□□re□ere□te□a □a dura□□□dad □a □□□e□tad□□ □□□te□de □er□□□□□

Medición y Abono.

□□ □□r□ □□□□ □e a□□□ar□ □□r □etr□□ □□□□□□□□ □□ □ rea□□e□te □□□□□ad□□ e□ □□ra□ □ed□d□□ □□r d□ere□□a e□tre □□□ dat□□ □□□□a□e□ □ □□□ t□□ad□□ □□□ed□ata□e□te de□□u□□ de □□a□□ar □a □ □□□ a□□e□ □re de a□uerd□ □□□□ e□□er□□te□r□□□ □d□□ad□ e□ □□□ □a□□□□ Quedar□□ □□□□ud□□ □□□ ad□□□□□ □□ e□ que e□Dire□t□r de □□ra aut□r□a ut□□□ar□□□□

□□ □□□ □□r□ □□□□e□ □e □a □□□□□derad□ □a re□er□u□□□□ de□□r□□ed□□ e□t□ de □a □ue□ta e□ □□ra □□□r□ □□□□ad□ a □ra□ a□tura□□□□ e□□a□□ de □□□ □□r□ □□□□e□ □u□er□d□□ e□ e□ □re□□□ de □a u□dad queda □□□u□da □a re□er□u□□□□ de□e□□□rad□ □ □a □ue□ta e□ □□ra de□ □ □□□ □ □□□□□ □a□□□u□□□□e□□□□rad□□et□□□

2.15 Tubos

Definición

□□ e□ta u□dad de □□ra queda□ □□□u□d□□□

- □ □□□ tu□□□ de □□□et□e□□ de a□ta de□□dad□□□□ e□tru□tura de d□□□e □ared□ □□a □□ter□□r □ □□rru□ada e□ter□□r u□dad □□r ter□ □□u□□□□ e□ e□□ □□ e□t□ de □u □a□r□a□□□□□□□□u□e□d□ a□□e□□r□□□ □□□□ □ □ur□a□□e□ □a□□ e□□□□□□rte□ □ □eque□□ □ ater□a□de □□a□□□□□
- □ □□□ tu□□□ □ a□□e□□r□□□ e□ □u□d□□□□□ d□□t□□ □ □u□ u□□□□e□ □ara □a□a□□a□□□e□de a□ua□
- □ □ua□qu□er tra□a□□□□ aqu□□ar□a□□ ater□a□□ e□e□ e□t□ au□□□ar □e□e□ar□□ □ara □a □□rre□ta □r□□□da e□e□u□□□□ de e□ta u□dad de □□ra□

Materiales.

Tu□□ de □AD□

- □ Mater□a□□□□□et□e□□ de a□ta de□□dad
- □ M□□ta□e□Dad□□ de □□r□ □□□□
- □ □e□□ e□□e□□□□□□□□□□ □□d□ □
- □ Re□□te□□□a de r□tura a □a tra□□□□□□1□M□a
- □ A□ar□a□ □e□t□a □a r□tura□□□□□
- □ M□du□□ de e□a□t□□dad□□□□ □ □□ □ □
- □ Re□□te□□□a a□a□□a□ta□ □e□t□□□□□ □ □1□□

□ □□e□□□e□te de d□ata□□□□ □□ea□ 11□1□□ □□

□ R□□de□d□e□□tr□a□1□□□□ □□□□□t□□□ □□r □ □□□etr□ □□□□□ □ □

□ Re□□te□□a a □r□du□t□□qu□ □□□□□□ □ □ □□□□□

□ Te□ □eratura □ □□□□a de ut□□a□□□□□□□□

□ Rad□□ de □ur□atura de□□□□D □ur□a□□e□1□ □e□e□e□d□□□etr□

Tu□□□□ de □u□d□□□□□□

□□ □e□era□de□er□□ □u□ □□r □a□ e□□e□□□□a□□□e□ que □e □□□□reta□ e□ □a□ □□r□a□ □ter□a□□□a□e□ □□□u□e□te□□

UNE EN 598 Tu□□□□a□□e□□r□□□ □ □□e□a□e□□e□a□e□ de □u□d□□□□□ d□□t□□ □ □u□ u□□□□e□ □ara e□□a□ea□ □e□t□□□re□□r□□□□□e□ □ □ □t□d□□ de e□□a□□□

ISO 2531 Tu□□□□ u□□□□e□ □ □□e□a□ a□□e□□r□a□ e□ □u□d□□□□□ d□□t□□ □ara □a□a□□a□□□□e□ □□□□ □re□□□□□

ISO 4179 Tu□□□ de □u□d□□□□□ d□□t□□ □ara □a□a□□a□□□□e□ □□□□ □ □□□ □re□□□□□ Re□e□t□□ e□t□ □ter□□ □□□□ □ □rter□ de □e□e□t□ □e□tr□u□ad□□ □re□□r□□□□□e□ □e□era□e□□

ISO 8179 Tu□□□ de □u□d□□□□□ d□□t□□Re□e□t□□ e□t□ e□ter□□ de □□□□□

ISO 8180 □a□a□□a□□□□e□ de □u□d□□□□□ d□□t□□Ma□□a de □□□et□e□□□

ISO 4633 □u□ta□ de □au□□□□□□□e□□□a□□□□ de □□□ □ater□a□e□□

ISO 9001 M□de□□ □ara e□a□e□ura□ e□t□ de □a □a□dad e□ e□d□e□□ □ de□arr□□□□□ □a □r□du□□□□□□ a □□□ta□a□□□□ □ e□ □er□□□□□ □□□t□ □e□ta□

□ara□ter□□t□□a□ □ e□□□□□a□

□a□ □ara□ter□□t□□a□ □ e□□□□□a□ □er□□ □a□ □□d□ada□□

□ar□a de r□tura□ **≥ 42 Kg/mm²**

□□□ te e□□t□□□ □□□□□ □□	**≥ 30 Kg/mm^2** □1□
M□du□ de e□a□t□□dad□	**170,000 MPa**
□□e□□e□te de □□□□□□□	**0,25**
A□ar□a□ e□t□ □ □□□□ □a □a r□tura □A□□	**10% DN ≤ 1000;**
7% DN > 1000	
Dure□a□	**≤ 230 HB**

□1□□a □□r□a □□□ □□□1□□1 ad□ te u□ □□□ te e□□t□□□ de □□ □□□□ □ □□□□□ u□ a□ar□a□ e□t□ a □a r□tura de□

A ≥ 12% para DN ≤ 1000

A > 10% para DN > 1000

T□d□□ □□□tu□□□ □e□ar□□ de □r□□e□ a□ □□□u□e□te□ □ar□a□□

D□□□ etr□ □□□ □□a□□	□□□1□□□
T□□□ de u□□□□□	□TD
Mater□a□□	□□
□a□r□□a□te□	□AM
A□□□	d□□□□□ra□
□□de□t□□a□□□□	□e□a□a□□□

□e□a□e□□e□a□e□□□

□□ □e□era□□ a□ □□e□a□ e□□e□a□e□ de□er□□ □u□ □□r□a□ e□□e□□□a□□□e□ que □e □□□□reta□e□ a□ □□r□a□ □□ter□a□□□a□e□ □□□u□e□te□□

ISO 2531 T□□□□□□ □□□□□□□ □ □□□□A□ A□□□□□R□A□ □□ □□□D□□□□□ D□□T□□ □ARA □A□A□□□A□□□ □□□□ □R□□□□□□

EN 598 T□□□□□□ A□□□□□R□□□ □ □□□□A□ □□□□□□A□□□ D□ □□□D□□□□□ D□□T□□ □ □□□□ □□□□□□□□ □ARA □□ □A□□AM□□T□□ □R□□□R□□□□□□□□ □ M□T□D□□ D□ □□□A□□

□a□ □ara□ter□□t□□a□ □ □□□□ a□□□□□ □a□ □□d□□ada□e□ □a ta□a □□□u□e□te□

□ar□a de r□tura□	□ **40 Kg/mm^2**
□□□ te e□□t□□□ □□□□□□ □□	□ **30 Kg/mm^2**
A□ar□a□ □e□t□a r□tura□	□ **5 %**
Dure□a□	□ **250 HB**

□□ta□ □ara□ter□□t□□a□ □er□□ □□□ □r□□ada□ □□te□ □t□□a□e□te dura□te e□□r□□e□□ de □a□r□a□□□□□e□□□ □a□e□□e□□□a□□□e□de □a □□r□a □□□ □□□1□

Ta□t□ □□ter□□r □□□ □ e□ter□□r□e□te □a□ □□e□a□e□tar□□ re□e□t□da□ □□□ □□□tura e□□□□d□a de □□r□a que e□e□□e□□r □ □□□□ □ □□□a□de □a □a□a □ea 1□□ □.

□□□ e□te t□□□ de re□e□t□□ e□t□ □e a□e□ura u□a re□□te□□a a□ta a □□□ □□d□□ □ □a□e□ de □□ □□□□ □re□d□d□e□tre □ □1□□

T□da□ □a□ □□e□a□ □e□ar□□ de □r□□e□ □a□ □□□u□e□te□ □ar□a□□

D□□□ etr□ □□□ □□a□

T□□□ de u□□□□□	□TA□DARD□	TR□D□□T□	□□T□RMAT□R□A□□□
Mater□a□□	□ □		
□a□r□□a□te□	□AM		
A□□	d□□		□□ra□
□□□u□□ de □□d□□	1□□□	1□□□	1□1□ □ 1□□□
□rda□□	□□ □D□		

<u>Tu□□□ de □□□ □re□tad□M□□e□u□ar□e□te □a□e □□□ □□ 1□□</u>

<u>□ara□ter□□t□□a□ □e□era□e□□</u>

Material

□□□ ater□a□e□ □□ead□ e□ e□□r□□e□□ de □a□r□a□□□□ de □□□ tu□□□□□□□□□ta de re□□□a de □□□□ad□t□□ada □□□ d□ere□te□ e□ta□□□□a□te□□ u□r□a□te□ □ □ar□a□ □ □□□□ etd□ e□ □a □r□□□a □□□r□□a a u□ □r□□e□□ de □e□□□ad□ e□ □e□□ □e□ □a□ē□te□

Aspecto y color

□a tu□er□a □r□ē□tada de □re□□□□ de□er□ □re□e□tar u□a □u□er□□□e □□ter□□r □e□ter□□r □□a□□□□ u□a d□□tr□u□□□□ u□□□r□e de □□□□r □e□e□ta de de□ē□t□□ta□ē□ □□□□ □ □□r□□□ □r□eta□ □ □□ □ure□a□□□□□□ tu□□□ □□□□ □□a□□□□de □□□□r □A□u□□ar□□□□e□e□ā□te a□RA□ □□1□ □equ□□a□ē□te a□□□□□r □ □□□□□R □□□□ de □a □□r□a □□□□ □□□1□□□□□□ □□e□□□ □e e□□e□□□□a e□ □a □□□□□a □□ de d□□□a □□r□a□□

Estado de terminación

□□□□ e□tre□ □□ de □□□□ tu□□□□ e□t□□ □□rtad□□ e□ □e□□□□□ □er□e□d□□u□ar a □u e□ē □□□□tud□a□□ □□e□tre□ □ □a□□□ □□a□□□ □a □□□e□ad□ □ e□e□tre□ □ □e□ □ra □□□□a□ ter□ □□a e□ u□a e□ □□□adura ter□ □ □□□□□r□ada d□□de □a □□□r□□rada u□a □u□ta e□a□t□□ □r□□a□

Sistema de unión

□□□□ tu□□□ □r□e□tad□□ □e u□e□ e□tre e□□□□ □ed□a□te u□ □□□te□a de u□□□□ □□r □u□ta □a□t□□ □r□□a e□□e□a□□ e□ □a que □a □u□ta de □□DM □ e□re□□r□a□ē□t□ de □□ □□□□t□tu□e□u□ □□□□ □□□que□

□a e□ta□que□dad □e □r□du□e a□□□tr□du□□ e□e□tre□ □ □a□□□ de□tu□□ □□a□□□e□ □a e□ □□□adura ter□ □□□□□□r□ada □□□□a□de□□tr□□

Gama

□e □a□r□□a □ □a□a de d□□□ etr□□□

∅11□□∅1□□□∅1□□□∅□□□□∅□□□□∅□1□□∅□□□□

[illegible]

[illegible]

Curva tensión deformación

[illegible] **ISO DIS 16.422.**

[illegible]

[illegible] **tubería orientada de presión clase 500** [illegible]

[illegible]

Ensayos y control de calidad

[illegible]

[illegible]

[illegible]

Ensayos físicos sobre tubo inicial

□ua□d□ □e rea□□e□ □□□ e□□a□□□□ de a□uerd□ □□□ □□ e□□e□□□□ad□ e□ □a Ta□□a □□u□e□te□□□□ tu□□□ □□□□a□e□□de□e□ te□er u□a□ □ara□ter□□t□□a□ □□□□a□ a□□rde□ □□□ □□□requ□□t□□de□□r□t□□e□d□□□a Ta□□a□

		Parámetros de ensayo		Método de
Características	**Requisitos**	**Parámetro**	**Valor**	**ensayo**
Te□ □eratura de re□□a□□ de□□□ □e□t□ □□at	≥ □□□□	□r□□u□d□dad de □e□etra□ □□□□□ □ar□a□	1 □ □ □□ ± 1 □	***UNE EN 727***
□rad□ de □e□□□a□□□□	□□□ ataque e□ □□□□ □□□ □u□t□ de □a □u□er□□□e de □a □r□□eta	Te□ □eratura de e□□a□□□ Te□ □□ de □□□er□□□□	1□ ± 1□□ □□ □ □□	□□□ □□ □□□
De□a□ □□a□□□□	□□□ de□a□ □□a□□□□□ □□ura □ □ur□u□a□	Te□ □eratura de e□□a□□□ Te□ □□ de □□□er□□□□	1□□ ± □□□ □□ □ □□	***UNE EN 743*** □□ □e□ □e□e□ □ar□□ □ra□ar □ ar□a□de re□ □ere□□a □□□re □a □r□□eta

□□□tr□□de □a□dad

Tubería

□□□tr□□de re□e□□□□□ de □ater□a□ □r□□a□

□e □a de rea□□ar e□ □a□e a □a□□□r□a□□□□ □□ □□□ □□□□□ □

□□□tr□□□□□re e□□r□du□t□ a□a□ad□

□□□a□□□d□ e□□□□a□e□

□□□re e□tu□□ **inicial**□ □ □ada □ □□ra□□ □e e□e□t□a□ □□□ □□u□e□te□ □□□tr□e□ d□□ e□□□□a□e□□

- □□□e□□r □ □□□□ □de □ared de□tu□□□
- □□□e□□r □ □□□□ □de □ared de□tu□□□
- D□□□ etr□ e□ter□□r de□tu□□□
- □ □a□a□□□□ de□tu□□□
- □□□□□tud de□tu□□□

□□□re e□tu□□ **final**□ □ □ada □ □□ra□□ □e e□e□t□a□ □□□ □□u□e□te□ □□□tr□e□ d□□ e□□□□a□e□□

- □□□e□□r □ □□□□ □de □ared de□tu□□□
- D□□□ etr□ e□ter□□r de□tu□□□
- D□□□ etr□ □nter□□r □ □□□□ □de e□ □□□adura□
- □□□□□tud □ □□□□a de e□ □□□adura□
- □□□□□tud de□tu□□□
- A□□□a□ e□t□□

□□□a□□□ □□□□□□□ □ □e□□□□□□

□□□re tu□□ **inicial** □ □□□ □a □er□r□dad de□rita a □□□t□ua□□□□□ □e e□e□t□a□ □□□ □□u□e□te□e□a□□□□

- □e□□□a□□□ □1 □e□ □□r d□a□□
- De□a□ □a□□□ □1 □e□ □□r d□a□□
- □□at □□ e□□ua□□

□□□re tu□□ **final** □ □□□ □a □er□r□dad de□rita a □□□t□ua□□□□□ □e e□e□t□a□ □□□ □□u□e□te□e□a□□□□

- Re□□te□□a a□□□ □a□t□a □□□ □□r □te de □r□du□□□□□□
- R□de□a□u□ar a □rt□ □a□□ □□r □te de □r□du□□□□□□
- □e□□□□dad a□u□ar a□□□□ □□r □te de □r□du□□□□□□
- Re□□te□□a a □re□□□ □ter□a tu□□□ □□□ e□ □□□adura □te□rada □□□1 □ □1 □e□a□ a□□ □□r □a□e□□
- □re□□□ □ter□a □□□□ □1 □ □□r □te de □r□du□□□□□□
- □re□□□ □ter□a □□□□ □1□□ □ □1 □e□a□a□□ □□r □a□e□□

- □re□□□□ □□ter□a □□□□ □1□□□ □ □1 □e□a□a□□ □□r □a□e□□

- □□□a□□□ de e□ta□que□dad de □ā□ u□□□□e□ □□□ □u□ta de e□ta□que□dad e□ā□t□□ □r□□a □1 □e□a□a□□□□

Junta elástica

□□□tr□□de re□e□□□□□

□e □a de rea□□□ar e□ □a□e a □ā□ □□r□a□ □□□□ □□ □□□ □□□□□

Ejecución de las obras.

Tu□□□ de □□□et□e□□□

□□□ tu□□□ de □□□et□e□□ □er□□ e□ā□□rad□□ a □art□ de□□□□et□e□□□ □□r □r□e□□ de □□□□□er□a□□□□ a □a□ā □re□□□□□□□te□□□□d□□e u□ □ater□ā□□u□a de□□dad de□e □□□□ar e□tre □□□ □a□□re□ □□□□ □ □□□□ □r□□□ □ T□d□□ □□□ tu□□□ de □□□et□e□□ □u□□r□□ □ā□ □□r□a□□□□ □□□1□□e □□□ 1□□1□1□1□

□□d□□□etr□ □□□□ □□a□de □□□ tu□□□ □□□e□t□re□ □er□ de □1□ □ □ □□□□□ u□e□□e□□r de tu□□ e□tre □□□□□ □ □1□□1□ □ □□a□a□e□ de ad□ □tr u□a te□□□□□ de □□□ M□a a □□□□ dura□te □□ a□□□□□□ara □ā□ u□□□□e□ de □□□ □□ □□r□a□e□a □□□ □□e□t□re□ e□d□□□etr□ □er□a de 1□□ □ □ □

□ara □ā□ □a□a□□a□□□□e□ e□□□tr□a□ □ de □□□ u□□a□□□□ □e u□ar□□ tu□□□ de □□□et□e□□ de d□□□etr□ □□□□ □□a□e□tre 11□ □ □ □1□□ □ □ □□re□□□□ □□□ M□a □e□□e□□r □□□□ □ □□a□ u□□□□e□ □□dr□□ rea□□□ar□e □ed□a□te ad□e□□□□ qu□ □□□□ □ □□r □□te□a de r□□□a□de □□r□a que quede a□e□urada □ā t□ta□e□ta□que□dad de □ā u□ta□

Tubos de Fundición.

□□□ tu□□□ □er□□ □□ād□□ □□r □e□tr□u□a□□□□ e□ □ □de □et□□□□ □e□tar□□ □r□□□t□□ de u□a □a□ □a□a e□ □u□□ □□ter□□r □e a□□ār□ u□ a□□□□ de □au□□□□□□□□ e□□ □e a□e□urar□ u□a e□ta□que□dad □er□e□ta e□ □ā u□□□□ e□tre tu□□□□□□□te t□□□ de u□□□□ de□er□ □er de u□ d□e□□ ta□ que □r□□□r□□□e u□a □er□e de □ara□ter□t□□a□ □u□□□□□a□e□ □□□ □

de□□a□□□e□a□□u□are□□a□□a□ e□t□ e□□tr□□ e□tre tu□□□□□ue□ □□□ □□rta□ e□t□ a□te a□e□ta□□dad de□terre□□□et□□

□□□ tu□□□ □te□ra□e□ e□tar□□ re□e□t□d□□ □ter□a□e□te □□□ u□a □a□a de □□rter□ de □e□e□t□ a□u□ □□□□□ a□□□ada □□r □e□tr□u□a□□□□ □a u□□□□a□dad de d□□□□ re□e□t□□ e□t□ □er□ tr□□

A□□ □e□□□dade□ de□e□ue□te de□□rde□ de □ □ □□e□ e□ r□□□□ e□ □□□t□□u□ □ □a□ta 1□ □ □□e□ de □□r□a □□a□□□a□□

□□□A□ta re□□te□□a a □□□ □□d□□ □ □a□e□□□□ □t□ de □□ de □a 1□

□□□e□□e□□re□de □a □a□a de □ □rter□ de □e□e□t□ a□u□ □□□□□ u□a □e□□ra□uad□ □□□□

D□ □□ □ □	□□□e□□r □□ □ □	
	□a□□r □□□ □□a□	T□□era□□□a
1□□ □□□□□	□□□	□1□□
□□□ □□□□□	□	□□
□□□ □1□□□	□	□□□□
1□□□ □□□□□	□	□□

□a□ □□e□a□ e□□e□a□e□ □□□d□□□t□□□et□□□□e□tar□□ □a□r□□ada□ e□ □u□d□□□□ d□□t□□□□ e□□e□□re□de □er□□ □□1□ □ara □a□t□□ □ □□1□ □ara e□re□t□□

□□□□te□a de u□□□□ □er□ tr□□ e□□er□e□t□ a□□□a□ e□t□ □□□ □□□ e□tre□ □□ □□□□□ de □□□ tu□□□□

Medición y Abono.

□□□ tu□□□ □e □ed□□□ □□r □etr□ □□ea□t□ta□□e□te □□□ta□ad□□□□□u□e□d□a□e□r□□□ de □a□□□□ □ □ □□ta□e□

□□□ tu□□□ □e a□□□ar□□ □□r □etr□ □□ea□□e□□□ □□□ □re□□□□u□tar□□□e□ta□□□d□□e□e□ □uadr□ de □re□□□□ □ara □ada t□□□ □d□□□ etr□ de tu□□□

Ensayos.

□a re□e□□□□ de □□□ □ater□a□e□ □□□ equ□□□□ de e□te e□□ra□e□□e □ar□ □□□ □r□□a□d□ que □u□ □□e□ a□ □□□d□□□□e□ u□□□□a□e□ □de □a□dad □ada□e□ a□ □T□□□□□□□□ □□□□□□□ □□□1 e□ e□□□e□□ de □re□□r□□□□□e□ T□□□□a□ □e□era□e□ □ara Tu□er□a□ de A□a□te□□□ e□t□ de A□ua □ e□ □a□ □□rre□□□□d□e□te□ □□r□a□ □ d□□□□□□□□□□e□ □□e□te□ re□at□a□a □a□r□a□□□ □ □□□tr□□□du□tra□□ □ua□d□ e□□ ater□a□□ equ□□□ □e□ue a □□ra □□□ □ert□□□ad□ de □r□e□ □du□tr□a□que a□red□te e□□u□ □□□□ e□t□ de d□□□a□ □□□d□□□□e□□□□r□a□ □d□□□□□□□□□e□□□u re□e□□□□ □e rea□□ar□ □□□ □r□□a□d□□□□□a□ e□te□□u□ □ara□ter□t□□a□a□are□te□□ □□t□□□ de e□□a□□□ a rea□□ar a□□□□□ □ e□□□□er□ de □□□ □ □□□ □□ □ a□ □□□d□□□□e□ de □□a□e□ta□□□ aut□□ □t□a□ □er□□ □□□ □ad□□ e□ □a □□rre□□□□d□ê□te □T□□ e□ □□□□□ □□□ □e□ a □□□ □□□1□

Tubos de PVC Orientado Molecularmente Clase 500.

Transporte, manipulación y acopios

Tra□□□□rte

□□□ tu□□□ □□□ a□□□d□□□□ad□□ e□ □□□ □a□ □□□e□ □□r □er□□□a□de □a □r□□a □□□r□a□ de a□uerd□ □□□ □a□ □□r□a□ e□ta□e□da□ □ e□ □u□□□□ de □u□ □ara□ter□t□□a□□ Dura□te e□□r□□e□□ de □ar□a□□□ □ater□a□e□ □e □□□□a□ e□ □□□□□□□□ □□r□□□□ta□□ □ara□e□a□ e□te a □a d□re□□□□ de□□ ed□ de tra□□□□rte□□u□da□d□ de que □□ □u□ra□ □□□e□ □□r□□adura□□

Ma□□u□a□□□

□□□ tu□□□ □□ □e de□ar□□ □aer □□r□dar □□□re □ater□a□e□ □ra□u□are□ □ □e □r□□urar□ de□ar□□□ □er□a de □a □a□a□que e□ □a□□ de □□ e□tar a□□ërta□□e □tuar□□ □□t□□ e□ e□ □ad□ □□ue□t□ d□□de □e □e□□e de□□□tar □□□ □r□du□t□□ de e□□a□a□□□□

A□□□□□□

□□□ □d□ de a□□ad□ de tu□□□ □ □□e□ □□ead□ e□ □□ra□□e□e□de □r□□ de tru□□ada□ □er□ □e de□er□ e□tar a□□a□□ar a□tura□ e□□e□□a□□ □a □r□□era □□era de tu□□□ de□er□ a□□□ar□e □□□re tra□e□a□□□ de □adera □□□ □u□a□□□□ □□□et□ de □re□e□r de□□□a□ e□t□□ □a□e□urar □a e□ta□□□dad de □a□ □□a□□

Montaje y condiciones en zanja

□a u□□□ e□tre tu□er□a□ □e rea□□a □ed□a□te u□ta e□□t□a□

□a□ □□era□□□e□ □ara u□ □□rre□t□ **montaje** □□□ □a□ □□□u□e□te□□

- □□□ □ar □a □□□□□e □u□edad de□□ter□□r de □a e□ □□□adura □□□a□□ de □a u□ta e□□t□a□
- A□□□ar u□r□a□te e□ e□□ter□□r de □a e□ □□□adura □□□re □a u□ta□□ e□ e□e□tre□ □ □a□□□ de□tu□□a □tr□du□r □ara □a□□tar e□de□□a□ e□t□ e□tre a□ □□□□
- □□re□tar □a □□□a □e□e□tre□ □ de□tu□□□
- □tr□du□r e□e□tre□ □ de□tu□□ □ed□a□te u□ e□ □u□□□ □e□□ □ □□e□ □ed□a□te u□ □□□□e □ □a□a□□a□□ter□a□a□d□ e□ e□te □a□□ u□ta□□ de □adera □ara □□ da□ar e□ tu□□□

□a tu□er□a □re□tada□a□□ua□que □u□ede □□□ e□re□t□ de tu□er□a□ de □□□ □□□ de□e de □a□□u□ar□e □□□ et□□d□□a a te□ □eratura□

□a□ □□□d□□□□e□ e□ **zanja** que □e de□e□ de te□er e□ □ue□ta □ara e□te tu□□□□er□□ de a□uerd□a □a □□r□a □□□ □□□□1

Piezas de Fundición.

□a□ □r□□□a□e□ □ara□ter□□t□a□ t□□□□a□ de □a□ □e□a□ de □u□d□□□□ ut□□ada□ □ara □a **Tubería Orientada de Presión Clase 500** □□□ □a□ □□□u□e□te□□

- [illegible] de [illegible] d[illegible] [illegible] a[illegible]r[illegible]ada [illegible] e[illegible] [illegible] [illegible] D[illegible] [illegible] [illegible] ara [illegible] 1[illegible] e[illegible] D[illegible] [illegible] ara [illegible] [illegible]

- [illegible]e a[illegible] [illegible]r[illegible]te[illegible] a[illegible]t[illegible]rr[illegible]a [illegible]tura e[illegible]que [illegible]e a[illegible]a e[illegible]e[illegible]tr[illegible]t[illegible]a[illegible] e[illegible]te[illegible]r a[illegible]u[illegible]RA[illegible] [illegible] u[illegible] e[illegible]e[illegible]r [illegible] de [illegible] [illegible]

[illegible]a[illegible] [illegible]e[illegible]a[illegible]e[illegible] [illegible]eada[illegible] [illegible]ara [illegible]a **Tubería Orientada de Presión Clase 500** [illegible] [illegible]a[illegible] e[illegible]u[illegible]erada[illegible]a [illegible]t[illegible]ua[illegible]

- [illegible]d[illegible] de 11[illegible]1[illegible]
- [illegible] de redu[illegible]
- Te[illegible]a[illegible]da[illegible] [illegible]ua[illegible]e[illegible]
- Te[illegible]a[illegible]da e[illegible] [illegible]r[illegible]da
- [illegible]ar[illegible] de t[illegible]a
- Ada[illegible]tad[illegible]r [illegible]r[illegible]da
- [illegible]r[illegible]da [illegible]e[illegible]a

2.16 Arquetas.

Definición.

□□ e□ta u□dad de □□ra queda□ □□□u□d□□□

□T□da□ a□ arqueta□□□□□u□e□d□ a e□a□a□□□□e□tru□tura de □□r□ □□□□□ta□a de a□er□□ u□d□□□□ □de □□r□ □□□□ □dre□a□e□

□□ua□qu□er tra□a□□□ □aqu□□ar□a□□ater□a□□ e□e□ e□t□ au□□□ar □e□e□ar□□ □ara □a □□rre□ta □r□□□da e□e□u□□□ de e□ta u□dad de □□ra□

Materiales.

□a□ arqueta□ ut□□□ada□ □ara re□□□tr□ □ der□a□□□ □er□□ de □a□ □ara□ter□□t□□a□ □ d□□ e□□□□e□ □d□□ada□ e□ □□□ □a□□□□Aque□□□ e□e□ e□t□□ de □□□ta□a□□□□□ta□e□ □□□ □ □a□□ada□ de tra□□□□r□ ad□re□ □□□□ □ □□□ □a□a□dad □ara re□□□da de a□e□te□□□a□a□ □ □a□a□eta□ re□□□tra□e□□et□□□de□tr□ de ed□□□□□ □□r□ar□□ □arte de □□□ d□□u□e□t□□ e □□□r□a□□□ de d□□□□□ed□□□□□□

□□□ □ater□a□e□ que □□□ □□□e□ □ada arqueta □u□□□r□□ □□□ □□ que a□re□□e□t□ □e □d□que e□ □□□ □a□□□□

Ejecución de las obras.

□a□ □□ra□ □e rea□□ar□□ □□□□□r□ e a □□ □d□ad□ e□ □□□ □a□□□□□e □□□□ar□□ e□ e□u□ar □d□ad□ e□ □□□ □a□□□□ □ d□□de □d□que e□□□e□er□ D□re□t□r□e□ □a□□ de □ue□□ re□a□te□□

Medición y Abono.

[illegible]a [illegible] arqueta [illegible] [illegible]ua [illegible]e [illegible]qu [illegible]era que [illegible]ea [illegible]u t[illegible] [illegible]e [illegible]ed[illegible]r [illegible] [illegible]r [illegible]etr[illegible] [illegible]uadrad[illegible] [illegible] [illegible] [illegible]ed[illegible]d [illegible]e [illegible] [illegible]a [illegible]ta [illegible] [illegible]dera[illegible]d [illegible] [illegible]e [illegible]re u[illegible]a [illegible]r[illegible]u[illegible]d[illegible]dad [illegible]ed[illegible]a de [illegible]a [illegible] arqueta [illegible] de 1[illegible] [illegible] [illegible]etr[illegible] [illegible]u [illegible]e[illegible]d [illegible] a e[illegible]a [illegible]a [illegible] [illegible]ta [illegible]a [illegible]er[illegible] [illegible] [illegible]e [illegible]e [illegible]t [illegible]a [illegible]e [illegible]r[illegible]

[illegible]a [illegible] arqueta [illegible] [illegible]e a[illegible] [illegible]ar[illegible] [illegible]e[illegible] [illegible] [illegible]re[illegible] u[illegible]tar[illegible] e[illegible]ta[illegible]e[illegible]d[illegible] e[illegible] e[illegible] [illegible]uadr[illegible] de [illegible]re[illegible]

Ensayos.

[illegible]a re[illegible]e[illegible] de [illegible] [illegible]ater[illegible]a[illegible]e[illegible] de e[illegible]te e[illegible]ra[illegible]e[illegible] [illegible]e [illegible]ar[illegible] [illegible] [illegible]r[illegible]a[illegible]d[illegible] que [illegible]u [illegible] [illegible]e[illegible] [illegible]a[illegible] [illegible]d[illegible] [illegible]e[illegible] [illegible]u[illegible] [illegible]a[illegible]e[illegible] [illegible] de [illegible]a[illegible]dad [illegible]ada[illegible]e[illegible] [illegible]a[illegible] [illegible]T[illegible] [illegible]e[illegible] [illegible]a[illegible] [illegible]rre[illegible] [illegible]d[illegible]e[illegible]te[illegible] [illegible]r[illegible]a[illegible] [illegible] d[illegible] [illegible] [illegible]e[illegible] [illegible]e[illegible]te[illegible] re[illegible]at[illegible]a[illegible] a [illegible]a[illegible]r[illegible]a[illegible] [illegible] [illegible]tr[illegible] [illegible]du[illegible]tr[illegible]a[illegible] [illegible]e[illegible] [illegible]u de[illegible]e[illegible]t[illegible] [illegible]a[illegible] [illegible]r[illegible]a [illegible] [illegible]d[illegible]ada[illegible]e[illegible] [illegible]a [illegible]T[illegible] [illegible]R[illegible]1[illegible] [illegible]ta[illegible]a[illegible] [illegible]e[illegible] de e[illegible]e[illegible]tr[illegible]dad[illegible] red e[illegible]ter[illegible]r[illegible]

[illegible]ua[illegible]d[illegible] e[illegible] [illegible]ater[illegible]a[illegible] equ[illegible] [illegible]e[illegible]ue a [illegible]ra [illegible] [illegible]ert[illegible]ad[illegible] de [illegible]r[illegible]e[illegible] [illegible]du[illegible]tr[illegible]a[illegible]que a[illegible]red[illegible]te e[illegible]u[illegible] [illegible] [illegible]e[illegible]t[illegible] de d[illegible]a[illegible] [illegible]d[illegible] [illegible]e[illegible] [illegible]r[illegible]a[illegible] [illegible]d[illegible] [illegible]e[illegible] [illegible]u re[illegible]e[illegible] [illegible]e rea[illegible]ar[illegible] [illegible] [illegible]r[illegible]a[illegible]d[illegible] [illegible]a[illegible] e[illegible]te[illegible] [illegible]u[illegible] [illegible]ara[illegible]ter[illegible]t[illegible]a[illegible]a[illegible]are[illegible]te[illegible]

[illegible]t[illegible] de e[illegible]a[illegible] a rea[illegible]ar a[illegible] [illegible] e[illegible] er[illegible] de [illegible] [illegible] [illegible] [illegible] [illegible]a[illegible] [illegible]d[illegible] [illegible]e[illegible] de [illegible] a[illegible]e[illegible]ta[illegible] aut[illegible] [illegible]t[illegible]a[illegible] [illegible]er[illegible] [illegible] [illegible]ad[illegible] e[illegible] [illegible]a [illegible]T[illegible] [illegible]R[illegible]1[illegible] [illegible]ta[illegible]a[illegible] [illegible]e[illegible] de e[illegible]e[illegible]tr[illegible]dad[illegible]red e[illegible]ter[illegible]r[illegible]

2.17 Canalizaciones Enterradas

Definición.

□□ e□ta u□dad de □□ra queda□ □□□u□d□□□

□ □a□ □a□a□□a□□□e□□
□ □a□ □a□a□ □ara □a□a□□a□□□e□ de □a□e□ □ tu□□□ □ara □a□e□ e□□tr□□□□ □□u□e□d□ a e□a□a□□□ □ e□□□□ter□r re□e□□□a□□ □□□ □ a retrada de t□erra□ □□□ra□te□□
□ □ua□qu□er tra□a□□□ aqu□□ar□a□□ ater□a□□ e□e□ e□t□ au□□□ar □e□e□ar□ □ara □a □□rre□ta □r□□da e□e□u□□□ de e□ta u□dad de □□ra□

Materiales.

□a□ □a□a□ □ara □a□e□ u□ □□r□□ □□□ □□ □□d□ad□e□ □□□ □a□□□

Ejecución de las obras.

a) Principios generales

□ □□□ □□trat□□ta □□□ eter□ a □a a□r□□a□□□ de□□□e□er□ D□re□t□r □□□ □a□□□ de deta□e que □ue□tre□e□□ □t□d□ de □□□□tru□□□□ □r□□ue□t□□
□ □a□e□□a□a□□□e□ □e e□e□utar□□ au□t□□d□□e a □a□d□ e□□□□e□ □ □er□□ad□ que □□□□te□ e□ e□□r□□e□t□ □ que □□d□que e□□□e□er□ D□re□t□r de □a□ □□ra□□
□ □e □ar□ar□ □□□re e□terre□□ □a □tua□□□ □ □□ te□ de □a□ □a□a□ que □□ de□er□□ e□□eder de □□ que □a□ □er□d□ de □a□e □ara □a □r□a□□□ de□ □r□□e□t□□

- [illegible]ua[illegible]d[illegible] [illegible]e [illegible]re[illegible]e [illegible]e[illegible]a[illegible]tar e[illegible] [illegible]a[illegible]e[illegible]t[illegible] e[illegible]te[illegible]te[illegible] [illegible]e [illegible]e[illegible]u[illegible]r[illegible] [illegible]a[illegible] [illegible]d[illegible]a[illegible]e[illegible]de[illegible]e[illegible]er[illegible] D[illegible]re[illegible]t[illegible]r[illegible] [illegible] [illegible]e[illegible]t[illegible] de [illegible]te[illegible]
- T[illegible]da[illegible] [illegible]a[illegible] e[illegible]a[illegible]a[illegible]e[illegible] de [illegible]a[illegible]a[illegible] e[illegible] tra[illegible] [illegible] de [illegible]a[illegible] e[illegible] terra[illegible] [illegible]e e[illegible]e[illegible]utar[illegible] u[illegible]a [illegible]e[illegible]rea[illegible]ad[illegible] e[illegible]terra[illegible] [illegible]a[illegible]ta [illegible]u [illegible]ta de[illegible]t[illegible]a[illegible]
- De[illegible]er[illegible] re[illegible]etar[illegible]e [illegible]ua[illegible]t[illegible] [illegible]er[illegible] [illegible] [illegible]er[illegible]du[illegible] [illegible]re[illegible] [illegible]e de[illegible]u[illegible]ra[illegible] a[illegible]a[illegible]r[illegible] [illegible]a[illegible] [illegible]a[illegible]d[illegible] [illegible]e[illegible]d[illegible] [illegible]a[illegible]e[illegible] [illegible]e[illegible]e[illegible]ar[illegible] [illegible]ua[illegible]d[illegible] [illegible]a[illegible]a[illegible] de e[illegible]e[illegible]utar[illegible]e [illegible]ra[illegible] [illegible]r ta[illegible]e[illegible] [illegible]e[illegible]t[illegible] [illegible]rde[illegible]ar[illegible] e[illegible]e[illegible]er[illegible] D[illegible]re[illegible]t[illegible]r de [illegible]a[illegible] [illegible]ra[illegible]
- Dura[illegible]te e[illegible]t[illegible]e[illegible] [illegible] que [illegible]er[illegible] a[illegible]e[illegible]a[illegible] a[illegible]erta[illegible] [illegible]a[illegible] [illegible]a[illegible]a[illegible] e[illegible]ta[illegible]e[illegible]er[illegible] e[illegible] [illegible] [illegible]trat[illegible]ta [illegible]e[illegible]a[illegible]e[illegible] de [illegible]e[illegible]r[illegible] [illegible]e[illegible]e[illegible]a[illegible] e[illegible]te [illegible]r [illegible]a [illegible]e[illegible]
- [illegible] [illegible]e [illegible]r[illegible]eder[illegible] a[illegible] re[illegible]e[illegible] de [illegible]a[illegible]a[illegible] [illegible] e[illegible]a[illegible]a[illegible]e[illegible] [illegible] [illegible]re[illegible] re[illegible] [illegible]e[illegible]t[illegible] de [illegible]a[illegible] [illegible] [illegible]a[illegible] [illegible] aut[illegible]r[illegible]a[illegible] e[illegible]r[illegible]ta de[illegible]e[illegible]er[illegible] D[illegible]re[illegible]t[illegible]r de [illegible]a[illegible] [illegible]ra[illegible]
- [illegible]a [illegible]r[illegible]u[illegible]d[illegible]dad [illegible] [illegible]a de[illegible]de [illegible]a [illegible]u[illegible]er[illegible]e de[illegible]a[illegible]e[illegible]t[illegible] a[illegible]r[illegible]a de [illegible]a[illegible]a[illegible]a[illegible] e[illegible] de [illegible] [illegible] [illegible]ua[illegible]d[illegible] [illegible]ea [illegible]r a[illegible]era[illegible] [illegible] [illegible] [illegible]e[illegible] [illegible]a[illegible] [illegible]a [illegible]ada
- [illegible] e[illegible]e[illegible] de e[illegible]a[illegible]a[illegible] [illegible]e [illegible]u[illegible]r[illegible] [illegible] [illegible]r[illegible] [illegible] de d[illegible]d[illegible]a[illegible] de [illegible]e[illegible]e[illegible]t[illegible]

b) Entibación

- [illegible]a[illegible]e[illegible]a[illegible]a[illegible]e[illegible] [illegible]e e[illegible]t[illegible]ar[illegible] [illegible]ua[illegible]d[illegible] e[illegible]e[illegible]er[illegible] D[illegible]re[illegible]t[illegible]r de [illegible]a[illegible] [illegible]ra[illegible] [illegible] e[illegible]t[illegible]e [illegible]e[illegible]e[illegible]ar[illegible] a[illegible] [illegible] [illegible] [illegible] ed[illegible] [illegible]tuad[illegible] e[illegible] [illegible]a[illegible] [illegible] ed[illegible]a[illegible]e[illegible] [illegible]ua[illegible]d[illegible] [illegible]ea de te[illegible]er a[illegible]u[illegible]a a[illegible]er[illegible]a e[illegible] [illegible] [illegible] [illegible] [illegible]T[illegible]d[illegible] e[illegible] a [illegible]u[illegible] de[illegible] [illegible]e[illegible]er[illegible] D[illegible]re[illegible]t[illegible]r de [illegible]a[illegible] [illegible]ra[illegible]
- [illegible] t[illegible]da[illegible] [illegible]a[illegible] e[illegible]t[illegible]a[illegible]e[illegible] que e[illegible]e[illegible]er[illegible] D[illegible]re[illegible]t[illegible]r e[illegible]t[illegible]e [illegible] [illegible]e[illegible]e[illegible]te[illegible]e[illegible] [illegible]trat[illegible]ta rea[illegible]ar[illegible] [illegible] [illegible]u[illegible] [illegible]e[illegible]e[illegible]ar[illegible] [illegible]a[illegible]d[illegible]e e[illegible] [illegible]a[illegible] [illegible]ar[illegible]a[illegible] [illegible] [illegible]a[illegible] que [illegible]ueda[illegible] dar[illegible]e [illegible]a[illegible] [illegible]a[illegible] [illegible]d[illegible]e[illegible] [illegible] [illegible]de[illegible]a[illegible]ra[illegible]e[illegible]
- [illegible]a e[illegible]t[illegible]a[illegible] [illegible]e e[illegible]e[illegible]ar[illegible] [illegible] [illegible] [illegible] [illegible] [illegible]e[illegible]t[illegible] etr[illegible] [illegible] [illegible] [illegible]r e[illegible] a de [illegible]a [illegible]ea de[illegible]terre[illegible] [illegible] de [illegible]a [illegible]a[illegible] [illegible]r[illegible]te[illegible]t[illegible]ra[illegible]
- [illegible]a[illegible] e[illegible]t[illegible]a[illegible]e[illegible] [illegible] [illegible]e [illegible]e[illegible]a[illegible]tar[illegible] [illegible] [illegible]rde[illegible] e[illegible]re[illegible]a de[illegible]e[illegible]er[illegible] D[illegible]re[illegible]t[illegible]r de [illegible]a[illegible] [illegible]ra[illegible]

c) Drenaje

[illegible]e t[illegible]ar[illegible] [illegible]re[illegible]au[illegible]e[illegible] [illegible]re[illegible]a[illegible] [illegible]ara e[illegible]tar que [illegible]a[illegible] a[illegible]ua[illegible] [illegible]u[illegible]de[illegible] [illegible]a[illegible] [illegible]a[illegible]a[illegible]erta[illegible]

- [illegible] a[illegible]ta[illegible] [illegible]e[illegible]t[illegible] que [illegible]ea[illegible] [illegible]e[illegible]e[illegible]ar[illegible] [illegible]e [illegible]ar[illegible] reu[illegible]e[illegible]d[illegible] [illegible]a[illegible] a[illegible]ua[illegible] e[illegible] [illegible] [illegible]tru[illegible]d[illegible] [illegible]uera de [illegible]a [illegible]ea de [illegible]a [illegible]a[illegible]

d) Taludes

[illegible]a t[illegible]erra[illegible] [illegible]r[illegible]ede[illegible]te[illegible] de [illegible]a[illegible] e[illegible]a[illegible]a[illegible]e[illegible] [illegible]e de[illegible]tar[illegible] a u[illegible]a d[illegible]ta[illegible] [illegible]a [illegible] a de u[illegible] [illegible]etr[illegible] [illegible]1 [illegible]etr[illegible] de[illegible]rde de [illegible]a[illegible] [illegible]a[illegible]a[illegible] [illegible]a u[illegible] [illegible]ad[illegible] de [illegible]ta[illegible] [illegible] [illegible] [illegible]r[illegible]ar [illegible]rd[illegible] [illegible]t[illegible]u[illegible] de[illegible]a[illegible]d[illegible] [illegible] [illegible]a[illegible] [illegible]e[illegible]e[illegible]ar[illegible] [illegible]ara tr[illegible]t[illegible] [illegible]e[illegible]era[illegible]t[illegible]d[illegible] [illegible] [illegible]ua[illegible]e [illegible]ar[illegible] ut[illegible]a[illegible]d[illegible] [illegible]a[illegible]are[illegible]a[illegible] r[illegible]da[illegible] [illegible]re [illegible]a[illegible] [illegible]a[illegible]a[illegible]

e) Limpieza del fondo

[illegible]a [illegible]re[illegible]ara[illegible] de[illegible] [illegible]d[illegible] de [illegible]a[illegible] [illegible]a[illegible]a[illegible] requer[illegible]r[illegible] [illegible]a[illegible] [illegible]era[illegible]e[illegible] [illegible]u[illegible]e[illegible]te[illegible]

Re[illegible]t[illegible]ad[illegible] de[illegible]er[illegible] [illegible]tud[illegible]a[illegible] re[illegible]rte de [illegible]a[illegible] [illegible]arte[illegible] [illegible]a[illegible]e[illegible]te[illegible] que [illegible]e a[illegible]u[illegible]e[illegible] ta[illegible]t[illegible] e[illegible] [illegible]a[illegible]ta [illegible] [illegible] e[illegible] a[illegible]ad[illegible] re[illegible]e[illegible] [illegible] are[illegible]a de [illegible]a[illegible] de[illegible]re[illegible]e[illegible] [illegible] a[illegible]ad[illegible] [illegible]e[illegible]era[illegible] [illegible]ara [illegible]re[illegible]arar e[illegible]a[illegible]e[illegible]t[illegible] de [illegible]a [illegible]ra [illegible]ter[illegible]r de[illegible]d[illegible]e a[illegible]a[illegible]ar u[illegible]a de[illegible]dad de[illegible]e[illegible]ta [illegible] [illegible]r [illegible]e[illegible]t[illegible] [illegible] de [illegible]a [illegible]r[illegible]t[illegible]r [illegible]r[illegible]a[illegible]

[illegible] [illegible]e[illegible]a de [illegible]ua[illegible]qu[illegible]er [illegible]uer[illegible] e[illegible]tra[illegible] [illegible] re[illegible]a[illegible]a[illegible]d[illegible] [illegible]u[illegible]edade[illegible] et[illegible]

c) Empleo de los productos de excavación

[illegible]a t[illegible]erra [illegible]e[illegible]eta[illegible]r[illegible]ede[illegible]te de [illegible]a [illegible]a[illegible]a [illegible]u[illegible]er[illegible]r de [illegible]a[illegible] e[illegible]a[illegible]a[illegible]e[illegible] [illegible] [illegible]dr[illegible] ut[illegible]ar[illegible]e [illegible]ara e[illegible]re[illegible]e[illegible] de [illegible]a[illegible] [illegible]a[illegible]a[illegible] de[illegible]e[illegible]d[illegible] tra[illegible]rtar[illegible]e a [illegible]erteder[illegible] t[illegible]d[illegible] [illegible]a[illegible]e[illegible]e[illegible]er[illegible] D[illegible]re[illegible]t[illegible]r [illegible]ar[illegible] e[illegible] [illegible]te de e[illegible]a[illegible]a[illegible] a [illegible]art[illegible]r de[illegible]ua[illegible]a t[illegible]erra e[illegible]a[illegible]ada [illegible]dr[illegible] [illegible]er[illegible]ar[illegible]e e[illegible] [illegible]a[illegible] [illegible]r[illegible] [illegible]dade[illegible] de [illegible]a[illegible] [illegible]a[illegible]a[illegible] [illegible]ara [illegible]er ut[illegible]ada[illegible]e[illegible] e[illegible]re[illegible]e[illegible] de [illegible]a[illegible] [illegible] a[illegible]

Medición y Abono.

□a□ □a□a□□a□□□e□ □ara □□ta□a□□□e□ □e □ed□□ □□r □etr□ □□ea□□ □□t□ta□□ e□te ter□ □ada□□ □□u□e□d□ □a e□□a□a□□□□e□re□e□□ □□□ter□□r □ □a ret□rada de e□e□e□t□□ □□□ra□te□□

□e a□□□ar□□ □e□□□ □□□ □re□□□□ u□tar□□□ e□ta□e□d□□ e□ e□□uadr□ de □re□□□□ □ara □ada t□□□ de □a□a□□a□□□□

2.18 Bordillos

Definición.

[illegible]e de[illegible]e [illegible] [illegible]rd[illegible] [illegible]a [illegible]e[illegible]a [illegible] e[illegible]e [illegible]e[illegible]t[illegible] [illegible]re[illegible]a[illegible]r[illegible]ad[illegible] de [illegible]r[illegible] [illegible] [illegible]ad[illegible] [illegible]re u[illegible]a [illegible]era ade[illegible]uada[illegible]que [illegible]t[illegible]tu[illegible]e[illegible] u[illegible]a [illegible]a[illegible] [illegible] [illegible]ta que de[illegible] [illegible]ta [illegible]a [illegible]u[illegible]er[illegible]e de [illegible]a [illegible]a[illegible]ada[illegible]a de[illegible] [illegible]ta [illegible]a [illegible]u[illegible]er[illegible]e de [illegible]a [illegible]a[illegible]ada[illegible]a de u[illegible]a a[illegible]era [illegible] [illegible]a de u[illegible] a[illegible]d[illegible]

Materiales.

[illegible]a[illegible] e[illegible]e[illegible]a[illegible]e[illegible] e[illegible] [illegible]trar[illegible]e[illegible]t[illegible] de [illegible] [illegible]rter[illegible] a ut[illegible]ar [illegible]er[illegible] e[illegible] [illegible]rter[illegible] de [illegible]e[illegible] e[illegible]t[illegible] de[illegible]ad[illegible] [illegible] [illegible] M[illegible]

[illegible] [illegible]rd[illegible] [illegible]re[illegible]a[illegible]r[illegible]ad[illegible] de [illegible]r[illegible] [illegible]e e[illegible]utar[illegible] [illegible] [illegible]r[illegible] [illegible]e[illegible] de[illegible]t[illegible] [illegible] [illegible] [illegible]u[illegible]er[illegible]r[illegible]a[illegible]r[illegible]ad[illegible] [illegible] [illegible]r[illegible]d[illegible] [illegible]r[illegible]ede[illegible]te[illegible] de [illegible]a[illegible]aque[illegible]u[illegible] ta[illegible]a[illegible] [illegible]er[illegible] de [illegible]e[illegible]te [illegible] [illegible]etr[illegible] [illegible] [illegible] [illegible] [illegible]e[illegible] e[illegible]t[illegible] de[illegible]t[illegible] [illegible]

[illegible]e ad[illegible] [illegible]tr[illegible] t[illegible]era[illegible]a[illegible] e[illegible] [illegible]a[illegible] d[illegible] e[illegible]e[illegible] de [illegible]a [illegible]e[illegible] tra[illegible]er[illegible]a[illegible] de d[illegible]e[illegible] [illegible] [illegible]etr[illegible] [illegible]1[illegible] [illegible] [illegible]

Ejecución de las Obras.

[illegible]a[illegible] [illegible]e[illegible]a[illegible] [illegible]e a[illegible]e[illegible]tar[illegible] [illegible]re u[illegible] [illegible]e[illegible] de [illegible]r[illegible] [illegible]

[illegible]a[illegible] [illegible]e[illegible]a[illegible] que [illegible]r[illegible] a[illegible]e[illegible]rd[illegible] [illegible]e [illegible]ar[illegible] de[illegible]a[illegible]d[illegible] u[illegible]e[illegible]a[illegible] e[illegible]tre e[illegible]a[illegible] de [illegible] [illegible] [illegible]etr[illegible] [illegible] [illegible] [illegible] [illegible]te e[illegible]a[illegible] [illegible]e re[illegible]e[illegible]ar[illegible] [illegible] [illegible]rter[illegible] de[illegible] [illegible] [illegible] t[illegible] que e[illegible] e[illegible] [illegible]ead[illegible] e[illegible] e[illegible]a[illegible]e[illegible]t[illegible]

Medición y Abono.

[illegible] [illegible]rd[illegible] [illegible]e [illegible]ed[illegible]r[illegible] [illegible] a[illegible]ar[illegible] [illegible]r [illegible]etr[illegible] [illegible]ea[illegible]e[illegible] [illegible] [illegible]rea[illegible] e[illegible]te [illegible]ad[illegible] [illegible]ed[illegible]d[illegible] [illegible]re e[illegible]terre[illegible]

[illegible]e a[illegible]ar[illegible] [illegible]e[illegible] [illegible] [illegible]re[illegible] u[illegible]tar[illegible] re[illegible]e[illegible]ad[illegible] e[illegible] e[illegible] [illegible]uadr[illegible] de [illegible]re[illegible] [illegible]rre[illegible]d[illegible]e[illegible]te[illegible]

□□ e□re□□□ de □a u□dad queda□ □□□u□d□□ t□d□□ □□□ □□□□e□t□□ re□□□□d□□ e□ e□ e□□□ra□e □□rre□□□□d□e□te de□□tad□ □uadr□□

2.19 Pavimento de aceras.

Definición y condiciones de las partidas de obra ejecutadas

□□r□a□□□□ de □a□□□ e□t□ □□□□ □□e□a□ de terra□□ □□□□□□ada□a □□que de □a□eta □□□□

□ □rter□□□□a e□e□u□□□□ de □a u□dad de □□ra □□□u□□e □a□ □□□u□e□te□ □□era□□□□e□□

- □re□ara□□□□ □ □□□□ □r□□a□□□□ de □a □u□er□□□e de a□e□ta□ e□t□□
- □ □□□□a□□□□ de □a □a□a de are□a□e□ □u □a□□□
- □u□e□ta□□□□□
- □ □□□□a□□□□ de □a □a□a de re□e□□ □e□e□□□□□ad□ de a□era□□
- □u□e□ta□□□□ □ □□□□□a□□□□ de □a□ □□e□a□□
- □ □□□□a□□□□ de□□r□d□ de re□a□□e□
- □□□ □□e□a de□e□□e□□ de □e□□ada□□r□te□□□□□ de□□ □rter□ re□□□ □ □urad□□

Condiciones generales

□□ e□□a□□□e□t□ □□ e□□□tr□□ □□e□a□ r□ta□□de□□□rt□□ada□□□□□ □a□□□a□ □□□□□□ □tr□□ de□e□t□□ □u□er□□□a□e□□□□ e□□□tr□□ re□a□te□ e□tre □a□ □□e□a□□□a □u□er□□□e a□a□ada te□dr□ u□a te□tura □ □□□□r u□□□□r e□□□a□ □□e□a□ e□tar□□ □□e□ ad□er□da□a□□□□□rte □ □□r□ar□□ u□a □u□er□□□e □a□a□□□tar□□ □□□□□□ada□a t□□e □e□ a□□ea□□□□e□ re□ta□□ □e re□□etar□□ □a□ u□ta□ □r□□a□de□□□□□rte□

□a□ u□ta□ □e re□e□ar□□ de □e□□ada de □e□e□t□ □□rta□d □ □□□□ra□te□ e□ u□ a□□□ □□ □□□ □a□□ e□t□□ □□□□□ad□□ □□□re □a□a de are□a□□□ta te□dr□ u□ e□□e□□r de □□□ □

T□era□□a□de e□e□u□□□□

- □□e□□□ 1□ □ □
- □a□e□dad□□ □ □ □ □□ □
- □e□a□□□□ 1 □ □
- Re□t□tud de □a□u□ta□□□□ □ □ □ □□ □

Condiciones del proceso de ejecución

□a □□□□a□□□□ □e rea□□ar□ a te□ □eratura a□ □e□te □□ □□□ □□a □u□er□□□e de□□□□□rte e□tar□ □□□ □□a □ □□□□eda□

□a □□□□a□□□□ □e rea□□ar□ □□□u□e□d□ □a□ □□d□a□□□e□ deter□ □□ada□ e□ e□a□e□□ □□rre□□□□d□e□te de □ater□a□e□□

□e e□□erar□ □□ □ de□de □a □□□□a□□□□ de □a□ □□e□a□ □ de□□u□□ □e e□te□der□ □a □e□□ada□□□□a□□□e□t□ □□ □e □□ar□ dura□te □a□ □□ □ □□□u□e□te□a □u □□□□a□□□□□

Criterios de medición y abono.

□a u□dad □e □ed□r□ □ a□□□ar□ □□r □ □ de □u□er□□□e □ed□da □e□□□ □a□ e□□e□□□a□□□□e□de □a DT□□□□ dedu□□□□□ de □a □u□er□□□e □□rre□□□□d□e□te a □ue□□□□ de a□uerd□ □□□□ □□□ □□□u□e□te□ □r□ter□□□□

- □ue□□□ de □a□ta 1□□□ □ □□□□ □ □e dedu□r□□
- □ue□□□ de □ □□ de 1□□□ □ □□□□e dedu□r□ e□1□□□

□□ e□A□e□ □□□□ □□a□□□e□t□ de A□era□□□□e □uede □□□er□ar □a□ □ara□ter□□t□□a□t□□□□a□ de□□a□□□e□t□ de a□era□ □e□□r□□ed□□ e□t□ de □□□□□a□□□□□

2.20 Red de Tierra

Definición.

[illegible] e[illegible]ta u[illegible]dad de [illegible]ra queda[illegible] [illegible]u[illegible]d[illegible]

- T[illegible]d[illegible] [illegible] [illegible]te[illegible] a[illegible] de [illegible]ue[illegible]ta a t[illegible]erra[illegible] [illegible]u[illegible]e[illegible]d[illegible] [illegible]du[illegible]t[illegible]re[illegible] e[illegible]e[illegible]tr[illegible]d[illegible] arqueta[illegible]et[illegible]
- [illegible]ua[illegible]qu[illegible]er tra[illegible]a[illegible] aqu[illegible]ar[illegible]a[illegible] ater[illegible]a[illegible] e[illegible]e[illegible] e[illegible]t[illegible] au[illegible]ar [illegible]e[illegible]e[illegible]ar[illegible] [illegible]ara [illegible]a [illegible]rre[illegible]ta [illegible]r[illegible]da e[illegible]e[illegible]u[illegible] de e[illegible]ta u[illegible]dad de [illegible]ra[illegible]

Materiales.

[illegible]du[illegible]t[illegible]r de [illegible]a red [illegible]e[illegible]era[illegible]de [illegible]ue[illegible]ta a t[illegible]erra e[illegible] [illegible]T[illegible]er[illegible] de [illegible]re de[illegible]ud[illegible] de [illegible] [illegible] [illegible] de [illegible]e[illegible]

[illegible]a[illegible] der[illegible]a[illegible] e[illegible] de [illegible]a red [illegible]r[illegible]a[illegible]de t[illegible]erra[illegible] [illegible]er[illegible] de [illegible]re de[illegible]ud[illegible] de [illegible] [illegible] [illegible] de [illegible]e[illegible]a[illegible] que [illegible]e [illegible]d[illegible]que [illegible]tra [illegible]a e[illegible] [illegible] [illegible]a[illegible]

[illegible]du[illegible]t[illegible]r de [illegible]ue[illegible]ta a t[illegible]erra de [illegible] [illegible]eutr[illegible] de [illegible] tra[illegible]r[illegible] ad[illegible]re[illegible] [illegible]er[illegible] de [illegible]re de [illegible] [illegible] [illegible]

[illegible]du[illegible]t[illegible]r de [illegible]ue[illegible]ta a t[illegible]erra de[illegible]eutr[illegible] de [illegible] [illegible]e[illegible]erad[illegible]re[illegible] [illegible]er[illegible] de [illegible]re de [illegible] [illegible] [illegible]

[illegible]du[illegible]t[illegible]r de [illegible]ue[illegible]ta a t[illegible]erra de [illegible]a[illegible] rede[illegible] de Med[illegible]a Te[illegible] [illegible]er[illegible] de [illegible]re de [illegible] [illegible] [illegible]

[illegible]a[illegible] [illegible]ra[illegible]a[illegible] de [illegible]e[illegible]ter[illegible] [illegible]a[illegible]e[illegible] [illegible] [illegible]tr[illegible] e[illegible]e[illegible] e[illegible]t[illegible] de e[illegible] [illegible]a[illegible] e[illegible]er[illegible] de [illegible]uer[illegible] de a[illegible]ea[illegible] de [illegible]re [illegible]t[illegible]r[illegible] e[illegible] [illegible]at[illegible]

[illegible] [illegible]u[illegible]t[illegible] de [illegible]ue[illegible]ta a t[illegible]erra [illegible] e[illegible] [illegible]arrad[illegible] de [illegible]rue[illegible]a e[illegible]tar[illegible] [illegible]r[illegible] ad[illegible] [illegible]r [illegible]et[illegible]a de [illegible]re [illegible]ad[illegible] [illegible]ad[illegible] de [illegible] [illegible] [illegible] de 1[illegible] [illegible] [illegible] [illegible] [illegible] [illegible]e[illegible] [illegible]a[illegible] [illegible] t[illegible]r[illegible]er[illegible]a de a[illegible]ea[illegible] r[illegible]a e[illegible] [illegible]re [illegible] [illegible]ad[illegible] [illegible]ada[illegible] [illegible]e [illegible]ar[illegible] e[illegible] e[illegible]ter[illegible]r de [illegible]a[illegible]a[illegible] de [illegible] e[illegible]ta[illegible]a[illegible] [illegible]ta[illegible]ada[illegible] e[illegible] [illegible]ara[illegible] e[illegible]t[illegible] [illegible]ert[illegible]a[illegible]e[illegible] [illegible]e[illegible]ar[illegible] [illegible]e[illegible]a[illegible]a[illegible] de[illegible] [illegible] t[illegible]erra [illegible]e[illegible]te[illegible] a a[illegible]que [illegible]erte[illegible]e[illegible]e[illegible]

□a □□a□ □er□□ de a□a de a□er□ □re□u□r□ e□t□ de □□□re□□□□u□a □□□□tud de □ □ 1□□□ □ □ de d□□□etr□□□□tar□□ e□e□utada□ □e□□□ □□r□a□□□□□A□

□a□ □□dadura□ a□u□ □□t□r□□a□ □er□□ de□t□□□ □□da□de □□□ □ □□□ □ar□rea□□ada□ □ed□a□te □ □□de□ade□uad□□a□t□□□ □ □ara□ter□□t□a□de □a □□dadura□

□□□ □ater□a□e□ que □e ut□□□e□ □ara □re□ara□□□□ □ □e□□ra de□terre□□□ □er□□ □a□e□ □ □era□e□ □□ar□□□e□ □e□eta□e□□

Ejecución de las obras.

□□□ □□te□a□de □ue□ta a t□erra a □□□ta□ar □er□□ □□□ □□u□e□te□□

- □ □□te□a de □ue□ta a t□erra de M□T□□□□ □□□
- □ □□te□a de □ue□ta a t□erra de □eutr□ de tra□□□r□ad□r
- □ □□te□a de □ue□ta a t□erra de □□T□□□e□era□□

□a e□e□u□□□ de □□□ d□□ere□te□ □□te□a□de red de t□erra□□□e rea□□ar□ de a□uerd□ a□a□ □d□a□□□e□de e□te □□e□□ de □□□d□□□□e□ □a □a□re□a□e□ta□□□e□e□□te□te□□ta□t□ e□ □a□a □□□ □ e□ Med□a Te□□□□□□Ta□ □□□□ de□er□□ □e□ur□e dura□te □a e□e□u□□□ de □a□ □□ra□□a□ □□r□a□que d□□te □a □□□ □a□a □u□ □□□□trad□ra de □e□tr□□dad□

□□ □a□□ de □□ □□□□e□ur□e □a re□□te□□a de □ue□ta a t□erra que □ar□a□ □□□ re□a□e□t□□ □□□r□a□ □ara □ada □□te□a□□e de□er□ dar a□terre□□ u□a □re□ara□□□□a □a□e de □a□□ □ar□□□ □a□ta □□□□e□ur□ a re□□te□□a de□eada□

De□u□□ de □□□□truida □a □□ta□a□□□ de t□erra de □ada □□te□a□ □e □ar□□ □□□ □r□a□□□e□ □ □er□□a□□□e□ □re□□a□ "□□ □tu" □ □e e□□tuar□□ □□□ □a□ □□□□ □e□e□ar□□ □ara □u□ □□r□a□ □re□□r□□□□□e□ □e□era□□ de □e□uridad□a□r□□ada□e□ □a□ □□tru□□□□e□t□□□□a□ □□□ □□e□e□tara□ de□Re□a□e□t□ □□□re □□d□□□□e□T□□□□a□ □ □ara□t□a□ de □e□uridad e□ □e□tra□□ □□□tr□a□□ □u□e□ta□□□e□ □ □e□tr□□ de tra□□□r□a□□□□ e□ e□R□□T □ e□ e□M□□RAT1□□ Dada□ □a□ □ara□ter□□t□a□ de □a□e□□□□dad a □a□ □□a□ de □ue□ta a t□erra □e a□□□□e□a rea□□ar t□da□ □a□ □rue□a□ a□ter□□re□a□te□de ta□ar t□ta□□ e□te □a□ □□a□ □ □□□e□□□e□□

[illegible]

a) Sistema de puesta a tierra de 20 kV

[illegible]

b) Sistema de puesta a tierra de neutro de Transformadores y de Generador

[illegible]

c) Sistema de puesta a tierra de B.T.

[illegible]

□uart□□□□□□ □a□e□ □r□□□□a□e□de t□erra□□er□□ □□□du□t□re□de □u a□□ad□de □□ □ □ □ de □e□□□□ □ □□□□a□

□a red □e□era□de □ue□ta a t□erra de□ed□□□□ e□tar□ □□r□ada □□r u□a □a□□a de □□□re de □□ □ □ □ e□terrada d□re□ta□e□te e□ e□ □ue□□□ a□ que □e □□□e□tar□□ □ed□a□te □□dadura□a□u□ □□t□r □a□ □ □a□e□de □□□re de□□ud□de □□ □ □ □ t□d□□ □□□□are□□ □a□ta□a□de □a e□tru□tura□

A e□ta red □e □□□e□tar□□□ □ua□□e□te□ a□ tu□er□a□ □et□□□a□ □ t□da□ □a□ □a□a□ □et□□□a□que □□r□e□ □arte de □a□ □□□ta□a□□□e□de□ed□□□□□

□□ □a □a□a □□ d□e□e □□r □□ □ □□□a u□a □ue□a re□□te□□a de t□erra□ de□er□ □□□ □□e□e□tar□e □□□ □a □□□ta□a□□□ de □□a□□a□ta □□□□e□ur □a re□□te□□a de t□erra re□a□e□tada□

Medición y Abono.

□a red de t□erra□ □e □edr□ □□r u□dade□ □ □etr□ □□ea□t□ta□□ e□te □□□ta□ad□□□□e□□□ □e trate de □□a□□arqueta□□□u□t□□de □ue□ta a t□erra □de □a□e□□□□□u□e□d□t□d□□ □□□ e□e□ e□t□□a□□e□□r□□□□

□a red de t□erra□ □e a□□□ar□ □e□□□ □□□ □re□□□u□tar□□□ e□ta□e□d□□e□ e□□uadr□de □re□□□ □ara e□te □□te□a□

Ensayos.

□a re□e□□□□ de □□□ □ater□a□e□ de e□te e□□ra□e□□e □ar□ □□□ □r□□a□d□ que □u□ □□e□ □a□ □□□d□□□□e□ u□□□□a□e□ □ de □a□dad □□ada□ e□ □a □T□□ e□ e□Re□a□e□t□ □e□tr□t□□□□□ de □a□a Te□□□□ □ e□ □a□ □□rre□□□□de□te□ □□r□a□ □ d□□□□□□□□□e□ □□e□te□re□at□□a□a □a □a□r□a□□□ □ □□□tr□□□du□tr□a□□□e□ □u de□e□t□□a□ □□r□a□ □□□ □d□□ada□e□ □a □T□□□□□1□□□□"□□□ta□a□□□e□de □□e□tr□□dad□□ue□ta a t□erra" □e□ □a □T□□□□T□1□□□□"□□□ta□a□□□e□de □□e□tr□□dad□□e□tr□□de Tra□□□r□a□□□"□

□ua□d□ e□□ ater□a□□ equ□□□ □e□ue a □□ra □□□ □ert□□□ad□ de □r□e□ □□du□tr□a□que a□red□te e□□u□ □□□ e□t□ de d□□□a□ □□□d□□□□e□□□□r□a□ □d□□□□□□□□e□□□u re□e□□□□ □e rea□□ar□ □□□ □r□□a□d□□□□□a□e□te□□u□□ara□ter□□t□□a□a□are□te□□ □□t□□□ de e□□a□□□ a rea□□ar a□□□□□ □ e□□□□er□ de □□□ □ □□□ □□ □ a□ □□□d□□□□e□de □□ a□e□ta□□□□ aut□□ □t□a□□er□□ □□□ □□ad□□ e□ □a □T□□□□□1□□□□"□□□ta□a□□□e□ de e□e□tr□□dad□□ue□ta a t□erra" □ e□ □a □T□□□T1□□□□"□□□ta□a□□□e□ de □□e□tr□□dad□ □e□tr□□de Tra□□□r□a□□□"□

2.21 Mortero de Cemento

Definición.

□e de□□e□ □□□ □ □rter□□ de □e□e□t□ □□□ □ □a □a□a □□□□t□tu□da □□r □rd□ □□□□□□e□ e□t□ □ a□ua□ □□e□tua□□ e□te□ □uede □□□te□er a□□□□ □r□du□t□ de ad□□□□ □ara □e□□rar a□□u□a de □u□ □r□□□edade□ □□u□a ut□□□a□□□ de□er□ □a□er □d□ re□a□e□te a□r□□ada □□r e□D□re□t□r de □a□ □□ra□□

Materiales.

□ada u□□ de □□□ □□□□ □□□e□te□de□□ □rter□ de □e□e□t□ □u□ □□r□ □□ e□ta□e□d□ □ara e□ e□e□□□ □□□

Ejecución de las obras.

□a □e□□a de□□ □rter□ □□dr□ rea□□ar□e a □a□□ □ □e□□□□a□e□te□e□ e□□r□□er □a□□ □e □ar□ □□□re u□ □□□□ □□ □er□ea□e□

□□□e□e□t□ □□a are□a □e □e□□ar□□ e□ □e□□ □a□ta □□□□e□u□ u□ □r□du□t□ □□□□ □□□□e□ de □□□□r u□□□r□e□A □□□t□□ua□□□□ □e a□adr□ □□ □a□tidad de a□ua e□tr□□ta□e□te □e□e□ara□ □ara que □u□a □e□ □atida □□ □a□a□te□□a □□ □□□□□□te□□□a ade□uada □ara □u a□□□a□□□□ e□ □□ra□

□□a□e□te □e □a□r□ar□ e□□ □rter□ □re□□□ □ara u□□ □□□ed□at□□re□a□□□d□□e t□d□ aque□que □a□a e□ □e□ad□ a □a□uar □e□que □□ □a□a □d□ e□ □□ead□ de□tr□ de □□□ □uare□ta □□□□□□ □ □ut□□ □□□□ □ □□□□que □□a□a □u a□a□adura□

□□e□ □e□e□ar□□ □□□er e□ □□□ta□t□ e□□ □rter□ □□□□ □tr□□ □ □rter□□ □ □□r□ □□□□e□ que d□□era□ de □□e□ □a e□□e□e de□□e□ e□t□□□e e□tar□ □a □r□u□a□□□□ de a□ua e□tre e□□□□□ □e□ □ed□a□te u□a □a□a □□ter□ed□ □u□ □□□□a□ta de □□rter□ □ar□ad□ □□□□ □ua□qu□era de □□□ d□□ □e□e□t□□□ □e□ e□□era□d□ que e□ □□rter□ u □□r□□□□□ r□□era□e□te □a□r□ad□ e□t□ □e□□□ □ □e□ □□ □er□ea□□□a□d□ □u□er□□a□□e□te e□ □□rter□ □ □□re□e□te□

Medición y Abono.

□□□ □rter□ □□ □er□ de a□□□□ d□re□t□□□a que □e □□□□dera □□u□d□ e□ e□□re□□ de □a u□dad □□rre□□□□d□e□te□ □a□□□ que □e de□□a □□□ □ u□dad □□de□e□d□e□te□e□ □u□□ □a□□ □e □ed□r□ □a□□□ar□ □□r □etr□□ □□□□□□□□ □□ □rea□□ e□te ut□□□ad□□□

2.22 Carpintería de Chapa y Tubo de Acero

Materiales

□tar□ □r□ada □□r □□a□a de a□er□ □e□ada de □□□ □□ de e□□e□□r □ □□□□ □□ □a□a□□ada □ tu□□ de a□er□ □□dad□ □□r re□□te□□a e□□tr□a□ □ tu□□ de a□er□ □□□□□r□ad□ e□ r□□□De□er□□ te□er u□a □r□te□□□□ a□t□□rr□□□a de 1□ □ □ra□ □ u□ re□e□t□ e□t□ de □□□□ de e□□e□□r □□ □□□er□□r a □□ □ □ra□□□u□ □□r□□ □□□□ □□ re□□r□t□e□ a□ □□r□a□ □T□□□□A1□□□□ □art□□□□e□□ □uerta□ de a□er□□ □ □T□□□□A1□□□□ □a□□ada□□□ar□□□ter□a de a□er□□

□□□ □er□□e□ □□□□□r□ad□□ e□ r□□ e□tar□□ □a□r□ad□□ □□□ □e□e de a□er□ □a□□a□□□ad□□ d□□□e a□ra□ad□□de e□□e□□r □ □□□□ □ □□□ □ □ □de u□a re□□te□□□a a □a r□tura □□ □e□□r de □□ □□□□ □ □ □ te e□□□t□□□ □□ □e□□r de □□ □□□□ □ □Te□dr□□ □□□□ re□□e□t□a□e□ "□" u□ □ □□e□t□ de □er□a □□ □e□□r de □□□ □□ □ □u□ □ □du□□ re□□te□te □□ □e□□r de □□□ □□ □□□a u□□□□e□e□tre □er□□e□r□□ □□dada□e□t□d□ □u □er□□ etr□ de □□□ta□t□□

□a□ d□□ e□□□□e□□ □e□□□□e□ □ e□□e□□re□ □e □d□□a□ e□ □e□ r□a□ □re□u□ue□t□ □ □a□□□□ Ta□ □□□□ □e □d□□a□ □□□ □erra□□ de □e□ur□dad de que e□tar□□ d□tada□ a□ □ar□□ter□a□□

Ejecución de los trabajos

□□□er□□ □e re□□□r□ e□ e□□ue□□ □ed□a□te □at□□a□ de a□□a□e□□□□ □ □rter□ de □e□ e□t□ M□1□□□de□e□d□ quedar □er□e□ta□e□te □□e□ad□ □a□□□ ad□□A □a a□tura de □a□ □at□□a□ □e a□r□□ e□ □a □□□r□a□□ue□□□□ de 1□□ □ □ de □□□□tud□□□ □ □ de a□tura □1□□ □ □ de □r□□u□d□dad□ □□a □e□ □u□ede□d□□ □□□ □ue□□□ □e □tr□du□r□□ □□ □at□□a□ de □□□ □ □□□ □□□□□u□da□d□de que □a □ar□□ter□a quede a□□□□ada □e□ra□ada □□□ e□□ara□e□t□ □ter□□r de□□ur□□A □□□t□ua□□□ □e re□e□ar□□ □□□ □ue□□□ a□reta□d□ □□ □a□ta□□ara □□□□e□u□ u□a □er□e□ta u□□□□ □□□ a□ □at□□a□□□e t□□ar□ □□ re□au□□□ de □r□te□er □□□ □erra□e□ □ □ara□e□t□□ de□□ □rter□ que □ueda □aer □ □e re□a□ar□ □□ □□□e□a de □□ □ar□□ter□a tra□□u □□□□□a□□□□

Ta□ □□□□ □uede□ re□□□r□e□□ua□d□ e□ta□a□□ □□ □er□ta □ □re□a aut□r□a□□□ de □□ D□re□□□□ de □□ra□□□□ t□r□□□□ de a□er□ □a□□a□□□ad□r□□ad□□a ta□□□ e□a□□□□□ de ϕ □ □□□□ □ □ □ □ □

□□□re e□atera□□ □atera□e□ □□□□e□□e□te□□□e □□ar□□ □a□e□□□a□ de □□□ □er□□□ □ed□a□te t□r□□□□ □ □□dadura e□□tr□a□ queda□d□ □a□ □□a□ □er□e□ta□e□te a□□□□ada□ □ □□□e□ada□□

□e □□□□ar□□ □er□□□ □ □□a□ra□e□ □□□er□ de □ □□r □□ □□□ u□ □ □□□□ □ de d□□ e□ □ua□qu□r □a□□□e□arad□□ de □□□ □□rde□ u□ □ □□□□ □ de □□□ □ □ □□ □□r□a□d□ □□□ de □ada □□□a u□ □□□□□ e□ē de □r□□

□a □□□□ura e□tre □a □□□a □ e□□er□□ e□ □e□td□ □□r□a□a□□a□□ de □a □uerta□□er□ □□ □a□□r de □ □ □ □□□ □a□□r de 1 □ □ e□ □e□td□ □ara□ē□□a□□a□□ de □a □uerta□

□□ □ra□de□ □uerta□ □e d□□□□□dr□□ □u□a□e□ □ut□da□ e□ □a □□□era□

□a□ □erradura□ □e □□□□□ar□□ e□ □ut□da□ □□r u□ □ad□ □ □□r d□□□ □ua□d□ □e□e□ □a□ad□re□□□e □ar□□ e□a□td□r□T□da□ □ā□□a□□□e□□e rea□□ar□□ □ed□a□te t□r□□□□ □ □□dadura e□□tr□a□

Recepción y ensayos

A □u □e□ada a □□ra□□e □□□ □r□□ar□ que □a□ □ar□□ter□a□ □e □□rre□□□□de□ □□□ □□t□□□ e□□e□□□ad□□e□ e□□r□□e□t□ □que □□ □re□e□ta□ deter□r□□a□a□e□□ □de□r□a□□□e□□

□ua□d□ □□□ □ater□a□e□ □e□ue□ a □□ra □□□ □ert□□□ad□ de □r□e□ □du□tr□a□□ □□□ □e□□ "□□□□" □□□□ed□d□ que a□redte □u □□□tr□□de □a□r□a□□□□□ u□ re□e□□□□ □e rea□□ar□ □□□ □r□□a□d□ □□□□a□e□te □u□ □ara□ter□t□a□a□are□te□□

□ua□d□ □□ e□t□□ e□ □□□e□□□□ de □ert□□□ad□□ □ □e□□ de □ara□t□□ □ □□□a D□re□□□□□ □a□u□tat□□a □□e□t□□a □□□□rtu□□□□□e rea□□ar□□ □□□ e□□a□□□ de □□□□ □r□□a□□□□ □e□e□ar□□□ □ara □er□□□ar e□e□□e□□r de □□□ □a□a□□□ad□□ □ trata□ □e□t□□ de □r□te□□□□□ □ □a re□□te□□□a de □er□□□□□□□a□□□errae□ de □□□□ar□

Medición

□e □ar□ □□r u□dade□ de □ar□□ter□a □□□u□e□d□ □errae□ □ □er□□□u□dad t□ta□ e□te ter□ □□ada □ □□□□□ada□

2.23 Carpintería de Perfiles de Acero.

Ta□t□ □□□ □ater□a□e□ ut□□□ad□□ □□□□ □ □a e□ē□u□□□ □ □□□□a□□□ de □a □ar□□ter□a □u□ □□r□□ e□ u□ t□d□ □□□□ □a□ □□r□a□ □T□□□□A□□□□□a□□ada□□□ar□□ter□a de a□er□□□ □T□□□□A□□□□□art□□□□e□□□uerta□de a□er□□

□□tar□ □□□□□truda □□□ □er□ē□ □□□□□r□ad□□ e□ r□□ □□□ □e□ē de a□er□ □a□a□□ad□ d□□□e a□ra□ad□□de e□□e□□r □ □□□□ □ □□□ □ □ □□ □□□□ □ □ □ □ de re□□te□□□a a r□tura □□

[illegible] de [illegible] [illegible] [illegible] de [illegible] [illegible] [illegible] [illegible] de [illegible] [illegible] [illegible] [illegible]

□□ a□ e□ta□a□ de □□a□ □□rredera□□□□ta□ r□□ □ □□tada□ □□□re □at□e□ □ □□□ea□ de a□er□ □□□□da□e □ □ater□a□□□t□t□□ □ r□□□□ta□e□ a □arte □u□er□□r de d□□ta□□ad□re□□ □ara e□tar □a□ □□□ra□□□e□ □r□du□da□ □□r e□ □e□t□□ □□□□ □arr□e□ □er□ t□r□□ e□ de□□a□a□ e□t□ de □a□ □□a□ a □□ □ar□□ de □a □e□ta□a□ de □□r□a □ua□e□ □□□ □e□a□□□ □□ de □erre □ □a□□□ra □e□ar□□ u□ t□rad□r e□ u□a de □a□ □□a□ □ u□ e□e□ e□t□ de □a□□□ □de□□□que□e□ a □tra□

□□ t□d□□ □□□ □a□□□ta□t□ a□ □□a□ □□□ □ □□□ □erra□e□ de □e□ur□dad □□dr□□ □ □□tar□e □ de□□ □□tar□e □□□□□e□te □ara □u□re□ara□□□e□□

□□tre □a□ □□a□ □ e□□er□□□□ □at□e□te□e□ □u □a□□□e□□□tr□ u□a □□□ara de e□□a□□□□ □□□ □□□□ura de □erre □□ □a□□r de □ □ □ □

□a □ar□□□ter□a □er□ e□ta□□a a□a□ua □a□□ u□ □auda□de □□1□ □tr□□□□ □□ut□□□ □ □ □□□ □re□□□□ e□t□t□□a de □ □ □ de □□u□ □a de a□ua □ □□ □er□ t□r□ u□ □a□□ de a□re □u□er□□r a □□ □ □□□□ra□□ □□

3 DISPOSICIONES GENERALES

3.1 Definición.

□□□re□e□te □□m□□ D□ □R□□□R□m□□m□□□ T□□□□mA□ □ART□m□□AR□□ □m□T□□m □□t□e□e e□□□□u□t□ de □□r□a□que□u□ta□e□te □□□ a□e□ta□e□da□ e□ e□□□m□□ D□ □R□□□R□m□□m□□□ T□□□□mA□ □□□□RA□□□ □ARA □□RA□ D□ □ARR□T□RA□ □ □□□□T□□ □e□ade□a□te □□ □m□de □a D□re□□m□ □e□era□de □arretera□□□ □m □e□a□ad□ e□ □m□ □a□□□de□□r□□e□t□ □ara e□que □a □d□reda□tad□□de□m□e□t□d□□ □m□requ□m□t□□ t□□□m□□□que □□□ □□□et□de□□ □m□ □□ □□e□a□a t□d□□ □m□e□e□t□□□a a□m□a□m□□de□te□t□de□□□ □m□ed□tad□ □□r e□□er□m□□de □u□m□a□m□□e□de□M□ □□□a□r□□ad□ □□r □□M□de □1 de □□er□de 1□□□□ □□□□T□ □□□□□eta a□□□□m□ e□ a□□e□t□□ re□ere□te□a □a de□r□m□□m□ □e□era□de □a□ □□ra□□a □a□ □□□d□m□m□e□que □a□de □u□ □□r□m□□ □ater□a□e□□a □a □r□a e□que □e □a□ de e□e□utar□□ed□r □ a□□□ar □a□ u□dade□ de □□ra□□□□□□u□t□ de a□□□□ □□e□□□ □□□□t□tu□e □a □□r□a □□u□a que □a□de □e□ur□e□□□□trat□□ta □e□m□e□er□D□re□t□r□

3.2 Relación de documentos aplicables a la obra.

□□□re□e□te □□e□□ □e□□□□m □e □□□□ □□eta□ □□□□ □□e□e□ta□e□ □ua□t□ □□ □ □d□□que□ □ □e □□□□□a□ □□□□ m□ m□u□e□te□d□□u□e□t□□□

- □ □□RMA□ □□□□RA□□□ D□ □□□□TRATA□□m□ D□ "□□□RT□□ D□□ □□TAD□" □ D□ □A□ A□T□RIDAD□□ □□RT□AR□A□□
- □ □□m□□□ D□ □□□□□□□A□ ADM□□□TRAT□mA□ □ART□□□□AR□□□ que □e e□ta□□e□e□ □ara □a a□r□□a□□□ de e□ta □□ra□
- □ □□RMA□ D□ □A□□RAT□R□□ D□ TRA□□□□RT□ □ M□□□□□□mA D□□ □□□□□□□ □ara □a e□e□u□□□ de e□□a□□□ de □ater□a□e□a□tua□□e□te e□ □□□□r□
- □ □□RMA □□□M□□R□□□mT□□T□ □□D□□1 □□□□□ de □1 de D□□e□ □re de 1□□□□□
- □ □□RMA□ □□□

□ □□RMA□ □□T

□ □□□□□□□

□ R□□□□

□ua□ e□te□ □e □u□ □□r□ □□□ t□d□ □a □□r□at□a de □ar□□ter re□□□a□ □ □□a□ □□rde□a□□a□□et□□□

A□arte de □a □□r□at□a de □ar□□ter □□□□at□r□ a□te□ □e□□□□ada□□e ut□□□ar□□ □tra□ □□r□a□□□□ □ □a□ □□r□a□ □□□□ de A□□□R□□□r□a□de □a □□□ □a□a □u□ □□□tradra de e□er□a e□□tr□a□et□□

T□d□□ e□t□□ d□□u□e□t□□ □□□□ar□□ e□ □u reda□□□□ □r□□□a□□□□ □a□ □ □d□□□a□□□e□ □□□ter□re□□de□□arada□de a□□□a□□□□ □□□□at□r□a □que □e de□are□ □□□ □ta□e□dura□te e□□a□□ de e□e□u□□□□ de □a□ □□ra□de e□te □r□□e□t□□

3.3 Dirección de las obras.

□□"□a□u□tat□□□ de □a □r□□□edad D□re□t□r de □a □□ra" □e□ □□ u□e□□□□ D□re□t□r□e□ □a □er□□□a□ □□□□ t□tu□a□□□□ ade□uada □ □u□□□e□te□ d□re□ta□e□te re□□□□□a□e de □a □□□ □r□□a□□□□ □ □□□□a□□a de □a □□rre□ta rea□□a□□□□ de □a □□ra □□□tratada□

□ara e□de□e□ □e□□ de □u □u□□□□□ □□dr□ □□□tratar □□□ □□a□□rad□re□a □u□ □rde□e□□ que de□arr□□ar□□ □u □a□□r e□ □u□□□□□ de □a□ atr□u□□□□e□ der□□ada□ de □u□ t□tu□□□ □r□e□□□a□e□□ de □u□ □□□□□□□□ e□t□□ □que □te□rar□□ □a "D□re□□□□ de □a □□ra"□ □□D□re□t□r de□□□ad□ □er□ □□□u□□ad□ a□□□□trat□□ta □□r □a □r□□□edad a□te□ de □a □e□□a de □a □□□ □r□□a□□□□ de re□a□te□□□ d□□□□ D□re□t□r □r□□eder□ e□ □ua□□□r□a re□□e□t□ de □u □er□□□a□□□a□□rad□r□□a□ □ara□□□□e□ de u□□ u □tr□ que a□ae□□a□ dura□te □a e□e□u□□□□ de □a □□ra □er□□ □ue□ta□ e□ □□□□□□□□ e□t□ de□□□□trat□□ta□□□r e□□r□t□□

3.4 Funciones del Director de las obras.

[illegible]

- [illegible]
- [illegible]
- [illegible]
- [illegible]
- [illegible]
- [illegible]
- [illegible]
- [illegible]

- □ □art□□□ar e□ □a□ re□e□□□□e□ □r□□□□□a□□ de□□t□a□□ reda□tar □a □qu□da□□□ de □a□ □□ra□□□□□□r□e a □a□ □□r□a□ e□a□e□e□ta□e□da□

□□□□□trat□ta e□tar□ □□□□ad□ a □re□tar □u □□a□□ra□□□ a□Dire□t□r □ara e□□□r□a□ □u□ □□□□ e□t□ de □a□ u□□□□e□a e□te e□□□□ e□dada□□

3.5 Personal del Contratista.

□e e□t□e□de □□r "□□□trat□□ta" □a □arte □□□trata□te □□□□ada a e□e□utar □a □□ra□□ua□d□ d□□ □ □ □□ e□ □re□a□ □re□e□ta□ u□a □□erta a □a □□□ta□□□□ de u□a □□ra quedar□□ □□□□ada□ □□□dara□ e□te □re□te a □a □r□□□edad □de□er□□ □u□ □□r □□ d□□□ue□t□ e□ □a□ □□r□a□ □e□era□e□ de □□□trata□□□□ de "□uert□□ de□ □□tad□" □ "Aut□r□dade□ □□rtuara□"□

□e e□t□e□de □□r "De□e□ad□ de □a □□ra de□□□□trat□□ta" □e□ □□ □u□e□□□□ "De□e□ad□"□a □er□□□a de□□□ada e□□re□a□e□te □□r e□□ □□trat□□ta □a□e□tada □□r □a □r□□□edad□□□□ □a□a□dad □u□□□e□te □ara□

- □ □□te□tar □a re□re□e□ta□□□□ de□□ □□trat□□ta □ua□d□ □ea □e□e□ara□ □u a□tua□□□□ □ □re□e□□a□ □e□□□ □a□ □□r□a□ □e□era□e□ de □□□trata□□□□ □ □□□ □□e□□□ de □□u□u□a□□ a□□ □□□ □ e□ □tr□□ der□ad□□ de□□u□ □□□□e□t□ de □a□ □□□□a□□□e□ □□□tra□tua□e□□□e□ □re e□ □rde□a □a e□e□u□□□□ □□ue□a □ar□□a de □a□ □□ra□□
- □ □r□a□□ar □a e□e□u□□□□ de □a □□ra e □ter□retar □ □□□er e□ □r□□t□a □a□ □rde□e□ re□□□da de □a D□re□□□□□
- □ □r□□□□er a □□ta □ □□a□□rar □□□ e□a e□ □a re□□u□□□□ de □□□ □r□□e□a□ que □e □a□tee□ dura□te □a e□e□u□□□□

□a □r□□edad □ua□d□ □□r □a □□□ □e□dad □ □□□u□e□ de □a □□ra a□□□ □a□a e□ta□e□d□ e□ e□□□e□□ de □□u□u□a□ □art□u□are□ □□dr□ e□□□r que e□de□e□ad□ te□□a t□tu□a□□□

□r□e□□□a□ade□uada a □a □atura□e□a de □a□ □□ra□ □ que e□ □□□trat□□ta de□□□e ade□ □□ □er□□□a□a□u□tat□□□ □e□e□ar□□ □a□□ a de□e□de□□a de aque□□

□□□ □□trat□□ta e□t□ □□□□ad□ a ad□□r□□r□□□□ □ar□□ter e□□u□□□ □ □□□ re□de□□a a □e de □□ra□u□ □□□e□er□ de □a□ □□□□□ □a□a□ê□ □ □uert□□ □ u□ □□□e□er□ T□□□□□□ de □□ra□ □□□□□a□□ □□□ □er□u□□□ de que □ua□qu□er □tr□ t□□□ de t□□□□□□□ te□□a□ □a□ □ □□□□e□ que □e□ □□rre□□□□da□□queda□d□ aqu□□□□□ □ re□re□e□ta□te de □a □□□trata a□te □a D□re□□□□ de □a □□ra□

□□ □□dr□ au□e□tar□e de □a □udad d□□de □e e□ê□ute□ □a□ □□ra□ □□□ de□ar qu□□ □□ □u□t□tu□a □ara dar d□□□□□□□□□e□□ □a□er □a□□□□ □□□t□□uar □a□ □□ra□□ □ re□□□r □a□ □rde□e□que □e □□ u□que□□

□□□ □□trat□□ta□□□r □□□ □□r □ed□□ de □u□de□□ad□□□a□□□ □a□ar□a D□re□t□r □ □er□□□a que □e re□re□e□te□e□ □a□ □□□□ta□que □a□a a □a□ □□ra□que a□□□ue□e e□□□d□□ □ua□d□ e□□ □□trat□□ta □ □er□□□a□que de □□de□e□da□ □□□urra□ e□ a□t□□u □□ □□□□e□ que □□□ □r□□eta□ □ □ertur□e□ □a □ue□a □ar□□a de □a□ □□ra□ □ e□□u□ □□□□e□t□ de □□□ □r□□ra□a□de tra□a□□□a □r□□□edad □□dr□e□□□re □a ad□□□□□□ de □ed□da□ □□□□reta□ □ e□□a□e□ □ara □□□□e□ur□□ □ re□ta□ê□er e□□ue□ □rde□ e□ □a e□ê□u□□□ de □□ a□tad□□ □□□ □er□u□□□ de □□ d□□□ue□t□ de □□□ □a□□□ □a□ □au□a□de re□□u□□□ de□□□□trat□□

3.6 Ordenes al Contratista.

□□"□□r□ de □rde□e□" □er□ d□□□e□□ad□ □re□a□e□te □□r e□□er□□□□a que e□t□ ad□□rta □a □□ra□□e a□r□□ e□ □a □e□□a de □□□□ □r□□a□□□ de re□a□te□ □ □e □errar□ e□ □a de □a re□e□□□□ de□□t□a□

Dura□te e□te t□e□ □□ e□tar□ a d□□□□□□□□□ de □a D□re□□□□□ que□ □ua□d□ □r□□eda□ a□□tar□ e□ e□a□ □rde□e□□□□tru□□□□e□ □ □□□ u□□a□□□e□ que e□t□□e □□□rtu□a □□□ □u □r□ a□

□□□ □□trat□□ta e□tar□ □□□□ad□ta□ □□□□ a tra□□□r□□r e□ d□□□□ □□r□□□□r □□□ □□r □ed□□ de □u de□□ad□ □ua□ta□ □rde□e□ □ □□□tru□□□□e□re□□a □□r e□r□t□ de □a D□re□□□□□□a

[illegible] [illegible] [illegible] [

4 INICIACIÓN DE LAS OBRAS

□□a □e□ ad□ud□□ada□ □a □□ra□ □ e□ e□□a□□ □ □□□□ □ de u□ □e□ □e □r□□eder□ a□ re□a□te□de □a □□□□a□

□□a□□ad□ e□re□a□te□□e□ad□ud□atar□□ d□□□□□dr□ de u□ □a□□ □ □□□□ □ de u□ □e□ □ara □re□e□tar a □a D□re□□□□ de □□ra u□ □r□□ra□a de tra□a□□□ □ de □□□tr□□de □a□dad □□□ □et□□de □a□d□t□□ta□a□tua□□□e□ □□□te□ □ada□e□ e□□r□□e□t□ □a□tua□□ada□ □□□□ □a□□ ed□□□□e□□r□□e□e□te□de□a□ta de re□a□te□□

□re□e□tad□ e□t□□ □r□□ra□a□ □a D□re□□□□ de □□ra □e □r□□u□□ar□ □□□re □u a□r□□a□□□□

4.1 Inspección de las obras.

□□rre□□□□de a □a □r□□□edad e□er□er□ de u□a □a□era □□□t□□uada □ d□re□ta□ □a □□□□e□□□□ de □a □□ra dura□te □u e□e□u□□□□a tra□□□ de □a D□re□□□□□□□□ □er□u□□□ de que □ueda □□□□ar ta□e□ □u□□□□e□□de u□ □□d□ □□□ □□e□ e□tar□□a □ua□qu□er □tr□ de □u□□r□a□□□re□re□e□ta□te□□

□□□ □□trat□□ta □a□□tar□ □□□a□te□dr□ e□a□e□□ □tra□□□□rte □□□t□uad□□□a □a□d□t□□ta□ □e□□□□e□ de □a □□ra□□ara □u □□□tr□□□□□□□□trat□□ta □□ □r□□ra□ar□ □□□□u□a □a□e de tra□a□□ □□□ a□□ar □re□a□e□te de □□□ □ □□□ □□□a □□ de □a□□tar □a □□□e□□□□ □□r □arte de aque□a□□□□□□trat□□ta □□ □□□□trur□ □arte □□□u□a de □a □□ra □□□ □a a□r□□a□□□ de□ D□re□t□r□□ □er□□□a e□qu□□ de□e□ue□

□a □□□e□□□□ de □a□ □□ra□ a□ar□a a □□□ ta□ere□ □ □□□r□a d□□de □e □r□du□□a□ □ □re□are□ □□□ □ater□a□e□□□e rea□□e□tra□a□□□ □ara □a□□ra□□

4.2 Modificaciones de obras y precios nuevos.

La ejecución del contrato se realizará a riesgo y ventura del contratista y este no tendrá derecho a indemnización por causa de pérdidas averías o perjuicios ocasionados en la obra como consecuencia de fuerza mayor

La propiedad podrá ordenar directamente el incremento de obra cuando sea necesario para alcanzar el objeto del proyecto dentro de las características técnicas fijadas en el mismo y siempre que la variación no supere el 10% del importe de adjudicación del contrato

Cuando la propiedad proponga modificaciones del proyecto que supongan la introducción de unidades de obra no previstas en el contrato o la sustitución de una parte de las mismas por otras que sea de las previstas en el contrato pero que afecte a más del 10% del importe de adjudicación del contrato el contratista tendrá derecho a renunciar a la ejecución de las unidades de obra afectadas por la modificación o a ejecutarlas en las condiciones establecidas en el contrato

Cuando la propiedad proponga modificaciones del proyecto que supongan la introducción de unidades de obra no previstas en el contrato o la sustitución de una parte de las mismas por otras que sea de las previstas en el contrato pero que afecte a más del 10% del importe de adjudicación del contrato el contratista tendrá derecho a renunciar a la ejecución de las unidades de obra afectadas por la modificación o a ejecutarlas en las condiciones establecidas en el contrato

Cuando la propiedad proponga modificaciones del proyecto que supongan la introducción de unidades de obra no previstas en el contrato o la sustitución de una parte de las mismas por otras que sea de las previstas en el contrato pero que afecte a más del 10% del importe de adjudicación del contrato el contratista tendrá derecho a renunciar a la ejecución de las unidades de obra afectadas por la modificación o a ejecutarlas en las condiciones establecidas en el contrato

Cuando la propiedad proponga modificaciones del proyecto que supongan la introducción de unidades de obra no previstas en el contrato o la sustitución de una parte de las mismas por otras que sea de las previstas en el contrato pero que afecte a más del 10% del importe de adjudicación del contrato el contratista tendrá derecho a renunciar a la ejecución de las unidades de obra afectadas por la modificación o a ejecutarlas en las condiciones establecidas en el contrato

□□ □□□ □a□□□ de e□er□e□□a□ □ □ua□d□ □a□ u□dade□ de □□ra □rde□ada□ □□r □a D□re□□□□ □□ □□ure□ e□ e□□□trat□□□ □u e□e□u□□□ requ□era a□tera□□□ de □ □□rta□□a e□ □□□ □r□□ra□a□ de tra□a□□ □ d□□□□□□□□□ de □aqu□□ar□a□d□□d□□e a□□ □□□□ □a□ □□r□u□□ta□□a□ de que ta□ e□er□e□□a □□ □ea □□ □uta□□e a□ □□□trat□□ta□ □□ □ea □□□□e□ue□□a de □uer□a □a□□r□e□□ □□trat□□ta □□r□u□ar□ a□ □□□□er□a□□□□e□ que e□t□□e □□□rtu□a□a □□□e□e□t□□ de □a tra□ □ta□□□□ de □a □u□□□u□□te □ d□□□a□□□□ de □□ra□a □□□ de que □a D□re□□□□□□ □□ □□ e□t□□a □□□□e□e□te□ □□□ □rue□e □a □r□□ede□□a de□ □□rre□□□□d□e□te au□e□t□ de □a□t□□□

□ua□d□ □□r □□□□e□ue□□a de re□□□□□□□ □ □ua□qu□er □tra □au□a □uera □re□□□□ a□□□ar □□ra□ □□□□□ □□eta□□ □e a□□□ar□□ □□□ □re□□□□ de□ □uadr□ de □re□□□□ □r□□□□ □□□ que □ueda □rete□der□e □ □a□ra□□□□ de □a□ u□□dade□ de □□ra □a□□□□ada e□ □tra □□r□a que e□ □a e□ta□e□da e□ d□□□□ □uadr□□

□□ e□□a□□ de □ar□ar □a u□dad □□□ □e□ar a u□ a□uerd□ □□□□ e□□ □□trat□□ta□□□te queda □□erad□ de e□e□utara□□□□e□ □□ te□dr□ dere□□□ a□u□□ a a□□□□ □□r e□□ □ de□er□ □er□ t□r □ a□□□tar a □tr□ □□□trat□□ta □a rea□□a□□□□ de □□□tra□a□□□ □□□rtu□□□□

4.3 Partidas alzadas.

□e □□□□dera □□□ □ "□artda□ A□ada□ a □u□t□□ar □□A□□□" a□ □u□□e□t□□e□ de □er □ed□da□e□t□da□ □u□ □arte□ e□ u□dade□ de □□ra□□□□ □re□□□□u□tar□□□

□ua□d□ □□□ □re□□□□ de u□a □ □ar□a□ u□dade□ de □□ra de a□ que □te□ra□ u□a □art□da a□ada a □u□t□□ar □□ □□ure□ □□□□u□d□□ e□ □□□ □uadr□□ de □re□□□□□ □e □r□□eder□ □□□□r□e a □□ d□□□ue□t□ e□ e□ □□rra□□ □□□□□ "M□d□□a□□□e□ de □□ra □ □re□□□□ □ue□□□" de e□te □□e□□□

□ara que □a □tr□du□□□□□ de □ue□□□ □re□□□□ a□□ deter□□ad□□ □□ □e □□□□dere □ □d□□a□□□□ de□r□□e□t□ □a□r□□ de □u □□r□e □□□□u□ta□e□te a□ d□□ □□□d□□□□e□ □□u□e□te□□

- Que a r edad trata te a a a r ad ade de ue re a u t a de de re u ue t de a art da
- Que e rte de d a art da a ada te e d e ue ta e u a ra ta t re u d e uadr de re ue re de a a e eda de rte de a a urad e e r e t

4.4 Programa de trabajos.

r ra a de tra a e rea ar r e a e ta e d e e a de ra r ue t r e trat ta que a r ar e e er D re t r

4.5 Programa de Control de Calidad.

r ra a de tr de a dad e rea ar r e a e ta e d e a que a r ar e e er D re t r

4.6 Gestión de Residuos.

a de e t de Re du e reda tar u e d a d re tr e e ta e da e a e e Rea De ret 1 de 1 de e rer r e que e re u a a r du e t de re du de tru de a a rde MAM de de e rer r e que e u a a era e de a r a e a de re du a ta eur ea de re du

4.7 Orden de iniciación de las obras.

trat ta ar a ra ta r t re a a rde de e er D re t r de a ra e ar tra a e u t que e e a e

5 DESARROLLO Y CONTROL DE LAS OBRAS

5.1 Ensayos.

□□□ □□trat□□ta de□e d□□□□□er de □u □r□□□□ a□□rat□r□□ a e□e□t□□ de a□e□urar u□ □ □□□□ □ de re□u□tad□□ a□□d□□ e□ □u□ □et□□□□e□ de "a□t□" a□a□□rat□r□□ de □a D□re□□□□□ de □a □□ra□□

□□□ □□trat□□ta □e□dr□ □□□□ad□a □ □d□□□ar □a□ d□□□□a□□□e□ □re□□ta□ e□ e□te □□ê□□□ □a□□□ e□□□e e□□□e□er□ D□re□t□r a □a □□ta de □□□e□□a□□□ rea□□ad□□□

□□□ □□trat□□ta □u□ □□□trar□ t□d□ e□equ□□□ □e□e□ar□□ □ara e□e□tuar □a□ □rue□a□ a □a□ □□ta□a□□□e□ e□□□tr□a□□que □e rea□□ar□□ e□ □re□e□□a de u□ re□re□e□ta□te de □a □r□□□edad□

T□da□ □a□ □ □d□□□a□□□e□□re□ara□□□e□ □ □u□tfu□□□e□ □e□e□ar□a□ □ara que d□□□a□ □rue□a□ re□u□te□ □at□□a□t□r□a□□ a □r□ter□□ de □a D□re□□□□□ □er□□ □□r □ue□ta de□ □□trat□□ta□

5.2 Materiales.

T□d□□ □□□ □ater□a□e□ □a□ de □er ade□uad□□ a□□□ a que □e de□t□□a□ □□□a□□□d□□e te□d□ e□ □ue□ta e□ □a□ □a□e□ de □re□□□ □ □r□a□□□ de □re□u□ue□t□□□□e e□te□de que □er□□ de□ □ e□□r □a□dad e□ □u □a□e de e□tre □□e□□te□te□e□ e□□er□ad□□ □□r e□□□□ au□que □□r □u□ □ara□ter□t□□a□ □□□□u□are□ □ □e□□r □□ □□rta□□a re□at□□a □□ □a□a□ □ere□d□ □er □□□et□ de de□□□□□□□ □ □□ e□□□□□ta□ □u ut□□□a□□□ quedar□ □□□d□□□□ada a □a a□r□□a□□□ de□ □□□e□□er□ D□re□t□r□ qu□e□ □□dr□ deter□□□ar □a□ □rue□a□ □e□□a□□□ de re□e□□□□ que e□t□□ ade□uad□□ a□e□e□t□□ □□ t□d□ □a□□□ □□□ □ater□a□e□ □er□□ de □ua□□ □e□□r □a□dad que □a que □ud□era dedu□r□e de □u □r□□ede□□a□ □a□ra□□□ □ □ara□ter□t□□a□□ □tada□ e□ a□□□□ d□□u□e□t□ de□ □r□□e□t□□ □e □ue□etar□□ a □□r□a□ □□□a□e□ □ □r□ter□□ de □ue□a

[illegible]

[illegible]

[illegible]

5.4 Plazo de ejecución.

□er□ e□que □e □□ e□ e□□□e□□ de □□u□u□a□ Ad□ □□trat□a□ □art□u□are□ de□□ □□trat□□ □e e□t□ a e□a□r□□□ada□ e□te de □e□te □e□e□ □□□□

5.5 Recepción

□□□u□ □□□ e□t□ de□□□□trat□ □e a□red□tar□ □ed□a□te a□ta de re□e□□□□ □u□r□ta □□r e□□r□a□□ de □□□trata□□□□e□d□re□t□r □a□u□tat□□ □e□□□□trat□□ta□

De□tr□ de□□a□□ de □□ □1□M□□□a □□□tar de□de □a □e□□a de□a□ta de re□e□□□□□□e a□□rdar□ □□e □□t□□□ar□ a□□□□trat□□ta □a □qu□da□□□ □□rre□□□□d□e□te de□□□□trat□ □□e □e a□□□ar□□e□ □u □a□□□e□□ad□ re□u□ta□te□

5.6 Conservación de las obras ejecutadas durante el plazo de garantía.

□□ □a□□ de □ara□t□a □er□ e□ □e□a□ad□ e□ e□ □□ADR□ D□ □ARA□T□R□□T□□A□ que e□□a□e□a e□□□e□□ de □□u□u□a□ Ad□ □□trat□a□ □□e □□□ □utar□ a □art□r de □a □e□□a de □□r□a□□a□□□□ de□a□ta de re□e□□□□□ de□ □□□trat□ de □□□□□r□dad □□□ □□ e□ta□e□d□e□e□□□e□□ de □□u□u□a□ Ad□ □□trat□a□□

Dura□te d□□□□ □a□□ e□ □□□trat□□ta e□tar□ □□□□ad□ a e□e□tuar □□□ tra□a□□□ de □a□te□□ □e□t□ □ □□□□er□a□□□□ □a re□□□□der de □□□da□□□ □ deter□□r□□ □□ □uta□e□a□ □ □□□ □ que □e □□□□a□ de □a□□e□t□ □□□ e□u□□ □□r□a□de□□□e□t□ de□□□□trat□□□□ de□□u□da□e □a □□□□er□a□□□□ □ d□era □u□ar a que □e□□re □a □□ra□□ de□□□era □a□ □□□tru□□□□e□ que a e□te re□□e□t□ d□□te e□a□u□tat□□□ de □a Aut□r□dad □□rtuar□a□□e e□e□utar□□ □□r □a □r□□a Aut□r□dad □□rtuar□a □a □□□ta de□□□□trat□□ta□□□□ tra□a□□□ □e□e□ar□□□ □ara e□tar e□da□□□

T□d□□ □□□ □a□t□□ que □e □□a□□□e□ □□r □a □□□□er□a□□□□ de □a□ □□ra□ dura□te e□ □er□□d□ de □ara□t□a □er□□ de □ue□ta de□□□□trat□□ta □□ te□e□d□ dere□□□ a □□□□u□a □de□ □□a□□□□ □□r e□te □□□□e□t□ e□□e□t□ e□ □□□ □a□□□ de □uer□a □a□□r□

5.7 Ejecución de las obras no especificadas en este Pliego.

[illegible]

5.8 Trabajos nocturnos.

[illegible]

6 RESPONSABILIDADES ESPECIALES DEL CONTRATISTA

6.1 Gastos a cuenta del Contratista.

□er□ de □ue□ta de□ □□□trat□□ta□ □e□ □re que e□ e□ □□□trat□ □□ □e □re□ea e□□□□□ta□ e□te □□ □□□trar□□□□□ □□u□□te□ □a t□□□a t□tu□□ □d□at□□□

- □ □□□ □a□t□□ de □□□□tru□□□□□re□ □□□□□ □retr□ada de t□da □a□e de □□□□tru□□□□□e□ au□□□are□□
- □ □□□ □a□t□□ de a□qu□□r □ adqu□□□□□□ de terre□□□ □ara de□□□t□ de □aqu□□ar□□ □ □ater□a□e□□
- □ □□□ □a□t□□ de □r□te□□□□□ de a□□□□□□ □ de □a □r□□□a □□ra □□□tra t□d□ deter□□r□□ da□□ □ □□□e□d□□□ u□ □□e□d□ □□□ requ□□t□□ □□e□te□ □ara e□a□□a□e□a□ □e□t□ de e□□□□□□□□ □ □ar□ura□te□□
- □ □□□ □a□t□□ de □□ □□e□a □e□a□ua□□□□ de de□□erd□□□□□ □ □a□ura□
- □ □□□ □a□t□□ de □□□□er□a□□□□ de de□a□□e□□
- □ □□□ □a□t□□ de □u□ □□□tr□□ □□□□□a□□□□ □ □□□□er□a□□□□ de □e□a□e□ de tr□□□□ □ de□ □□re□ur□□□ □e□e□ar□□□ □ara □r□□□r□□□ar □e□urdad de□tr□ de □a □□□ra□□
- □ □□□ □a□t□□ de re□ □□□□□ de □□□ta□a□□□e□□ □erra□ □e□ta□□ □ater□a□e□ □ □□□ □e□a □e□era□de □a □□ra a □u ter□□a□□□□□
- □ □□□ □a□t□□ de □ □□ta□e□□□□□□er□a□□□□ □retr□ada de □□□ta□a□□□e□ □ara e□□u□ □□□tr□ de a□ua □e□er□a e□□□tr□a□□e□e□ar□□□ □ara □a□ □□ra□□
- □ □□□ □a□t□□ de de□ □□□□□□□ de □a□ □□□ta□a□□□e□ □r□□□□□□a□e□□
- □ □□□ □a□t□□ de retr□ada de □□□ □ater□a□e□ re□□a□ad□□ □ □□□ de □□rre□□□□□ de □a□ de□□□e□□a□ □□□er□ada□ □ □ue□ta□ de □a□□□e□t□ □□r □□□ □□rre□□□□d□e□te□ e□□a□□□ □□rue□a□□
- □ □□□ da□□□ a ter□er□□□e□□e□t□ □ua□d□ ta□e□ □er□u□□□□□ □a□a□ □d□ □□a□□□ad□□ □□□ □ □□□□e□ue□□a □□□ed□ata □d□re□ta de u□a □rde□ de □a □r□□□edad□

□ □□□ □a□t□□ □□a□□□ad□□ □□r □□□ e□□a□□□ de □ater□a□e□ □ □□r□ □□□□e□que e□□a □a Dire□□□□□□

□ □□□ □a□t□□ □e□e□ar□□□ □ara □a adqu□□□□□□□ □ □□□□□a□□□ de □a□□a□ u□ □□□□a□ de □e□a□□a□□□ □ara e□tr□□□□ □ art□□ □□□□□□uda □a □□□□er□a□□□ de □a□ □ □□□ a□ dura□te t□d□ e□□a□□ de □a □□ra□

6.2 Responsabilidades especiales del Contratista.

Da□□□ □□er□□□□□

□□ re□a□□□ □□□ □a□e□□e□□□□e□a□ter□□re□□a □r□□□edad □□dr□ e□□□r a□□ □□trat□□ta □a re□ara□□□ □ater□a□de□da□□ □au□ad□ □□r ra□□□e□ de ur□e□□a□te□□e□d□ dere□□□ e□ □□trat□□ta a que □e □ a□□□e□ □□□ □a□t□□ que de ta□re□ara□□□ □e der□e□□

□□ta□□□ de □□□ta□ □a□□□e□□

□□□ □□trat□□ta e□tar□ □□□□ad□ a □u□ □□r □a□ □rde□e□ de □a Dire□□□□ □u□□ □□□et□ □ea e□tar □a □□□ta□ □a□□□ de□a□re□□are□ □ e□ □e□era□□□ua□qu□er □a□e de □e□ □□□□□□ □ □r□ad□□que □ud□era□ □r□du□r a□ □□ra□□□□ta□a□□□e□ □ta□ere□a□e□□a □a□ □ □□a□□ au□que □a□a□ □d□ □□ta□ad□□ e□ terre□□□ □r□□edad de□□□□trat□□ta□de□tr□ de □□□ □□te□□□ □ue□t□□e□ □a□d□□□□□□□□e□□□e□te□ □□□re □□□□er□a□□□ de □a □atura□e□a□ T□da □a □aqu□□ara□ de□er□ □u□□□□□ar□□a□□ □ua□qu□r □□□d□□□□ de □ar□a□□□ □r□du□r ru□d□□ □ □□ra□□□e□ que□e□ □□□□□□ de □a Dire□□□□□□□ueda□ □er □a□e□ta□e□ □ que re□a□e□ □□□ □□e□e□ □ □□□□ □□e□□d□□ □□r □a□ □rde□a□□a□Mu□□□□a□e□□

7 MEDICIÓN Y ABONO

7.1 Condiciones generales

Todos los precios a que se refiere la Ley de Contratos del Estado en el Pliego de Cláusulas Administrativas Particulares que rige en el presente Concurso de Proyecto y Obra, comprenden el suministro de todos los materiales necesarios para la ejecución de las unidades de obra correspondientes a que se refiere este Pliego, así como la ejecución de las mismas, incluso el transporte a vertedero, canon de vertido, cargas sociales, medios auxiliares, etc., para la ejecución de todas las operaciones necesarias para dejar terminada completamente la unidad de obra correspondiente, incluso limpieza y retirada de escombros, así como cualquier otro gasto que sea necesario realizar para la ejecución de la misma, aunque no figuren todos ellos incluidos en la descripción de dichos precios, de manera que ninguna unidad de obra quede incompleta.

Asimismo se entenderá que todos los precios unitarios comprenden también la parte proporcional de las obras auxiliares de ejecución, así como de los trabajos necesarios para la protección de las obras ejecutadas, hasta su recepción definitiva, aunque dichos trabajos no figuren explícitamente en la descripción de los precios, cuando sean necesarios para la correcta ejecución de la obra según normas de buena construcción y a juicio del Director de las Obras.

- La ordenación de tráfico y señalización de la obra.
- La reparación de cualquier desperfecto causado durante la ejecución de las obras.

La obra ejecutada se abonará a los precios de ejecución material que figuran en el cuadro de precios unitarios para cada unidad de obra a los precios de las diferentes unidades de obra que se hayan ejecutado con sujeción al proyecto y a las condiciones generales y particulares que rijan la contrata, previamente aprobadas.

Para las obras o partes de obras cuya ejecución no se ajuste a las condiciones de quedar contratada en el presente documento, sin la autorización escrita del Director de las Obras, no serán abonadas a no ser que, previa reclamación del Contratista, el Director de las Obras reconozca por escrito que las mismas se ajustan a lo ordenado y cumplen las condiciones necesarias para ser aceptadas.

A [illegible]a de [illegible]a [illegible]t[illegible]ad [illegible] [illegible]u [illegible]a e[illegible]te [illegible]a [illegible]rre[illegible] de [illegible]r[illegible]ar a[illegible] [illegible]trat[illegible]ta [illegible]queda [illegible]te [illegible]ad [illegible] a a[illegible]e[illegible]tar [illegible]a [illegible]de[illegible] [illegible]e [illegible]de [illegible]a [illegible]r[illegible]edad [illegible]re e[illegible]art[illegible]u[illegible]ar [illegible] [illegible]a D[illegible]re[illegible] e[illegible]t[illegible]a que [illegible]a [illegible]u[illegible]dade [illegible] de [illegible]ra de[illegible]e[illegible]tu[illegible]a [illegible] que [illegible] [illegible]u [illegible]e [illegible] e[illegible]tr[illegible]ta [illegible]e[illegible]te [illegible]a [illegible] [illegible]d[illegible] [illegible]e [illegible] de [illegible] [illegible]trat[illegible] [illegible] [illegible] e[illegible] [illegible]ar[illegible] ad[illegible] [illegible]e[illegible] [illegible]uede [illegible]r[illegible]er a [illegible]a [illegible]r[illegible]edad [illegible] trata[illegible]te [illegible]a a[illegible]e[illegible]ta[illegible] de [illegible]a [illegible] [illegible] a[illegible] [illegible]a [illegible]u[illegible]e[illegible]te re[illegible]a[illegible]a de [illegible] [illegible]re[illegible] [illegible] [illegible]trat[illegible]ta queda [illegible]ad [illegible] a a[illegible]e[illegible]tar [illegible] [illegible]re[illegible] re[illegible]a[illegible]ad [illegible] [illegible]r [illegible]a [illegible]r[illegible]edad [illegible]a [illegible] [illegible]er que [illegible]re[illegible]era de [illegible] [illegible]er [illegible]re[illegible] [illegible]tru[illegible]r [illegible]a [illegible]u[illegible]dade [illegible]de[illegible]e[illegible]tu[illegible]a [illegible] [illegible]r [illegible]u [illegible]ue[illegible]ta [illegible] [illegible] arre[illegible] a [illegible]a [illegible] [illegible]d[illegible] [illegible]e [illegible]de[illegible] [illegible]trat[illegible]

7.2 Abonos al Contratista

[illegible]a [illegible]ert[illegible]a[illegible] [illegible]e [illegible]dere[illegible] a [illegible]r[illegible]er[illegible]

a) Certificaciones mensuales:

[illegible]a [illegible]e [illegible] [illegible]e[illegible]a [illegible]a re[illegible]a[illegible] [illegible]a[illegible]rada [illegible]e[illegible]ua[illegible]de [illegible]a [illegible]ra rea[illegible] e[illegible]te e[illegible]e[illegible]utada de a[illegible]uerd[illegible] [illegible] [illegible] [illegible]re[illegible] u[illegible]tar[illegible] [illegible]e [illegible]ert[illegible]ar[illegible] u[illegible] [illegible] [illegible] de[illegible] [illegible] de d[illegible]a [illegible]a[illegible]ra[illegible] rete[illegible]e[illegible]d [illegible]e[illegible]re[illegible]t[illegible] e[illegible] [illegible] [illegible]e[illegible]t[illegible] de [illegible]u[illegible] [illegible] [illegible]e[illegible]t[illegible] de [illegible] [illegible]t[illegible] [illegible]ar[illegible]a[illegible]e[illegible] de [illegible]a[illegible] [illegible]a[illegible]a[illegible] de a[illegible]t[illegible]dade[illegible] [illegible]r[illegible]t[illegible]a[illegible] [illegible] [illegible] [illegible]ara[illegible]t[illegible]a de [illegible]a [illegible]ue[illegible]a e[illegible]e[illegible]u[illegible] de [illegible]a [illegible]ra[illegible]

Ade[illegible] [illegible]e[illegible] aque[illegible]a[illegible] [illegible]ert[illegible]a[illegible] [illegible]e[illegible] que a [illegible]r[illegible]e[illegible] [illegible] a[illegible]a[illegible]e[illegible] u[illegible] [illegible]u[illegible] e[illegible] de [illegible]ra e[illegible]e[illegible]utad[illegible] [illegible]ua[illegible] [illegible]u[illegible]er[illegible]r a[illegible] [illegible]e[illegible]ta [illegible]r [illegible]e[illegible]t[illegible] [illegible] [illegible]de[illegible]re[illegible]t[illegible] e[illegible] e[illegible]r[illegible]ra[illegible]a de tra[illegible]a[illegible] [illegible]a[illegible]rad[illegible] [illegible]r [illegible]re[illegible] u[illegible]tar[illegible] quedar[illegible] rete[illegible]da[illegible] [illegible] [illegible] [illegible]dr[illegible] [illegible]er a[illegible]ada[illegible] a [illegible]art[illegible]r de que [illegible]e re[illegible]u[illegible]ere e[illegible]t[illegible]e[illegible] [illegible] [illegible]erd[illegible]d[illegible] [illegible] [illegible]e e[illegible]t[illegible] e[illegible] [illegible]u[illegible] [illegible] [illegible]e[illegible]t[illegible] de[illegible]a[illegible] de [illegible]ra a[illegible]r[illegible]ad[illegible] [illegible]r e[illegible] a de[illegible] [illegible]e[illegible]ta [illegible]r [illegible]e[illegible]t[illegible] [illegible] [illegible]

b) Certificaciones complementarias:

b1) Por cumplimiento de un hito parcial de plazo (finalización de las actividades críticas).

□e a□□□ar□ e□**9% del valor total de las relaciones valoradas** □□rre□□□□d□e□te□a a□□□ra□de □□te □t□□

□□□ □□trat□□ta □e □□□ □r□□ete □□□tra□tua□□e□te a u□ □a□□□e□ua□□e □□□□dera de □ra□ □□ □□rta□□a e□ a□ ad□ud□a□□□ □ e□ □□□ □a□e□ de re□ta□□□ar a □□er□□□ □□r □arte de a Aut□r□dad □□rtuar□a□□

b2) Por cumplimiento de hito de acabados, buena ejecución y calidad total.

□e a□□□ar□ u□ □ □□□□ □ de□**15% del valor total de las relaciones valoradas** □□rre□□□□d□e□te□□□ue□ □e□□□ e□t□□□ de u□dad d□□ere e□te □□r□e□ta□□

□□□ue□e □e□e□ar□ □r□□eder a □□ □□e□a□re□ate □ a□a□ad□ de a□□u□a u□dad de □□ra□□□ta □er□ □□r □ue□ta de□□ □□trat□□ta□□re□a a□r□□a□□□ □□r □arte de□□□□e□□er□ D□re□t□r de□□r□□ed□□ e□t□ a □e□ur□

□ua□qu□er re□ara□□□□□□□ □□e□a□re□ate □e□e□ar□□ de □ua□qu□er u□dad de □□ra □er□ rea□□ada □□□ □er□□□r e□□ □□trat□□ta □□□□□□ a□□□□ □□r e□□□

□□a□ □□ra□□e□ e□□ □□ e□t□ de □a □ert□□a□□□□tra□ □a □□ □e□a □□□ trata□ e□t□□ □r□□ue□t□□ □a□r□□ad□□□□□ □uera□ de re□□□ a □au□a de □u a□□e□t□□□e □qu□dar□□ a□□□a□d□ □□□□ de□a□ua□□□ e□ □t□ de a□a□ad□□ de □□□ □re□□□ u□tar□□ □□rre□□□□d□e□te□□

b3) Por finalización de la ejecución de las obras.

□□a □e□ rea□□ada e□A□ta de Re□e□□□□ □r□□□□□a□de □a□ □□ra□ □e a□□□ar□ a□ □□□trat□□ta e□**4,5% del total de la obra**□□ e□□□ e□□□ □□rte de □a□ □e□a□dade□ que □e □ud□era□ □a□er □d□ □□ □ue□ta□□

b4) Por el cumplimiento del plazo de garantía.

□□a □e□ rea□□ada e□A□ta de Re□e□□□□ De□□t□□a de □a □□ra□ □e a□□□ar□ a□ □□□trat□□ta e□**1,5% restante del precio del Contrato**□e□e□t□ □□□ □□□t□□ e□ que □a Aut□r□dad □□rtuar□a □a□a te□d□ que □□urr□ □ara □u□□a□ar □□□err□re□ □de□e□t□□ de

e[illegible]e[illegible]u[illegible] que[illegible]e[illegible] [illegible]u[illegible] [illegible]e[illegible]t[illegible] de[illegible] [illegible]trat[illegible] [illegible] [illegible]a[illegible]a[illegible] [illegible]d[illegible] [illegible]rre[illegible]d[illegible] [illegible]r e[illegible] [illegible]trat[illegible]ta[illegible]

7.3 Seguridad e Higiene.

[illegible] [illegible]trat[illegible]ta de[illegible]e [illegible]re[illegible]e[illegible]tar u[illegible] e[illegible]tud[illegible] de [illegible]e[illegible]ur[illegible]dad e [illegible]e[illegible]e ade[illegible]uad[illegible] a [illegible]a [illegible] [illegible]ra[illegible] [illegible] [illegible] [illegible]re[illegible] [illegible]a e[illegible]te[illegible]te[illegible] e[illegible] e[illegible]te [illegible]r[illegible]e[illegible]t[illegible] [illegible]a [illegible]u[illegible] de a[illegible] [illegible]ue[illegible] [illegible]re[illegible] [illegible]r u[illegible]dade[illegible] [illegible]ue[illegible]a[illegible] [illegible]e[illegible]e[illegible]ar[illegible]a[illegible] de[illegible]er[illegible] [illegible]r a[illegible] [illegible]a[illegible]ad[illegible] de tre[illegible] deta[illegible]ada[illegible] [illegible]erta[illegible]

[illegible]e a[illegible]ar[illegible] [illegible]r u[illegible]dade[illegible] rea[illegible] e[illegible]te e[illegible]e[illegible]utada[illegible]

7.4 Gestión de Residuos.

[illegible] [illegible]trat[illegible]ta de[illegible]e [illegible]re[illegible]e[illegible]tar u[illegible] e[illegible]tud[illegible] [illegible]ara [illegible]a [illegible]e[illegible]t[illegible] de [illegible] re[illegible]du[illegible] [illegible]e[illegible]erad[illegible] dura[illegible]te e[illegible] de[illegible]arr[illegible] de [illegible] tra[illegible]a[illegible] [illegible] [illegible] [illegible] [illegible]re[illegible] [illegible]a e[illegible]te[illegible]te[illegible] e[illegible] e[illegible]te [illegible]r[illegible]e[illegible]t[illegible] [illegible]a [illegible]u[illegible] de a[illegible] [illegible]ue[illegible] [illegible]re[illegible] [illegible]r u[illegible]dade[illegible] [illegible]ue[illegible]a[illegible] [illegible]e[illegible]e[illegible]ar[illegible]a[illegible] de[illegible]er[illegible] [illegible]r a[illegible] [illegible]a[illegible]ad[illegible] de tre[illegible] deta[illegible]ada[illegible] [illegible]erta[illegible]

[illegible]e a[illegible]ar[illegible] [illegible]r u[illegible]dade[illegible] rea[illegible] e[illegible]te e[illegible]e[illegible]utada[illegible]

7.5 Ensayos de control y obra

[illegible] a [illegible]ar[illegible] de[illegible] [illegible]trat[illegible]ta [illegible] [illegible]a[illegible]t[illegible] [illegible]r[illegible]ad[illegible] [illegible]r [illegible] e[illegible]a[illegible] a rea[illegible]ar e[illegible] [illegible]a ad[illegible] [illegible] de [illegible]ater[illegible]a[illegible] de [illegible]tr[illegible]dura[illegible]te [illegible]a e[illegible]e[illegible]u[illegible] de [illegible]a[illegible] [illegible]ra[illegible] de [illegible]a[illegible] u[illegible]dade[illegible] de[illegible]re[illegible]e[illegible]te [illegible]r[illegible]e[illegible]t[illegible] de[illegible]rta[illegible] e[illegible] e[illegible] [illegible]T[illegible] [illegible] [illegible]T[illegible] [illegible]u [illegible]ua[illegible]t[illegible]a [illegible] e[illegible]eder[illegible] de[illegible] u[illegible] [illegible]r [illegible]e[illegible]t[illegible] [illegible]1[illegible] [illegible]de[illegible]re[illegible]u[illegible]ue[illegible]t[illegible] de [illegible]e[illegible]u[illegible] [illegible]r [illegible]trata[illegible]

□□Aut□r de□□r□□e□t□

Pedro Quintana Martín.

Ingeniero Civil. Colegiado. 8.163.

□□□e□ □re □□□1□□

EXCMO. AYUNTAMIENTO DE ARUCAS

DOCUMENTO Nº 4. PRESUPUESTO

- Med□□□□□e□
- □uadr□ de □re□□□□ □□1
- □uadr□ de □re□□□□ □□□
- □re□u□ue□t□

EXCMO. AYUNTAMIENTO DE ARUCAS

MEDICIONES

MEDICIONES

Segunda Fase Rodonal en la Calle Luisa Ramos Medina

CÓDIGO	RESUMEN	UDS	LONGITUD	ANCHURA	ALTURA	PARCIALES	CANTIDAD
	CAPÍTULO 01 DEMOLICIONES Y MOV. DE TIERRAS						
01.01	ud Arranque barandilla metálica						
						00	00
							00
01.02	ml. Demolición mecánica bordillos de hormig.						
			20 0			20 0	
			0			0	
			2 0			2 0	
			0			0	
			0 00			0 00	
			00			00	
							00
01.03	m² Demolición pavimento acera						
			20 0	0 0		0	
			0	0		2	
			2 0	0		0	
			0	20		2 0	
			0 00	0 0		00	
			0	0 0			
			2 00	0 0		2 0	
			00	0		0	
							2 0
01.04	m² Demolición de solera de hormigón en masa 10 cm espesor medios						
			20 0	0 0		0	
			0	0		2	
			2 0	0		0	
			0	20		2 0	
			0 00	0 0		00	
			0	0 0			
			2 00	0 0		2 0	
			00			00	
			00	0		0	
							0
01.05	m³ Demolición elementos cimentac. horm armado.						
			00	00	0 0	0 0	
			00	00	0 0	2 0	
			00	00	0 0	0	

MEDICIONES

Segunda Fase Rodonal en la Calle Luisa Ramos Medina

CÓDIGO	RESUMEN	UDS	LONGITUD	ANCHURA	ALTURA	PARCIALES	CANTIDAD
			0,00			0,00	
							2,00
01.06	ml. Corte de asfalto con cortadora						
			,00			,00	
			,00			,00	
			,00			,00	
			,00			,00	
			,00			,00	
							2,00
01.07	m² Demolición mecánica firmes asfálticos.						
			,00			,00	
		0,00	,00			2,20	
							2,00
01.08	m³. Fresado de pavimento de aglomerado						
			,00	,00	0,0	,20	
							,20
01.09	m³ Excav. en zanjas, pozos cualquier terreno.						
		2	0,00	0,0	0,0	2,0	
			0,00	0,0	,0	,0	
			,0	0,0	,00	,00	
			0,00	,00	,0	,00	
			,00	,00	,00	,00	
			0,00	0,0	0,0	0,0	
			2,00	0,0	0,0	,2	
			2,00	,00	,0	,0	
			,00	,00	,00	,00	
							,0
01.10	m³. Relleno de zanjas material excavación.						
		2	0,00	0,0	0,0	,20	
			0,00	0,0	0,0	0,0	
			,0	0,0	0,0	,00	
			0,00	,00	,00	0,00	
			,00	,00	0,0	,0	
			0,00	0,0	0,0	,0	
			2,00	0,0	0,0	2,0	
			2,00	,00	,00	2,00	
			,00	,00	0,0	,00	
							2,00

MEDICIONES

Segunda Fase Rodonal en la Calle Luisa Ramos Medina

CÓDIGO	RESUMEN	UDS	LONGITUD	ANCHURA	ALTURA	PARCIALES	CANTIDAD
01.11	m³ Excav. mecánica a cielo abierto terreno compacto.						
	[illegible]						
	[illegible]		10,00		0,20	2,00	
	[illegible]		10,00		0,20	2,00	
							20,00
01.12	m². Compactado de explanada con apisonadora						
	[illegible]						
	[illegible]		10,00			10,00	
	[illegible]		10,00			10,00	
							20,00
01.13	m². Picado y saneado de paramentos verticales y cabeza muro hor.						
	[illegible]						
			10,00	1,00		10,00	
			10,00	2,00		20,00	
			10,00	0,10		1,00	
							31,00

MEDICIONES

Segunda Fase Rodonal en la Calle Luisa Ramos Medina

CÓDIGO	RESUMEN	UDS	LONGITUD	ANCHURA	ALTURA	PARCIALES	CANTIDAD
	CAPÍTULO 02 PAVIMENTACION RODONAL Y ACERAS						
02.01	m³. Sub-base granular de zahorra artificial						
			0,00	0,20		2,00	
			0,00	0,20		2,00	
							2,00
02.02	m² Suministro y colocación de geotextil de 120gr/m².						
			0,00			0,00	
			0,00			0,00	
							2.0,00
02.03	m² Pavimento tipo Terana Light de 24x16x4,8 color corten						
			,00	0,00		0,00	
			,00	0,00		0,00	
							20,00
02.04	m² Pavimento tipo Terana Art de 24x16x7 color ceniza						
			0,00			0,00	
			0,00			0,00	
							0,00
02.05	m² Solera hormigón masa HM-20/B/20/IIIa, e=10 cm						
			,00	,00		0,00	

MEDICIONES

Segunda Fase Rodonal en la Calle Luisa Ramos Medina

CÓDIGO	RESUMEN	UDS	LONGITUD	ANCHURA	ALTURA	PARCIALES	CANTIDAD
			0,00			0,00	
							0,00
02.06	m² Capa de rodadura de calzada, AC 16 surf D (antiguo D-12) e=6 cm						
			0,00	2,00		0,00	
							0,00

MEDICIONES

Segunda Fase Rodonal en la Calle Luisa Ramos Medina

CÓDIGO	RESUMEN	UDS	LONGITUD	ANCHURA	ALTURA	PARCIALES	CANTIDAD
	CAPÍTULO 03 ESTRUCTURA Y ALBAÑILERÍA						
03.01	m² Reparación de muro-malecón						
			0,00		1,20	0,00	
			0,00		1,00	20,00	
			0,00	0,00		0,00	
							00
03.02	m². Hormigón masa limpieza fck 15 N/mm², e=10 cm						
	Muros		1,00	0,00		0,00	
							0,00
03.03	m³. Horm.armado zapatas muros HA-25/B/20/IIa, B500S.						
	Muros		1,00	0,00	0,00	0,00	
							0,00
03.04	m³. Horm.armado muros HA-25/B/20/IIa, B500S, encof. 2 caras.						
	Muros		1,00	0,20	1,20	0,00	
							0,00
03.05	m³. Horm.armado vigas riostras HA-25/B/20/I, B500S.						
	Muros		22,00	0,20	0,20	0,00	
	Muros		0,00	0,00	0,00	0,00	
							0,00
03.06	m² Pavim continuo hormigón HM-25/B/20/I, 10cm armado fibras polipro						
			1,00	1,00		20,00	
			1,00	1,20		0,00	
							2,00
03.07	m Formación peldaño con horm. masa fck 10N/mm²						
			1,20			0,00	
							0,00

MEDICIONES

Segunda Fase Rodonal en la Calle Luisa Ramos Medina

CÓDIGO	RESUMEN	UDS	LONGITUD	ANCHURA	ALTURA	PARCIALES	CANTIDAD
	CAPÍTULO 04 RED DE SANEAMIENTO						
04.01	ud. Tapa pozo de saneamiento en composite FabreKompo						
		2				2,00	
							2,00
04.02	m Tub. pluviales-saneam. PEAD D200 Condusan (T.P.P.)						
			0,00			0,00	
							0,00
04.03	m. Tub. pluviales-saneamiento PEAD D315 Condusan (T.P.P.)						
			0,00			0,00	
							0,00
04.04	ud Pozo registro circular D=1,20 m horm., parte fija (sup e inf)						
						0,00	
							0,00
04.05	m Pozo registro circular D=1,20 m horm., parte variable (central)						
			0,0			0,00	
							0,00
04.06	ud Acometida domiciliaria saneamiento a red terciaria alcantarillad						
						0,00	
							0,00

MEDICIONES

Segunda Fase Rodonal en la Calle Luisa Ramos Medina

CÓDIGO	RESUMEN	UDS	LONGITUD	ANCHURA	ALTURA	PARCIALES	CANTIDAD
	CAPÍTULO 05 RED DE PLUVIALES						
05.01	ud. Sumidero aguas pluviales horm., 0,30x0,40x0.07 m, en composite						

MEDICIONES

Segunda Fase Rodonal en la Calle Luisa Ramos Medina

CÓDIGO	RESUMEN	UDS	LONGITUD	ANCHURA	ALTURA	PARCIALES	CANTIDAD
							00

MEDICIONES

Segunda Fase Rodonal en la Calle Luisa Ramos Medina

CÓDIGO	RESUMEN	UDS	LONGITUD	ANCHURA	ALTURA	PARCIALES	CANTIDAD
	CAPÍTULO 06 SERVICIOS E INSTALACIONES						
06.01	m. Canalización con 2 tubo de PE D 110 mm, T.P.P.						
							2
06.02	Ud.Arqueta de paso A.P. 50x50x60 cm						

MEDICIONES

Segunda Fase Rodonal en la Calle Luisa Ramos Medina

CÓDIGO	RESUMEN	UDS	LONGITUD	ANCHURA	ALTURA	PARCIALES	CANTIDAD
							2,00
06.08	ud. Registro arqueta acometida abast. y válv. paso 1'', c/tapa y						
		0				0,00	
							0,00
06.09	ud Adaptación de arqueta existente						
						00	
						00	
		2				2,00	
							22,00

MEDICIONES

Segunda Fase Rodonal en la Calle Luisa Ramos Medina

CÓDIGO	RESUMEN	UDS	LONGITUD	ANCHURA	ALTURA	PARCIALES	CANTIDAD
	CAPÍTULO 07 CARPINTERÍA						
07.01	ud. Defensas de acero inoxidable AISI 304L, con acabado termoplast						
		0				0,00	
							0,00
07.02	m Barandilla en aluminio marino - Modelo GAM 1						
			00			00	
			2,00			2,00	
							2,00
07.03	m Pasamano en rampa y escalera adaptada.						
			2,00			2,00	
							2,00
07.04	m Pasamano en aluminio marino tubo D-40mm, sobre muro.						
			0,00			0,00	
							0,00

MEDICIONES

Segunda Fase Rodonal en la Calle Luisa Ramos Medina

CÓDIGO	RESUMEN	UDS	LONGITUD	ANCHURA	ALTURA	PARCIALES	CANTIDAD
	CAPÍTULO 08 SEÑALIZACIÓN						
08.01	ud. Señal vert. tráfico chapa aluminio, e=2 mm, D=60 cm, reflexiva						
						00	
							00
08.02	Ud.Captafaro de calzada						
			200			200,00	
							200,00

MEDICIONES

Segunda Fase Rodonal en la Calle Luisa Ramos Medina

CÓDIGO	RESUMEN	UDS	LONGITUD	ANCHURA	ALTURA	PARCIALES	CANTIDAD
	CAPÍTULO 09 GESTIÓN DE RESIDUOS						
09.01	t. Coste vertido de tierras y piedras a instalación de valorizac						
	[illegible]						
	[illegible]	2,00	0,00				
	[illegible]	2,00	2,00			2,00	
	[illegible]	2,00	2,00				
							2
09.02	t. Coste entrega residuos mezclados inertes a instalación de val						
	[illegible]						
	[illegible]	2,00	0,00	0,20	0,00		2
	[illegible]	2,00	2,00		0,00		
	[illegible]	2,00	0,00		0,00		
	[illegible]	2,00	2,00				
	[illegible]	2,00	2,00,00		0,00	2,00	
09.03	t. Coste entrega residuos de mezclas bituminosas a instalación d						
	[illegible]						
	[illegible]	2,00	0,00		0,20	2,00	
		2,00	0,00		0,00	0,00	
							20

MEDICIONES

Segunda Fase Rodonal en la Calle Luisa Ramos Medina

CÓDIGO	RESUMEN	UDS	LONGITUD	ANCHURA	ALTURA	PARCIALES	CANTIDAD
	CAPÍTULO 10 SEGURIDAD Y SALUD						
	SUBCAPÍTULO 10.01 PROTECCIONES INDIVIDUALES						
10.01.01	ud. Tapones antirruidos , Würth						
						1,00	
							1,00
10.01.02	ud. Casco seguridad SH 6, Würth						
						1,00	
							1,00
10.01.03	ud. Guantes amarillo, Würth						
						1,00	
							1,00
10.01.04	ud. Botas marrón S3, Würth						
						1,00	
							1,00
10.01.05	ud. Mono algodón azulina, doble cremallera						
						1,00	
							1,00
10.01.06	ud. Traje antiagua chaqueta y pantalón PVC amarillo/verde						
						1,00	
							1,00
10.01.07	ud. Cinturón antilumbago, con velcro						
						1,00	
							1,00

MEDICIONES

Segunda Fase Rodonal en la Calle Luisa Ramos Medina

CÓDIGO	RESUMEN	UDS	LONGITUD	ANCHURA	ALTURA	PARCIALES	CANTIDAD
	SUBCAPÍTULO 10.02 PROTECCIONES COLECTIVAS						
10.02.01	m. Valla cerram obras malla electros de acero galv h=2 m						
			00			00	
							00
	SUBCAPÍTULO 10.03 SEÑALIZACIÓN DE SEGURIDAD Y SALUD						
10.03.01	ud. Señal de cartel obras, PVC, sin soporte metálico						
		2				2,00	
							2,00
10.03.02	ud. Cartel indicativo de riesgo de PVC, con soporte metálico						
		2				2,00	
							2,00
	SUBCAPÍTULO 10.04 INSTALACIONES PROVISIONALES DE OBRA						
10.04.01	ud. Alquiler caseta prefabricada para vestuario, comedor o almac						
						00	
							00
10.04.02	ud. Transporte a obra, descarga y recogida caseta provisional ob						
		2				2,00	
							2,00
	SUBCAPÍTULO 10.05 PRIMEROS AUXILIOS						
10.05.01	ud. Botiquín metálico tipo maletín, con contenido sanitario						
		2				2,00	
							2,00

MEDICIONES

Segunda Fase Rodonal en la Calle Luisa Ramos Medina

CÓDIGO	RESUMEN	UDS	LONGITUD	ANCHURA	ALTURA	PARCIALES	CANTIDAD
	SUBCAPÍTULO 10.06 MANO DE OBRA SEGURIDAD						
10.06.01	Hora de cuadrilla p/conservación y mantenimiento protecciones						
		20				20,00	
							20,00

MEDICIONES

Segunda Fase Rodonal en la Calle Luisa Ramos Medina

CÓDIGO	RESUMEN	UDS	LONGITUD	ANCHURA	ALTURA	PARCIALES	CANTIDAD
	CAPÍTULO 11 SERVICIOS AFECTADOS E IMPREVISTOS						
11.01	ud. Partida alzada a justificar en reposición de servicios afect						
							1,00
11.02	ud. Traslado de lavapies existente.						
							1,00
							1,00
11.03	m² Pavim continuo hormigón HM-25/B/20/I, 10cm armado fibras polipro						
			2,00	0,2			1,00
							1,00
11.04	m² Aplacad P. Arucas L libre (x30x2 / x40x2) cm al abujardado						
		0	1,00		0,0		1,00
							1,00
11.05	m² Alicat plaqueta gres prens esmalt 60x30 cm, en restitución fach.						
			1,00		0,0		1,00
							1,00
11.06	m² Pavim piedra natural Arucas (60x30x3 / 60x40x3) cm al corte						
		2	1,00	0,0			1,0
							1,0
11.07	m². Enfosc maestread fratasado vert exter.acabd mort 1:5						
			0,00		0,0		1,00
							1,00
11.08	ud. Arqueta con programador de riego.						
							1,00

MEDICIONES

Segunda Fase Rodonal en la Calle Luisa Ramos Medina

CÓDIGO	RESUMEN	UDS	LONGITUD	ANCHURA	ALTURA	PARCIALES	CANTIDAD
							00
11.09	m². Pintura látex acrovinílica mate, int/ext, Unikap, PALCANARIA						
			0.00		0.0	00	
							00

EXCMO. AYUNTAMIENTO DE ARUCAS

CUADRO DE PRECIOS Nº1

CUADRO DE PRECIOS 1

Segunda Fase Rodonal en la Calle Luisa Ramos Medina

CÓDIGO	UD	RESUMEN	PRECIO
CAPÍTULO 01 CARPINTERÍA			
01.01	ud	Arranque barandilla metálica	8,86
		[illegible]	
01.02	ml.	Demolición mecánica bordillos de hormig.	7,66
		[illegible]	
01.03	m²	Demolición pavimento acera	8,28
		[illegible]	
01.04	m²	Demolición de solera de hormigón en masa 10 cm espesor medios	8,78
		[illegible]	
01.05	m³	Demolición elementos cimentac. horm armado.	88,71
		[illegible]	
01.06	ml.	Corte de asfalto con cortadora	2,80
		[illegible]	
01.07	m²	Demolición mecánica firmes asfálticos.	7,73
		[illegible]	
01.08	m³.	Fresado de pavimento de aglomerado	79,94
		[illegible]	
01.09	m³	Excav. en zanjas, pozos cualquier terreno.	17,04
		[illegible]	
01.10	m³.	Relleno de zanjas material excavación.	6,73
		[illegible]	
01.11	m³	Excav. mecánica a cielo abierto terreno compacto.	3,13
		[illegible]	
01.12	m².	Compactado de explanada con apisonadora	3,04
		[illegible]	

CUADRO DE PRECIOS 1

Segunda Fase Rodonal en la Calle Luisa Ramos Medina

CÓDIGO	UD	RESUMEN	PRECIO
01.13	m².	Picado y saneado de paramentos verticales y cabeza muro hor.	12,49

[illegible]

[illegible]

CUADRO DE PRECIOS 1

Segunda Fase Rodonal en la Calle Luisa Ramos Medina

CÓDIGO	UD	RESUMEN	PRECIO

CAPÍTULO 02 PAVIMENTACION RODONAL Y ACERAS

02.01 m³. Sub-base granular de zahorra artificial 28,37

02.02 m² Suministro y colocación de geotextil de 120gr/m². 2,85

02.03 m² Pavimento tipo Terana Light de 24x16x4,8 color corten 40,19

02.04 m² Pavimento tipo Terana Art de 24x16x7 color ceniza 43,82

02.05 m² Solera hormigón masa HM-20/B/20/IIIa, e=10 cm 11,26

02.06 m² Capa de rodadura de calzada, AC 16 surf D (antiguo D-12) e=6 cm 8,88

CUADRO DE PRECIOS 1

Segunda Fase Rodonal en la Calle Luisa Ramos Medina

CÓDIGO	UD	RESUMEN	PRECIO

CAPÍTULO 03 ESTRUCTURA Y ALBAÑILERÍA

03.01 m² Reparación de muro-malecón — 21,18

[illegible]

[illegible]M[illegible]

03.02 m². Hormigón masa limpieza fck 15 N/mm², e=10 cm — 10,76

[illegible]

[illegible]M[illegible]

03.03 m³. Horm.armado zapatas muros HA-25/B/20/IIa, B500S. — 202,65

[illegible]

[illegible]M[illegible]

03.04 m³. Horm.armado muros HA-25/B/20/IIa, B500S, encof. 2 caras. — 285,46

[illegible]

[illegible]M[illegible]

03.05 m³. Horm.armado vigas riostras HA-25/B/20/I, B500S. — 389,72

[illegible]

[illegible]M[illegible]

03.06 m² Pavim continuo hormigón HM-25/B/20/I, 10cm armado fibras polipro — 17,58

[illegible]

[illegible]M[illegible]

03.07 m Formación peldaño con horm. masa fck 10N/mm² — 8,33

[illegible]

[illegible]M[illegible]

CUADRO DE PRECIOS 1

Segunda Fase Rodonal en la Calle Luisa Ramos Medina

CÓDIGO	UD	RESUMEN	PRECIO

CAPÍTULO 04 RED DE SANEAMIENTO

04.01 ud. Tapa pozo de saneamiento en composite FabreKompo — 187,86

04.02 m Tub. pluviales-saneam. PEAD D200 Condusan (T.P.P.) — 12,71

04.03 m. Tub. pluviales-saneamiento PEAD D315 Condusan (T.P.P.) — 20,18

04.04 ud Pozo registro circular D=1,20 m horm., parte fija (sup e inf) — 420,29

04.05 m Pozo registro circular D=1,20 m horm., parte variable (central) — 180,36

04.06 ud Acometida domiciliaria saneamiento a red terciaria alcantarillad — 136,95

CUADRO DE PRECIOS 1

Segunda Fase Rodonal en la Calle Luisa Ramos Medina

CÓDIGO	UD	RESUMEN	PRECIO
CAPÍTULO 05 RED DE PLUVIALES			
05.01	ud.	Sumidero aguas pluviales horm., 0,30x0,40x0.07 m, en composite	190,73
05.02	m	Tub. pluviales-saneam. PEAD D200 Condusan (T.P.P.)	12,71
05.03	m.	Tub. pluviales-saneamiento PEAD D315 Condusan (T.P.P.)	20,18
05.04	ud	Pozo registro circular D=1,20 m horm., parte fija (sup e inf)	420,29
05.05	m	Pozo registro circular D=1,20 m horm., parte variable (central)	180,36
05.06	ud	Acometida domiciliaria saneamiento a red terciaria alcantarillad	136,95

CUADRO DE PRECIOS 1

Segunda Fase Rodonal en la Calle Luisa Ramos Medina

CÓDIGO	UD	RESUMEN	PRECIO
CAPÍTULO 06 SERVICIOS E INSTALACIONES			
06.01	m.	Canalización con 2 tubo de PE D 110 mm, T.P.P.	13,45
06.02	Ud.	Arqueta de paso A.P. 50x50x60 cm	194,92
06.03	ud	Base hormigón p/cimentación de báculo o columna de 3<h<5 m	130,51
06.04	m.	Canalización con 2 tubo de PE D 200 mm, T.P.P.	19,31
06.05	ud.	Arqueta P/coenxionado electr. ext., tipo AR-1	250,10
06.06	ud.	Arqueta p/conexionado electr. ext., tipo AR-2	363,75
06.07	ud.	Registro de arqueta 500x500mm o de inferior medida.	115,75
06.08	ud.	Registro arqueta acometida abast. y válv. paso 1", c/tapa y	22,99
06.09	ud	Adaptación de arqueta existente	71,72

CUADRO DE PRECIOS 1

Segunda Fase Rodonal en la Calle Luisa Ramos Medina

CÓDIGO	UD	RESUMEN	PRECIO

CAPÍTULO 07 CARPINTERÍA

07.01 ud. Defensas de acero inoxidable AISI 304L, con acabado termoplast 125,57

07.02 m Barandilla en aluminio marino - Modelo GAM 1 240,16

07.03 m Pasamano en rampa y escalera adaptada. 38,00

07.04 m Pasamano en aluminio marino tubo D-40mm, sobre muro. 33,00

CUADRO DE PRECIOS 1

Segunda Fase Rodonal en la Calle Luisa Ramos Medina

CÓDIGO	UD	RESUMEN	PRECIO
CAPÍTULO 08 SEÑALIZACIÓN			
08.01	ud.	Señal vert. tráfico chapa aluminio, e=2 mm, D=60 cm, reflexiva	226,71
08.02	Ud.	Captafaro de calzada	4,13

CUADRO DE PRECIOS 1

Segunda Fase Rodonal en la Calle Luisa Ramos Medina

CÓDIGO	UD	RESUMEN	PRECIO
CAPÍTULO 09 GESTIÓN DE RESIDUOS			
09.01	t.	Coste vertido de tierras y piedras a instalación de valorizac	2,58
			M
09.02	t.	Coste entrega residuos mezclados inertes a instalación de val	2,58
			M
09.03	t.	Coste entrega residuos de mezclas bituminosas a instalación d	13,11
			M

CUADRO DE PRECIOS 1

Segunda Fase Rodonal en la Calle Luisa Ramos Medina

CÓDIGO	UD	RESUMEN	PRECIO
CAPÍTULO 10 SEGURIDAD Y SALUD			
SUBCAPÍTULO 10.01 PROTECCIONES INDIVIDUALES			
10.01.01	ud.	Tapones antirruidos , Würth	0,79
10.01.02	ud.	Casco seguridad SH 6, Würth	18,51
10.01.03	ud.	Guantes amarillo, Würth	6,98
10.01.04	ud.	Botas marrón S3, Würth	87,37
10.01.05	ud.	Mono algodón azulina, doble cremallera	15,97
10.01.06	ud.	Traje antiagua chaqueta y pantalón PVC amarillo/verde	6,30
10.01.07	ud.	Cinturón antilumbago, con velcro	14,41
SUBCAPÍTULO 10.02 PROTECCIONES COLECTIVAS			
10.02.01	m.	Valla cerram obras malla electros de acero galv h=2 m	19,26
SUBCAPÍTULO 10.03 SEÑALIZACIÓN DE SEGURIDAD Y SALUD			
10.03.01	ud.	Señal de cartel obras, PVC, sin soporte metálico	6,83
10.03.02	ud.	Cartel indicativo de riesgo de PVC, con soporte metálico	46,09

CUADRO DE PRECIOS 1

Segunda Fase Rodonal en la Calle Luisa Ramos Medina

CÓDIGO	UD	RESUMEN	PRECIO
SUBCAPÍTULO 10.04 INSTALACIONES PROVISIONALES DE OBRA			
10.04.01	ud.	Alquiler caseta prefabricada para vestuario, comedor o almac	334,66
10.04.02	ud.	Transporte a obra, descarga y recogida caseta provisional ob	223,77
SUBCAPÍTULO 10.05 PRIMEROS AUXILIOS			
10.05.01	ud.	Botiquín metálico tipo maletín, con contenido sanitario	51,38
SUBCAPÍTULO 10.06 MANO DE OBRA SEGURIDAD			
10.06.01		Hora de cuadrilla p/conservación y mantenimiento protecciones	25,48

CUADRO DE PRECIOS 1

Segunda Fase Rodonal en la Calle Luisa Ramos Medina

CÓDIGO	UD	RESUMEN	PRECIO
CAPÍTULO 11 SERVICIOS AFECTADOS E IMPREVISTOS			
11.01	ud.	Partida alzada a justificar en reposición de servicios afect	15.074,79
11.02	ud.	Traslado de lavapies existente.	125,84
11.03	m²	Pavim continuo hormigón HM-25/B/20/I, 10cm armado fibras polipro	17,58
11.04	m²	Aplacad P. Arucas L libre (x30x2 / x40x2) cm al abujardado	88,33
11.05	m²	Alicat plaqueta gres prens esmalt 60x30 cm, en restitución fach.	49,19
11.06	m²	Pavim piedra natural Arucas (60x30x3 / 60x40x3) cm al corte	66,42
11.07	m².	Enfosc maestread fratasado vert exter.acabd mort 1:5	18,61
11.08	ud.	Arqueta con programador de riego.	436,12
11.09	m².	Pintura látex acrovinílica mate, int/ext, Unikap, PALCANARIA	4,75

EXCMO. AYUNTAMIENTO DE ARUCAS

CUADRO DE PRECIOS Nº2

CUADRO DE PRECIOS 2

Segunda Fase Rodonal en la Calle Luisa Ramos Medina

CÓDIGO	UD	RESUMEN	PRECIO

CAPÍTULO 01 CARPINTERÍA

01.01 ud Arranque barandilla metálica

[illegible]

TOTAL PARTIDA 8,86

01.02 ml. Demolición mecánica bordillos de hormig.

[illegible]

TOTAL PARTIDA 7,66

01.03 m² Demolición pavimento acera

[illegible]

TOTAL PARTIDA 8,28

01.04 m² Demolición de solera de hormigón en masa 10 cm espesor medios

[illegible]

TOTAL PARTIDA 8,78

01.05 m³ Demolición elementos cimentac. horm armado.

[illegible]

TOTAL PARTIDA 88,71

01.06 ml. Corte de asfalto con cortadora

[illegible]

TOTAL PARTIDA 2,80

01.07 m² Demolición mecánica firmes asfálticos.

[illegible]

TOTAL PARTIDA 7,73

01.08 m³. Fresado de pavimento de aglomerado

[illegible]

TOTAL PARTIDA 79,94

CUADRO DE PRECIOS 2

Segunda Fase Rodonal en la Calle Luisa Ramos Medina

CÓDIGO	UD	RESUMEN	PRECIO
01.09	m³	Excav. en zanjas, pozos cualquier terreno.	
		[illegible]	
		TOTAL PARTIDA	17,04
01.10	m³.	Relleno de zanjas material excavación.	
		[illegible]	
		TOTAL PARTIDA	6,73
01.11	m³	Excav. mecánica a cielo abierto terreno compacto.	
		[illegible]	
		TOTAL PARTIDA	3,13
01.12	m².	Compactado de explanada con apisonadora	
		[illegible]	
		TOTAL PARTIDA	3,04
01.13	m².	Picado y saneado de paramentos verticales y cabeza muro hor.	
		[illegible]	
		TOTAL PARTIDA	12,49

CUADRO DE PRECIOS 2

Segunda Fase Rodonal en la Calle Luisa Ramos Medina

CÓDIGO	UD	RESUMEN	PRECIO

CAPÍTULO 02 PAVIMENTACION RODONAL Y ACERAS

02.01 m³. Sub-base granular de zahorra artificial

[illegible]

[illegible]

TOTAL PARTIDA 28,37

02.02 m² Suministro y colocación de geotextil de 120gr/m².

[illegible]

[illegible]

TOTAL PARTIDA 2,85

02.03 m² Pavimento tipo Terana Light de 24x16x4,8 color corten

[illegible]

[illegible]

TOTAL PARTIDA 40,19

02.04 m² Pavimento tipo Terana Art de 24x16x7 color ceniza

[illegible]

[illegible]

TOTAL PARTIDA 43,82

02.05 m² Solera hormigón masa HM-20/B/20/IIIa, e=10 cm

[illegible]

[illegible]

TOTAL PARTIDA 11,26

02.06 m² Capa de rodadura de calzada, AC 16 surf D (antiguo D-12) e=6 cm

[illegible]

[illegible]

TOTAL PARTIDA 8,88

CUADRO DE PRECIOS 2

Segunda Fase Rodonal en la Calle Luisa Ramos Medina

CÓDIGO	UD	RESUMEN	PRECIO

CAPÍTULO 03 ESTRUCTURA Y ALBAÑILERÍA

03.01 m² Reparación de muro-malecón

[illegible]

M[illegible]	[illegible]
[illegible]	[illegible]
TOTAL PARTIDA	21,18

03.02 m². Hormigón masa limpieza fck 15 N/mm², e=10 cm

[illegible]

M[illegible]	2[illegible]0[illegible]
[illegible]	[illegible]
TOTAL PARTIDA	10,76

03.03 m³. Horm.armado zapatas muros HA-25/B/20/IIa, B500S.

[illegible]

M[illegible]	[illegible]2[illegible]0
M[illegible]	[illegible]
[illegible]	[illegible]
TOTAL PARTIDA	202,65

03.04 m³. Horm.armado muros HA-25/B/20/IIa, B500S, encof. 2 caras.

[illegible]

M[illegible]	[illegible]2[illegible]0
M[illegible]	2[illegible]
[illegible]	2[illegible]
TOTAL PARTIDA	285,46

03.05 m³. Horm.armado vigas riostras HA-25/B/20/I, B500S.

[illegible]

M[illegible]	[illegible]2[illegible]0
M[illegible]	2[illegible]
[illegible]	[illegible]
TOTAL PARTIDA	389,72

03.06 m² Pavim continuo hormigón HM-25/B/20/I, 10cm armado fibras polipro

[illegible]

M[illegible]	[illegible]00
M[illegible]	0[illegible]
[illegible]	[illegible]2[illegible]
TOTAL PARTIDA	17,58

03.07 m Formación peldaño con horm. masa fck 10N/mm²

[illegible]

M[illegible]	[illegible]2[illegible]
[illegible]	[illegible]0[illegible]

[illegible]

CÓDIGO	UD	RESUMEN	PRECIO

TOTAL PARTIDA 8,33

CUADRO DE PRECIOS 2

Segunda Fase Rodonal en la Calle Luisa Ramos Medina

CÓDIGO	UD	RESUMEN	PRECIO

CAPÍTULO 04 RED DE SANEAMIENTO

04.01 ud. Tapa pozo de saneamiento en composite FabreKompo

TOTAL PARTIDA 187,86

04.02 m Tub. pluviales-saneam. PEAD D200 Condusan (T.P.P.)

TOTAL PARTIDA 12,71

04.03 m. Tub. pluviales-saneamiento PEAD D315 Condusan (T.P.P.)

TOTAL PARTIDA 20,18

04.04 ud Pozo registro circular D=1,20 m horm., parte fija (sup e inf)

TOTAL PARTIDA 420,29

04.05 m Pozo registro circular D=1,20 m horm., parte variable (central)

TOTAL PARTIDA 180,36

CUADRO DE PRECIOS 2

Segunda Fase Rodonal en la Calle Luisa Ramos Medina

CÓDIGO	UD	RESUMEN	PRECIO
04.06	ud	Acometida domiciliaria saneamiento a red terciaria alcantarillad	

CUADRO DE PRECIOS 2

Segunda Fase Rodonal en la Calle Luisa Ramos Medina

CÓDIGO	UD	RESUMEN	PRECIO

CAPÍTULO 05 RED DE PLUVIALES

05.01 ud. Sumidero aguas pluviales horm., 0,30x0,40x0.07 m, en composite

TOTAL PARTIDA 190,73

05.02 m Tub. pluviales-saneam. PEAD D200 Condusan (T.P.P.)

TOTAL PARTIDA 12,71

05.03 m. Tub. pluviales-saneamiento PEAD D315 Condusan (T.P.P.)

TOTAL PARTIDA 20,18

05.04 ud Pozo registro circular D=1,20 m horm., parte fija (sup e inf)

TOTAL PARTIDA 420,29

05.05 m Pozo registro circular D=1,20 m horm., parte variable (central)

TOTAL PARTIDA 180,36

CUADRO DE PRECIOS 2

Segunda Fase Rodonal en la Calle Luisa Ramos Medina

CÓDIGO	UD	RESUMEN	PRECIO
05.06	ud	Acometida domiciliaria saneamiento a red terciaria alcantarillad	

CUADRO DE PRECIOS 2

Segunda Fase Rodonal en la Calle Luisa Ramos Medina

CÓDIGO	UD	RESUMEN	PRECIO

CAPÍTULO 06 SERVICIOS E INSTALACIONES

06.01 m. Canalización con 2 tubo de PE D 110 mm, T.P.P.

M [illegible] 2,00

TOTAL PARTIDA 13,45

06.02 Ud. Arqueta de paso A.P. 50x50x60 cm

M [illegible] 194,00

TOTAL PARTIDA 194,92

06.03 ud Base hormigón p/cimentación de báculo o columna de 3<h<5 m

M [illegible] 130,51

TOTAL PARTIDA 130,51

06.04 m. Canalización con 2 tubo de PE D 200 mm, T.P.P.

M [illegible] 19,31

TOTAL PARTIDA 19,31

06.05 ud. Arqueta P/coenxionado electr. ext., tipo AR-1

M [illegible] 250,10

TOTAL PARTIDA 250,10

06.06 ud. Arqueta p/conexionado electr. ext., tipo AR-2

M [illegible] 363,75

TOTAL PARTIDA 363,75

06.07 ud. Registro de arqueta 500x500mm o de inferior medida.

M [illegible] 2,00

CÓDIGO	UD	RESUMEN	PRECIO

TOTAL PARTIDA 115,75

CUADRO DE PRECIOS 2

Segunda Fase Rodonal en la Calle Luisa Ramos Medina

CÓDIGO	UD	RESUMEN	PRECIO
06.08	ud.	Registro arqueta acometida abast. y válv. paso 1", c/tapa y	
		TOTAL PARTIDA	22,99
06.09	ud	Adaptación de arqueta existente	
		TOTAL PARTIDA	71,72

CUADRO DE PRECIOS 2

Segunda Fase Rodonal en la Calle Luisa Ramos Medina

CÓDIGO	UD	RESUMEN	PRECIO

CAPÍTULO 07 CARPINTERÍA

07.01 ud. Defensas de acero inoxidable AISI 304L, con acabado termoplast

TOTAL PARTIDA 125,57

07.02 m Barandilla en aluminio marino - Modelo GAM 1

TOTAL PARTIDA 240,16

07.03 m Pasamano en rampa y escalera adaptada.

TOTAL PARTIDA 38,00

07.04 m Pasamano en aluminio marino tubo D-40mm, sobre muro.

TOTAL PARTIDA 33,00

CUADRO DE PRECIOS 2

Segunda Fase Rodonal en la Calle Luisa Ramos Medina

CÓDIGO	UD	RESUMEN	PRECIO

CAPÍTULO 08 SEÑALIZACIÓN

08.01 ud. Señal vert. tráfico chapa aluminio, e=2 mm, D=60 cm, reflexiva

[illegible]

[illegible]	[illegible]
[illegible]	[illegible] 2
[illegible]	22[illegible] 0
[illegible]	
TOTAL PARTIDA	226,71

08.02 Ud. Captafaro de calzada

[illegible]

[illegible]	0[illegible] 0
[illegible]	0[illegible]
[illegible]	[illegible]
[illegible]	
TOTAL PARTIDA	4,13

CUADRO DE PRECIOS 2

Segunda Fase Rodonal en la Calle Luisa Ramos Medina

CÓDIGO	UD	RESUMEN	PRECIO

CAPÍTULO 09 GESTIÓN DE RESIDUOS

09.01 t. Coste vertido de tierras y piedras a instalación de valorizac

[illegible]

TOTAL PARTIDA 2,58

09.02 t. Coste entrega residuos mezclados inertes a instalación de val

[illegible]

TOTAL PARTIDA 2,58

09.03 t. Coste entrega residuos de mezclas bituminosas a instalación d

[illegible]

TOTAL PARTIDA 13,11

CUADRO DE PRECIOS 2

Segunda Fase Rodonal en la Calle Luisa Ramos Medina

CÓDIGO	UD	RESUMEN	PRECIO
CAPÍTULO 10 SEGURIDAD Y SALUD			
SUBCAPÍTULO 10.01 PROTECCIONES INDIVIDUALES			
10.01.01	ud.	Tapones antirruidos , Würth	
		TOTAL PARTIDA	0,79
10.01.02	ud.	Casco seguridad SH 6, Würth	
		TOTAL PARTIDA	18,51
10.01.03	ud.	Guantes amarillo, Würth	
		TOTAL PARTIDA	6,98
10.01.04	ud.	Botas marrón S3, Würth	
		TOTAL PARTIDA	87,37
10.01.05	ud.	Mono algodón azulina, doble cremallera	
		TOTAL PARTIDA	15,97
10.01.06	ud.	Traje antiagua chaqueta y pantalón PVC amarillo/verde	
		TOTAL PARTIDA	6,30
10.01.07	ud.	Cinturón antilumbago, con velcro	
		TOTAL PARTIDA	14,41
SUBCAPÍTULO 10.02 PROTECCIONES COLECTIVAS			
10.02.01	m.	Valla cerram obras malla electros de acero galv h=2 m	
		TOTAL PARTIDA	19,26

CUADRO DE PRECIOS 2

Segunda Fase Rodonal en la Calle Luisa Ramos Medina

CÓDIGO	UD	RESUMEN	PRECIO
SUBCAPÍTULO 10.03 SEÑALIZACIÓN DE SEGURIDAD Y SALUD			
10.03.01	ud.	Señal de cartel obras, PVC, sin soporte metálico	
		Mano de obra	2
		Resto de obra y materiales	0
		TOTAL PARTIDA	6,83
10.03.02	ud.	Cartel indicativo de riesgo de PVC, con soporte metálico	
		Mano de obra	2
		TOTAL PARTIDA	46,09
SUBCAPÍTULO 10.04 INSTALACIONES PROVISIONALES DE OBRA			
10.04.01	ud.	Alquiler caseta prefabricada para vestuario, comedor o almac	
		TOTAL PARTIDA	334,66
10.04.02	ud.	Transporte a obra, descarga y recogida caseta provisional ob	
		Mano de obra	2
		Resto de obra y materiales	2
		TOTAL PARTIDA	223,77
SUBCAPÍTULO 10.05 PRIMEROS AUXILIOS			
10.05.01	ud.	Botiquín metálico tipo maletín, con contenido sanitario	
		TOTAL PARTIDA	51,38
SUBCAPÍTULO 10.06 MANO DE OBRA SEGURIDAD			
10.06.01		Hora de cuadrilla p/conservación y mantenimiento protecciones	
		Mano de obra	2
		Resto de obra y materiales	0
		TOTAL PARTIDA	25,48

CUADRO DE PRECIOS 2

Segunda Fase Rodonal en la Calle Luisa Ramos Medina

CÓDIGO	UD	RESUMEN	PRECIO

CAPÍTULO 11 SERVICIOS AFECTADOS E IMPREVISTOS

11.01 ud. Partida alzada a justificar en reposición de servicios afect

TOTAL PARTIDA 15.074,79

11.02 ud. Traslado de lavapies existente.

TOTAL PARTIDA 125,84

11.03 m² Pavim continuo hormigón HM-25/B/20/I, 10cm armado fibras polipro

TOTAL PARTIDA 17,58

11.04 m² Aplacad P. Arucas L libre (x30x2 / x40x2) cm al abujardado

TOTAL PARTIDA 88,33

11.05 m² Alicat plaqueta gres prens esmalt 60x30 cm, en restitución fach.

TOTAL PARTIDA 49,19

11.06 m² Pavim piedra natural Arucas (60x30x3 / 60x40x3) cm al corte

TOTAL PARTIDA 66,42

11.07 m². Enfosc maestread fratasado vert exter.acabd mort 1:5

TOTAL PARTIDA 18,61

CUADRO DE PRECIOS 2

Segunda Fase Rodonal en la Calle Luisa Ramos Medina

CÓDIGO	UD	RESUMEN	PRECIO
11.08	ud.	Arqueta con programador de riego.	
		TOTAL PARTIDA	436,12
11.09	m².	Pintura látex acrovinílica mate, int/ext, Unikap, PALCANARIA	
		TOTAL PARTIDA	4,75

EXCMO. AYUNTAMIENTO DE ARUCAS

PRESUPUESTO

PRESUPUESTO

Segunda Fase Rodonal en la Calle Luisa Ramos Medina

CÓDIGO	RESUMEN	CANTIDAD	PRECIO	IMPORTE
	CAPÍTULO 01 DEMOLICIONES Y MOV. DE TIERRAS			
01.01	ud Arranque barandilla metálica			
	[illegible]	[illegible]00	[illegible]	[illegible] 2[illegible] 0
01.02	ml. Demolición mecánica bordillos de hormig.			
	[illegible]	[illegible]00	[illegible]	[illegible]
01.03	m² Demolición pavimento acera			
	[illegible]	[illegible] 2[illegible]0[illegible]	[illegible]2[illegible]	[illegible]
01.04	m² Demolición de solera de hormigón en masa 10 cm espesor medios			
	[illegible]	[illegible]0[illegible]	[illegible]	[illegible]0[illegible] 2[illegible] 2
01.05	m³ Demolición elementos cimentac. horm armado.			
	[illegible]	[illegible] 2[illegible]0	[illegible]	[illegible]0[illegible]
01.06	ml. Corte de asfalto con cortadora			
	[illegible]	2[illegible]0	2[illegible]0	[illegible]0
01.07	m² Demolición mecánica firmes asfálticos.			
	[illegible]	[illegible] 2[illegible]0	[illegible]	[illegible]
01.08	m³. Fresado de pavimento de aglomerado			
	[illegible]	[illegible]20	[illegible]	[illegible]
01.09	m³ Excav. en zanjas, pozos cualquier terreno.			
	[illegible]	[illegible]0[illegible]	[illegible]0[illegible]	[illegible]
01.10	m³. Relleno de zanjas material excavación.			
	[illegible]	2[illegible]	[illegible]	[illegible]0[illegible]
01.11	m³ Excav. mecánica a cielo abierto terreno compacto.			
	[illegible]	2[illegible]00	[illegible]	[illegible]0[illegible]
01.12	m². Compactado de explanada con apisonadora			
	[illegible]	[illegible]2[illegible]0[illegible]00	[illegible]0[illegible]	[illegible] 2[illegible] 0

CÓDIGO	RESUMEN	CANTIDAD	PRECIO	IMPORTE
01.13	m². Picado y saneado de paramentos verticales y cabeza muro hor.			
	[illegible]	2 0 00	2	20

TOTAL CAPÍTULO 01 DEMOLICIONES Y MOV. DE TIERRAS..... 33.791,52

PRESUPUESTO

Segunda Fase Rodonal en la Calle Luisa Ramos Medina

CÓDIGO	RESUMEN	CANTIDAD	PRECIO	IMPORTE
	CAPÍTULO 02 PAVIMENTACION RODONAL Y ACERAS			
02.01	m³. Sub-base granular de zahorra artificial			
		2 00	2	
02.02	m² Suministro y colocación de geotextil de 120gr/m².			
		2 0.00	2	0
02.03	m² Pavimento tipo Terana Light de 24x16x4,8 color corten			
		20.00	0	20 0
02.04	m² Pavimento tipo Terana Art de 24x16x7 color ceniza			
		0.00	2	20
02.05	m² Solera hormigón masa HM-20/B/20/IIIa, e=10 cm			
		00	2	2 0
02.06	m² Capa de rodadura de calzada, AC 16 surf D (antiguo D-12) e=6 cm			
		0.00		0
	TOTAL CAPÍTULO 02 PAVIMENTACION RODONAL Y ACERAS			69.110,46

PRESUPUESTO

Segunda Fase Rodonal en la Calle Luisa Ramos Medina

CÓDIGO	RESUMEN	CANTIDAD	PRECIO	IMPORTE
	CAPÍTULO 03 ESTRUCTURA Y ALBAÑILERÍA			
03.01	m² Reparación de muro-malecón			
	[illegible]	[illegible]00	2[illegible]	[illegible]
03.02	m². Hormigón masa limpieza fck 15 N/mm², e=10 cm			
	[illegible]	[illegible]	[illegible]0[illegible]	[illegible]
03.03	m³. Horm.armado zapatas muros HA-25/B/20/IIa, B500S.			
	[illegible]	0[illegible]	202[illegible]	[illegible]
03.04	m³. Horm.armado muros HA-25/B/20/IIa, B500S, encof. 2 caras.			
	[illegible]	[illegible]0	2[illegible]	[illegible]2[illegible]
03.05	m³. Horm.armado vigas riostras HA-25/B/20/I, B500S.			
	[illegible]	[illegible]	[illegible]2	2[illegible]
03.06	m² Pavim continuo hormigón HM-25/B/20/I, 10cm armado fibras polipro			
	[illegible]	[illegible]0	[illegible]	[illegible]
03.07	m Formación peldaño con horm. masa fck 10N/mm²			
	[illegible]	[illegible]0	[illegible]	[illegible]
	TOTAL CAPÍTULO 03 ESTRUCTURA Y ALBAÑILERÍA			12.074,73

PRESUPUESTO

Segunda Fase Rodonal en la Calle Luisa Ramos Medina

CÓDIGO	RESUMEN	CANTIDAD	PRECIO	IMPORTE
	CAPÍTULO 04 RED DE SANEAMIENTO			
04.01	ud. Tapa pozo de saneamiento en composite FabreKompo			
		2,00		2
04.02	m Tub. pluviales-saneam. PEAD D200 Condusan (T.P.P.)			
		,00	2,	,00
04.03	m. Tub. pluviales-saneamiento PEAD D315 Condusan (T.P.P.)			
		0,00	20,	,00
04.04	ud Pozo registro circular D=1,20 m horm., parte fija (sup e inf)			
		,00	20,2	2, 2,
04.05	m Pozo registro circular D=1,20 m horm., parte variable (central)			
		,00	,0	,0
04.06	ud Acometida domiciliaria saneamiento a red terciaria alcantarillad			
		,00		2,0,
	TOTAL CAPÍTULO 04 RED DE SANEAMIENTO.....			7.353,36

PRESUPUESTO

Segunda Fase Rodonal en la Calle Luisa Ramos Medina

CÓDIGO	RESUMEN	CANTIDAD	PRECIO	IMPORTE
	CAPÍTULO 05 RED DE PLUVIALES			
05.01	ud. Sumidero aguas pluviales horm., 0,30x0,40x0.07 m, en composite			
		00	0	2 0 22
05.02	m Tub. pluviales-saneam. PEAD D200 Condusan (T.P.P.)			
		00	2	
05.03	m. Tub. pluviales-saneamiento PEAD D315 Condusan (T.P.P.)			
		2 00	20	0
05.04	ud Pozo registro circular D=1,20 m horm., parte fija (sup e inf)			
		0 00	20 2	202 0
05.05	m Pozo registro circular D=1,20 m horm., parte variable (central)			
		00	0	0 0
05.06	ud Acometida domiciliaria saneamiento a red terciaria alcantarillad			
		00		2 0
	TOTAL CAPÍTULO 05 RED DE PLUVIALES			13.560,34

PRESUPUESTO

Segunda Fase Rodonal en la Calle Luisa Ramos Medina

CÓDIGO	RESUMEN	CANTIDAD	PRECIO	IMPORTE
	CAPÍTULO 06 SERVICIOS E INSTALACIONES			
06.01	m. Canalización con 2 tubo de PE D 110 mm, T.P.P.	2 00		2 0
06.02	Ud. Arqueta de paso A.P. 50x50x60 cm	00	2	2 2
06.03	ud Base hormigón p/cimentación de báculo o columna de 3<h<5 m	00	0	0 0
06.04	m. Canalización con 2 tubo de PE D 200 mm, T.P.P.	00		2 2
06.05	ud. Arqueta P/coenxionado electr. ext., tipo AR-1	00	2 0	2 2 0 0
06.06	ud. Arqueta p/conexionado electr. ext., tipo AR-2	00		2
06.07	ud. Registro de arqueta 500x500mm o de inferior medida.	2 00		00
06.08	ud. Registro arqueta acometida abast. y válv. paso 1'', c/tapa y	0 00	22	0
06.09	ud Adaptación de arqueta existente	22 00	2	

TOTAL CAPÍTULO 06 SERVICIOS E INSTALACIONES 22.343,56

PRESUPUESTO

Segunda Fase Rodonal en la Calle Luisa Ramos Medina

CÓDIGO	RESUMEN	CANTIDAD	PRECIO	IMPORTE
	CAPÍTULO 07 CARPINTERÍA			
07.01	ud. Defensas de acero inoxidable AISI 304L, con acabado termoplast			
		0,00	2	2 0
07.02	m Barandilla en aluminio marino - Modelo GAM 1			
		2,00	2 0	2
07.03	m Pasamano en rampa y escalera adaptada.			
		2,00	,00	0,00
07.04	m Pasamano en aluminio marino tubo D-40mm, sobre muro.			
		0,00	,00	2 0,00
	TOTAL CAPÍTULO 07 CARPINTERÍA			12.530,82

PRESUPUESTO

Segunda Fase Rodonal en la Calle Luisa Ramos Medina

CÓDIGO	RESUMEN	CANTIDAD	PRECIO	IMPORTE
	CAPÍTULO 08 SEÑALIZACIÓN			
08.01	ud. Señal vert. tráfico chapa aluminio, e=2 mm, D=60 cm, reflexiva			

PRESUPUESTO

Segunda Fase Rodonal en la Calle Luisa Ramos Medina

CÓDIGO	RESUMEN	CANTIDAD	PRECIO	IMPORTE
	CAPÍTULO 09 GESTIÓN DE RESIDUOS			
09.01	t. Coste vertido de tierras y piedras a instalación de valorizac			
		2	2	2 0
09.02	t. Coste entrega residuos mezclados inertes a instalación de val			
		2		0
09.03	t. Coste entrega residuos de mezclas bituminosas a instalación d			
		20		20 2
	TOTAL CAPÍTULO 09 GESTIÓN DE RESIDUOS.....			8.429,35

PRESUPUESTO

Segunda Fase Rodonal en la Calle Luisa Ramos Medina

CÓDIGO	RESUMEN	CANTIDAD	PRECIO	IMPORTE
	CAPÍTULO 10 SEGURIDAD Y SALUD			
	SUBCAPÍTULO 10.01 PROTECCIONES INDIVIDUALES			
10.01.01	ud. Tapones antirruidos , Würth			
	d	00	0	
10.01.02	ud. Casco seguridad SH 6, Würth			
	d	00		0
10.01.03	ud. Guantes amarillo, Würth			
	d	00		
10.01.04	ud. Botas marrón S3, Würth			
	d	00		2 22
10.01.05	ud. Mono algodón azulina, doble cremallera			
	d M d d	00		2
10.01.06	ud. Traje antiagua chaqueta y pantalón PVC amarillo/verde			
		00	0	0
10.01.07	ud. Cinturón antilumbago, con velcro			
	d	00		
	TOTAL SUBCAPÍTULO 10.01 PROTECCIONES INDIVIDUALES			901,98
	SUBCAPÍTULO 10.02 PROTECCIONES COLECTIVAS			
10.02.01	m. Valla cerram obras malla electros de acero galv h=2 m			
	d 2 d 2 0 d	00	2	0
	TOTAL SUBCAPÍTULO 10.02 PROTECCIONES COLECTIVAS			1.444,50

PRESUPUESTO

Segunda Fase Rodonal en la Calle Luisa Ramos Medina

CÓDIGO	RESUMEN	CANTIDAD	PRECIO	IMPORTE
	SUBCAPÍTULO 10.03 SEÑALIZACIÓN DE SEGURIDAD Y SALUD			
10.03.01	ud. Señal de cartel obras, PVC, sin soporte metálico			
	[illegible]	2,00	[illegible]	[illegible]
10.03.02	ud. Cartel indicativo de riesgo de PVC, con soporte metálico			
	[illegible]	2,00	[illegible]	[illegible]
	TOTAL SUBCAPÍTULO 10.03 SEÑALIZACIÓN DE SEGURIDAD			105,84
	SUBCAPÍTULO 10.04 INSTALACIONES PROVISIONALES DE OBRA			
10.04.01	ud. Alquiler caseta prefabricada para vestuario, comedor o almac			
	[illegible]	[illegible]	[illegible]	[illegible]
10.04.02	ud. Transporte a obra, descarga y recogida caseta provisional ob			
	[illegible]	2,00	[illegible]	[illegible]
	TOTAL SUBCAPÍTULO 10.04 INSTALACIONES.....			1.786,18
	SUBCAPÍTULO 10.05 PRIMEROS AUXILIOS			
10.05.01	ud. Botiquín metálico tipo maletín, con contenido sanitario			
	[illegible]	2,00	[illegible]	[illegible]
	TOTAL SUBCAPÍTULO 10.05 PRIMEROS AUXILIOS.....			102,76
	SUBCAPÍTULO 10.06 MANO DE OBRA SEGURIDAD			
10.06.01	Hora de cuadrilla p/conservación y mantenimiento protecciones			
	[illegible]	20,00	[illegible]	[illegible]
	TOTAL SUBCAPÍTULO 10.06 MANO DE OBRA SEGURIDAD			509,60
	TOTAL CAPÍTULO 10 SEGURIDAD Y SALUD			4.850,86

PRESUPUESTO

Segunda Fase Rodonal en la Calle Luisa Ramos Medina

CÓDIGO	RESUMEN	CANTIDAD	PRECIO	IMPORTE
	CAPÍTULO 11 SERVICIOS AFECTADOS E IMPREVISTOS			
11.01	ud. Partida alzada a justificar en reposición de servicios afect			
		1,00	1.000,00	1.000,00
11.02	ud. Traslado de lavapies existente.			
		1,00	12,00	12,00
11.03	m² Pavim continuo hormigón HM-25/B/20/I, 10cm armado fibras polipro			
		1,00	10,12	10,12
11.04	m² Aplacad P. Arucas L libre (x30x2 / x40x2) cm al abujardado			
		1,00	12,00	12,00
11.05	m² Alicat plaqueta gres prens esmalt 60x30 cm, en restitución fach.			
		1,00	1.000,00	1.000,00
11.06	m² Pavim piedra natural Arucas (60x30x3 / 60x40x3) cm al corte			
		10,00	12,00	120,00
11.07	m². Enfosc maestread fratasado vert exter.acabd mort 1:5			
		1,00	1.000,00	1.000,00
11.08	ud. Arqueta con programador de riego.			
		1,00	12,00	12,00
11.09	m². Pintura látex acrovinílica mate, int/ext, Unikap, PALCANARIA			
		1,00	1.000,00	1.000,00

TOTAL CAPÍTULO 11 SERVICIOS AFECTADOS E IMPREVISTOS 19.760,98

PRESUPUESTO

Segunda Fase Rodonal en la Calle Luisa Ramos Medina

CÓDIGO	RESUMEN	CANTIDAD	PRECIO	IMPORTE
	TOTAL			205.992,24

RESUMEN DE PRESUPUESTO

Segunda Fase Rodonal en la Calle Luisa Ramos Medina

CAPITULO	RESUMEN	IMPORTE	%
	M	2	0
2	M	0	
		2 0	
	M		
		0	
		22	0
		2 0 2	0
		2 2	0
		2	0
0		0	2
	M	0	

TOTAL EJECUCIÓN MATERIAL 205.992,24

00 2

00 2

M 2

0,00

TOTAL PRESUPUESTO EJECUCIÓN POR CONTRATA SIN I.G.I.C. 245.130,76

d r r d d M M

d r

d r M r d

Arucas a Noviembre de 2.017

d d 20